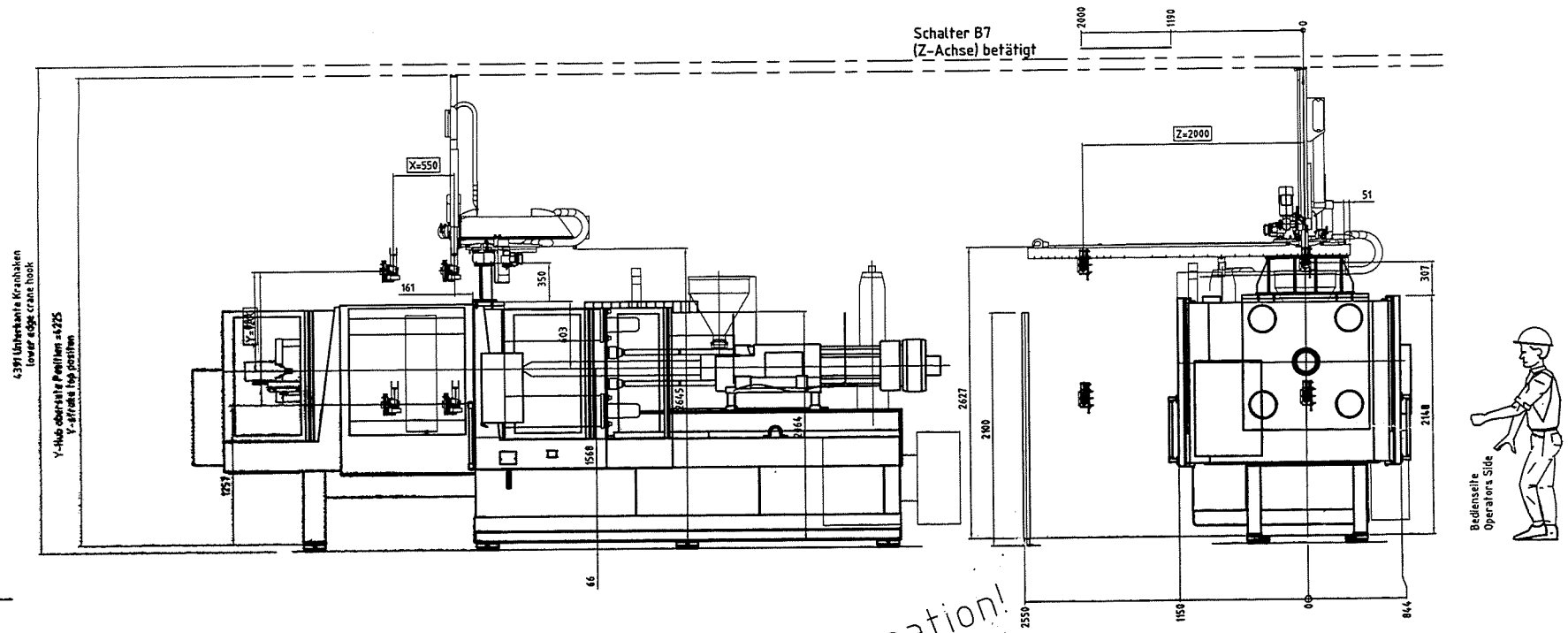

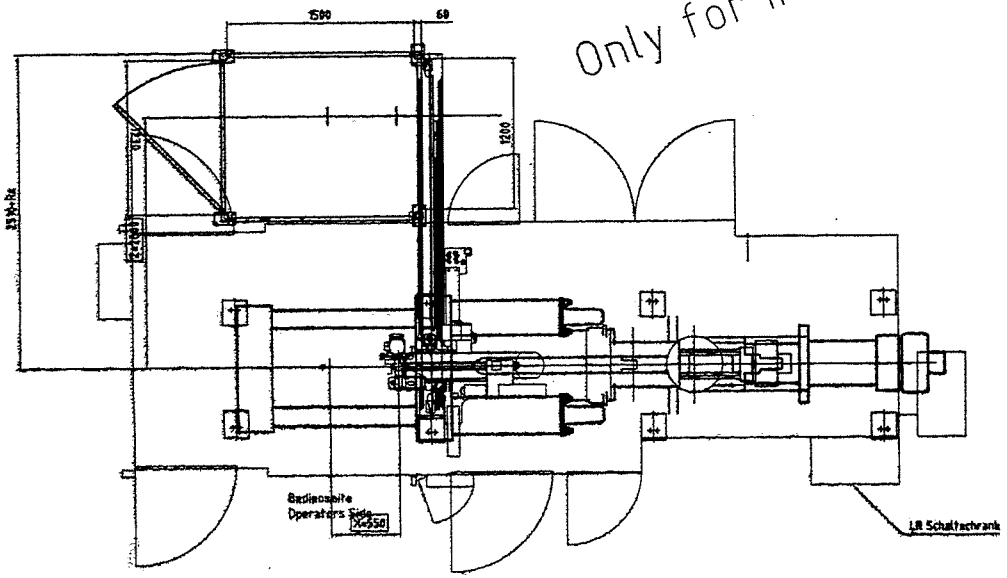

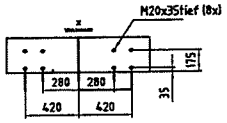

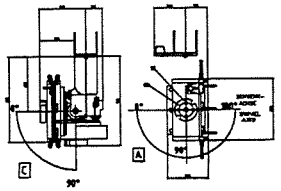

Achse / axis:	C pneum	A pneum
Drehmoment / torque:	30 Nm	3 Nm
Gewicht / weight:	3 kg	
Achsversatz / offset:	0 mm	

Roboter / robot	LR100		Pneumatikkreise / pneumatic circuits: 4
X-Achse / X-stroke	550 mm		Vakuumkreise / vacuum circuits: 2
Y-Achse / Y-stroke	1200 mm Teleск		SGM: KM 250/2000 CX / IMM
Z-Achse / Z-stroke	2000 mm		Bedienseite / operators side
A-Achse / A-axis	3 Nm pneum X	servo	Bediengegenseite X / rear side
C-Achse / C-axis	30 Nm pneum X	servo	Sonder / special
Farben / colors			Transportband / conveyor belt
Roboter / robot	7035 RAL X4Z		Sonderkonsole auf KM250 CX H=350
Konsole / console	7035 RAL		
Schutzzaunfelder / safety field panel	9005 RAL		
Schutzzaunpfosten / safety field post	1023 RAL		

2007	Datum	Name
Bearb.	12.06.	sf
Gepr.		
Norm.		
Abt.	LA	

Benennung: Layout 2107359

KMK BW-Plast 38208063 (61010228)

KRAUSSMAFFEI Kunststofftechnik GmbH

Zeich.-Nr. 2107359-ZZ1

Sach-Nr. 4507319

Anz. 1 Blatt-Nr. 1

Maßstab 1:20

1	Schutzzaun geändert	12.06.2007	sf	
Zust.	Änderungen	Datum	Name	