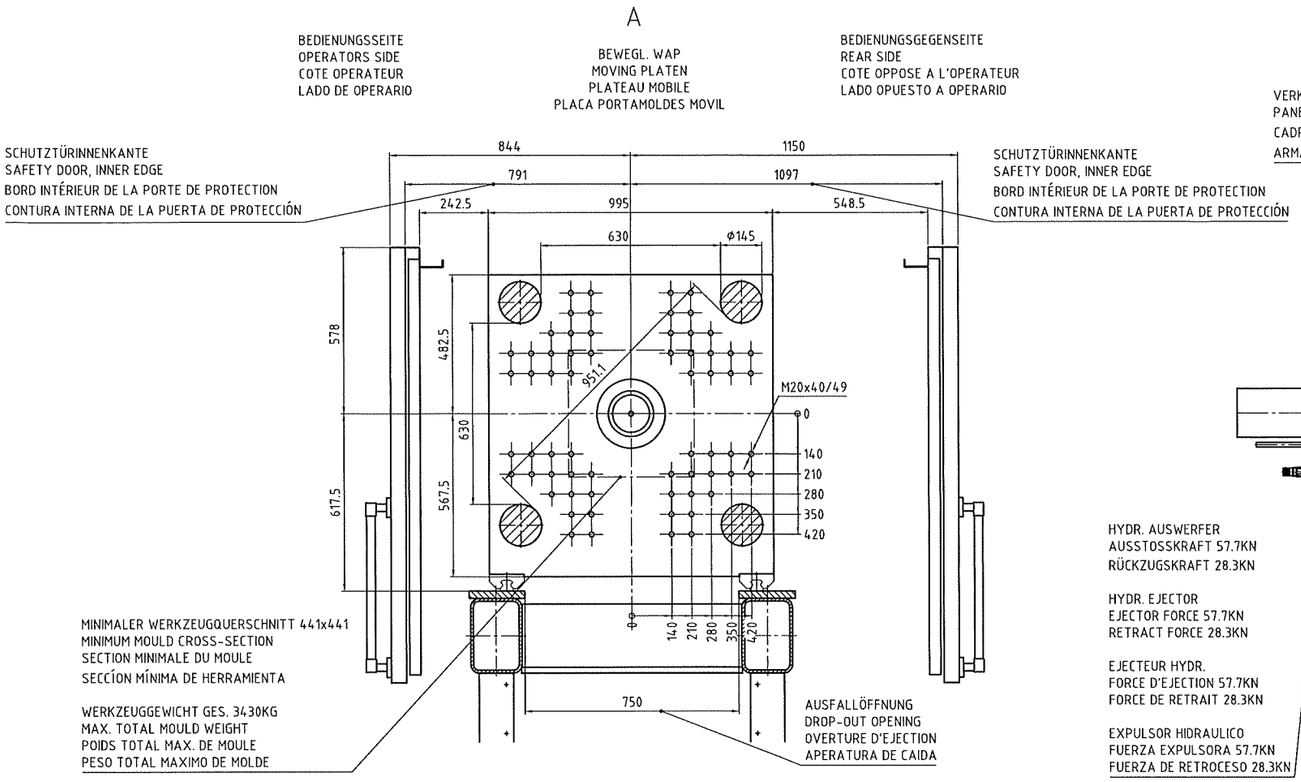

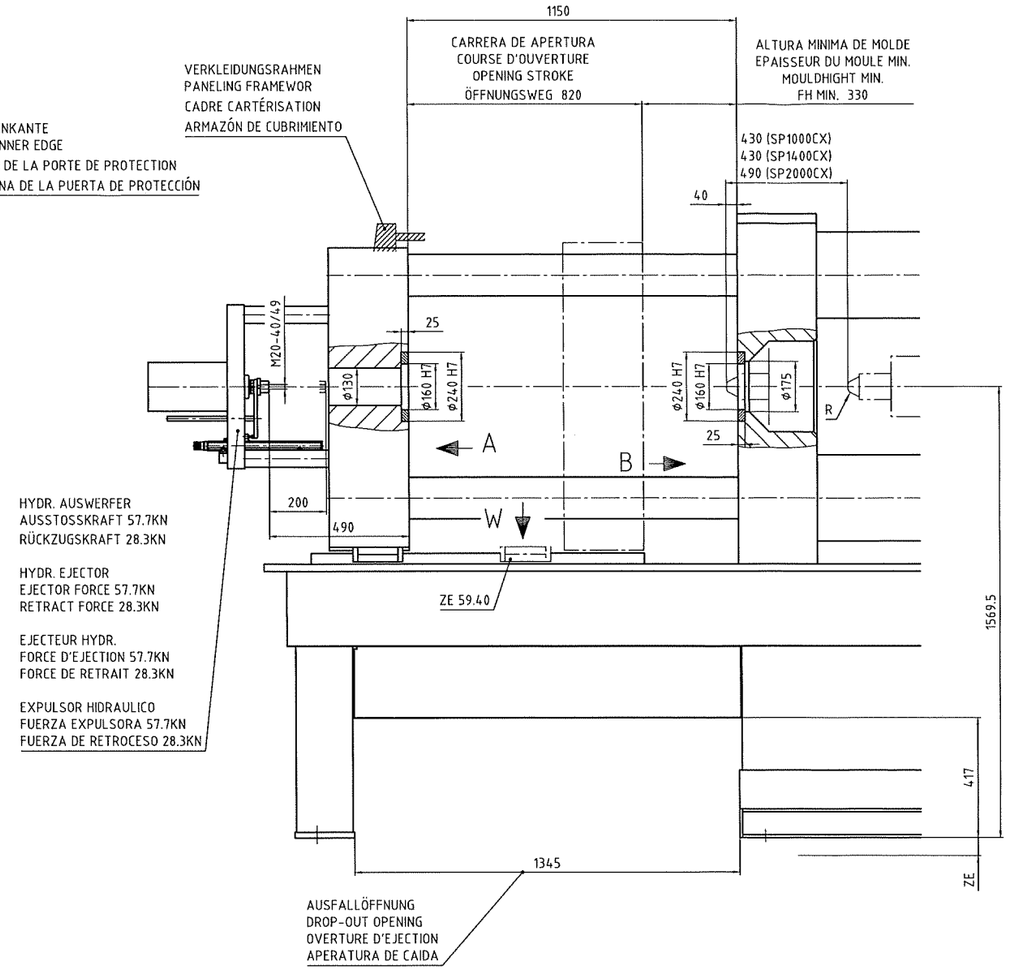

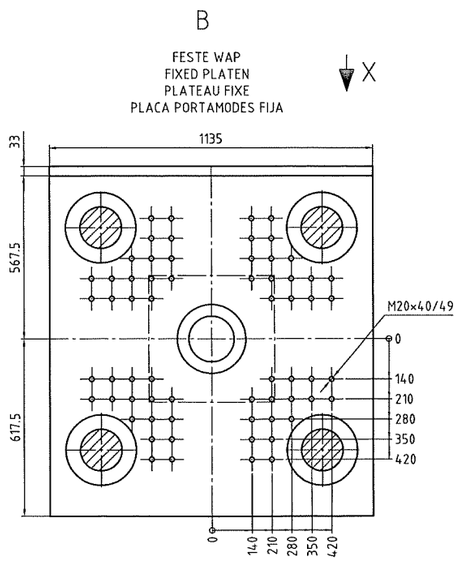

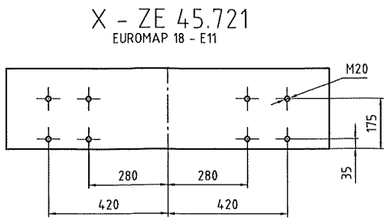

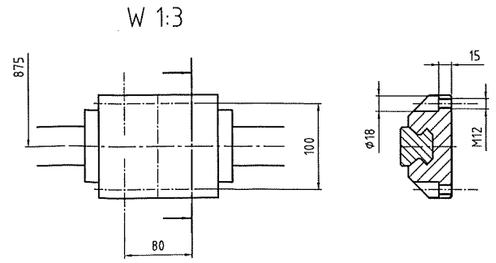

ZE 02.508	64±10
ZE 02.503	75±10
ZE 02.502	72±12
ZE 02.50	66±6
ZE	

SP 2000 CX	R 15
SP 1400 CX	R 15
SP 1000 CX	R 10
SP	R = STANDARD

Verwendbar für
KM250/300CX
SP1000/1400/2000CX

Maße ohne Toleranzangabe ISO 2768 KM-Norm N9108

DIN ISO 1302

Maßstab	1:10	Fert.Gew.:	
Werkst.		WNr.	
Rohtl.Nr.		Mod.-/Ges.Nr.	

	Datum	Name
2007		
Bearb	06.01.	SA05
Gepr.	06.01.	KB01
Norm.		
Abt.	KT131	

Benennung
WERKZEUGANSCHLUSSMASSE
MOLD CONNECTION DIMENSIONS

Änderungsdienst					
Mikro	Zust.	kommiver	ÄndNr.	Datum	Name