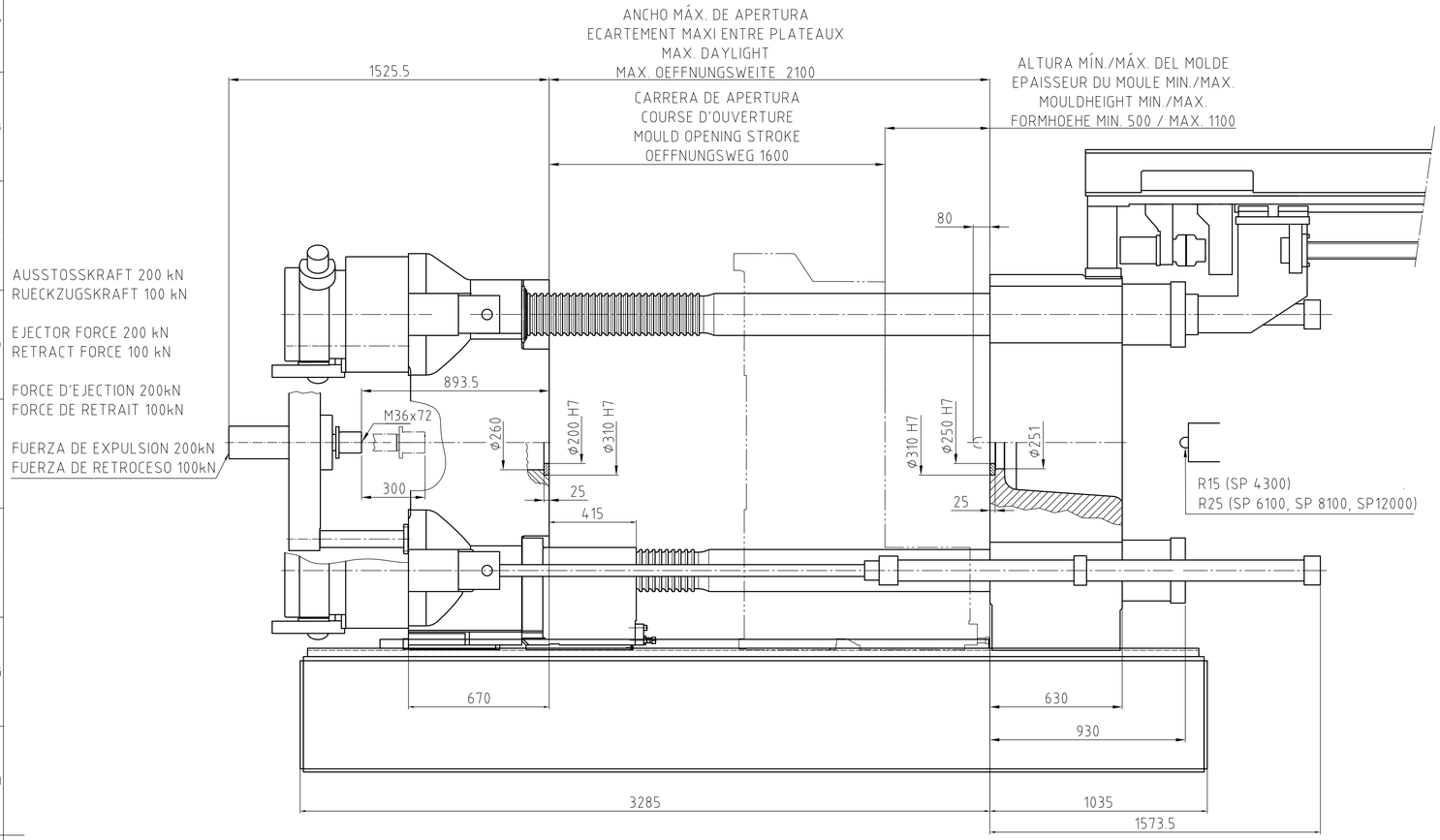

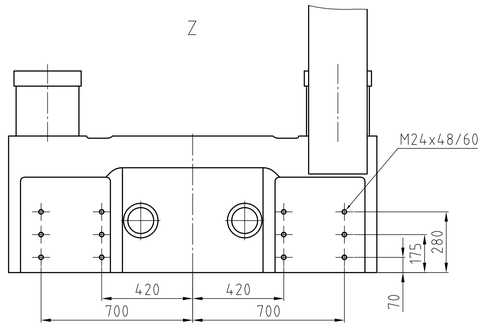

BEWEGLICHE WAP / MOVING PLATEN
PLATEAU MOBILE / PLACA MÓVIL

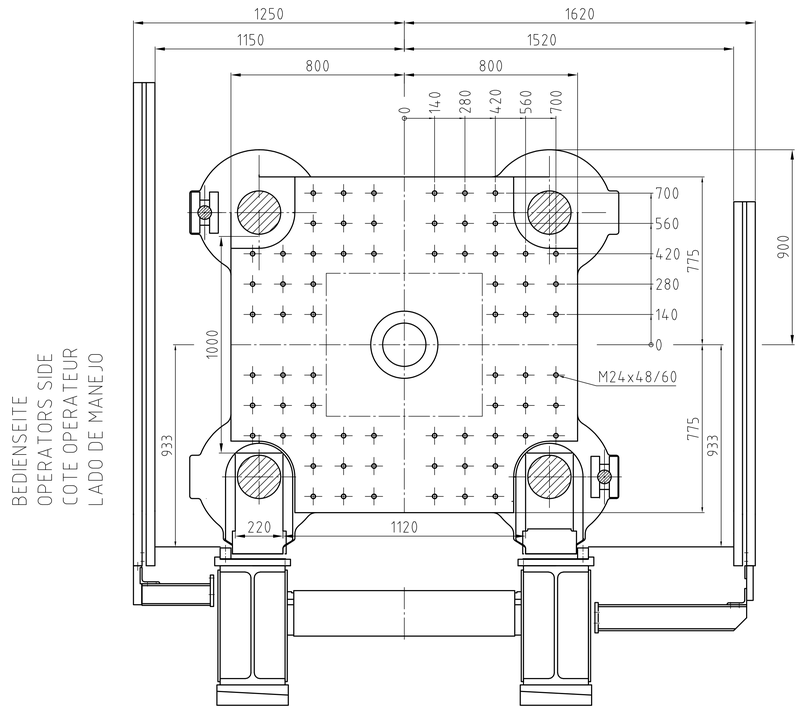

BEDIENSEITE
OPERATORS SIDE
COTE OPERATEUR
LADO DE MANEJO

FESTE WAP / FIXED PLATEN
PLATEAU FIXE / PLACA FIJA

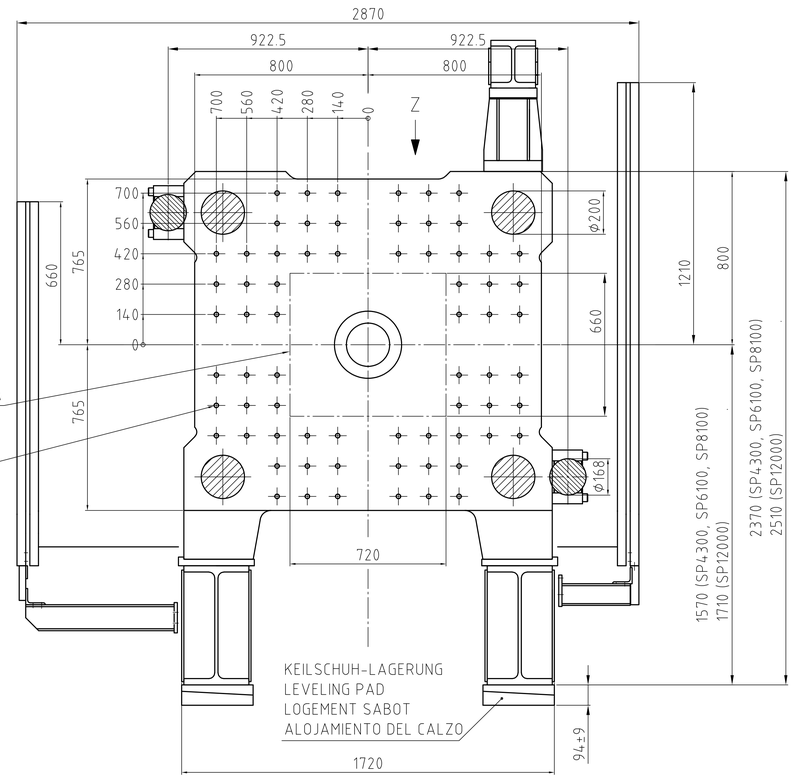

BEDIENSEITE
OPERATORS SIDE
COTE OPERATEUR
LADO DE MANEJO

Verwendbar für	KM 800 MX
Maße ohne Toleranzangabe	ISO 2768 KM-Norm N8188
DIN ISO 1302	
Maßstab	1:10
Fert.Gew.	...
Werkst.	...
WNr.	...
Rohf.Nr.	
Mod.-/Ges.Nr.	
Name	Datum
Bearb.	26.06.
Gepr.	26.06.
Norm	
Ausg.	KT111
Benennung	WERKZEUGANSCHLUSSMASSE
	MOLD CONNECTION DIMENSIONS
Zeich.-Nr.	56 A 9408 Z
Sach.-Nr.	8297947
Ana.	1
BLATT-Nr.	1
Ersa.f.	
Ersa.d.	
Ursprr.	8289501.1

KRAUSSMAFFEI Kunststofftechnik GmbH

Freigabe

Für diese Technische Unterlage
behalten wir uns alle Rechte vor. (DIN 34)

Printed from EuBeT at 09.02.2009 14:03:40 Status: Freigabe