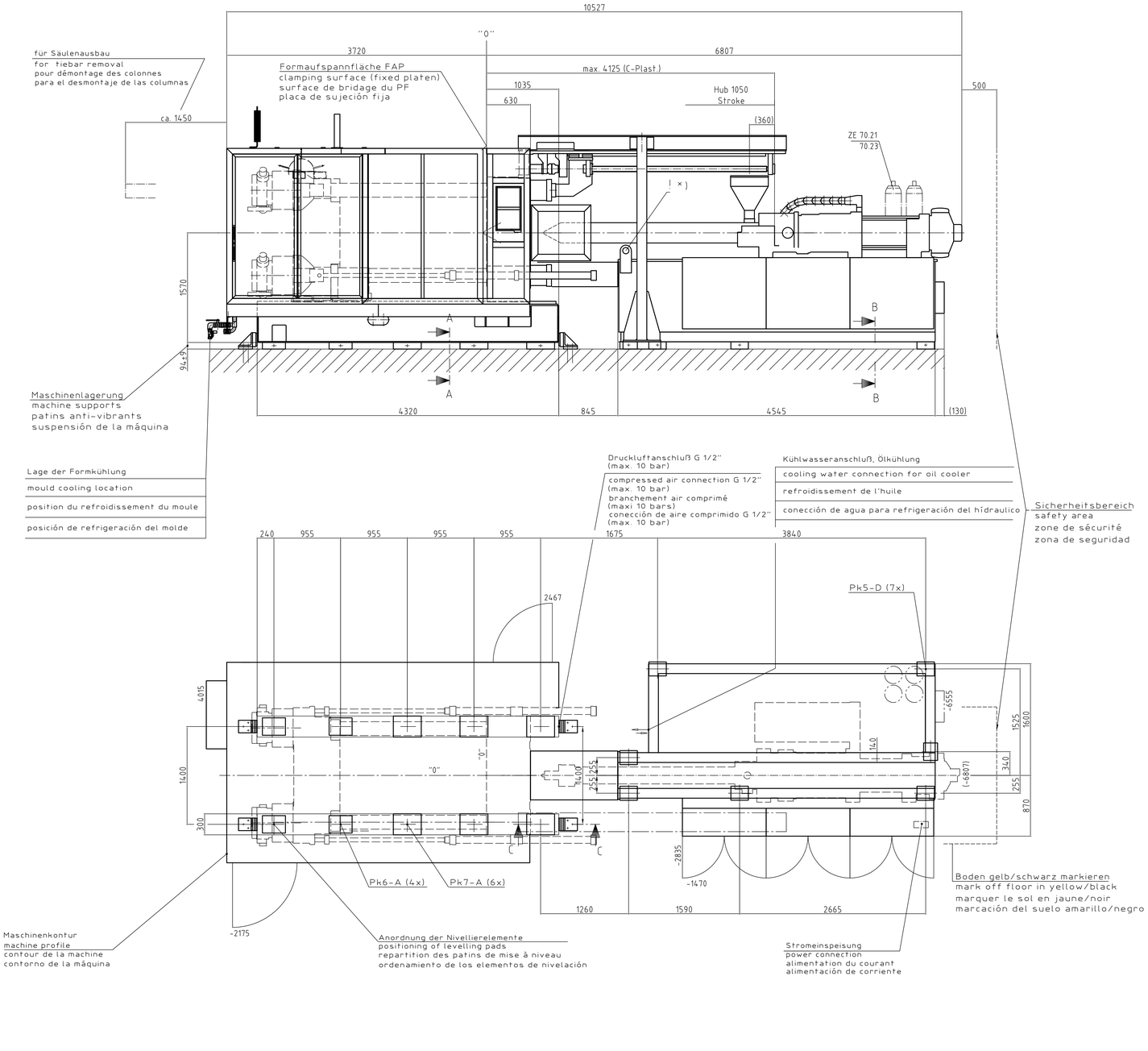


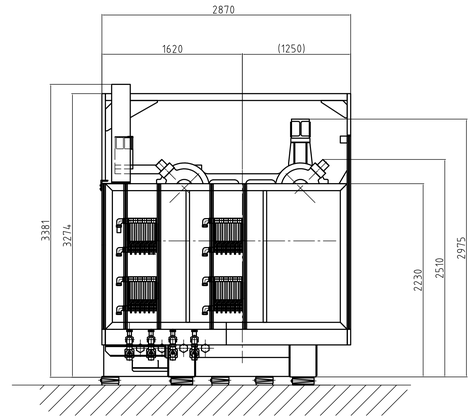


A-A
1:5

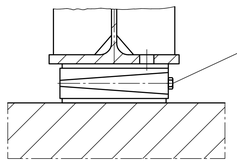

B-B
1:5

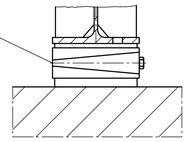

Nivellierschuhe
levelling pads
patins de nivellement
patines de nivelación

C-C 1:5

Achtung: Vor dem Verdübeln Bodenbeschaffenheit prüfen
Attention: Check floor conditions before dowelling
Attention: La qualité du sol est à vérfier avant la pose des chevilles
Atención: antes de espigar verificar condiciones del suelo

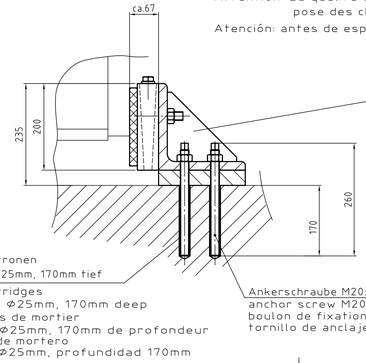


Horizontalanschlag am Boden verduebelt
horizontal bedstop, floor dowelled
butée horizontale, chevillée au sol
tope horizontal espigado al suelo

Moertelpatronen
Bohrloch: Ø25mm, 170mm tief
grout cartridges
drill hole: Ø25mm, 170mm deep
cartouches de mortier
percage: Ø25mm, 170mm de profondeur
cartucho de mortero
agujero: Ø25mm, profundidad 170mm

Ankerschraube M20x260
anchor screw M20x260
boulon de fixation M20x260
tornillo de anclaje M20x260

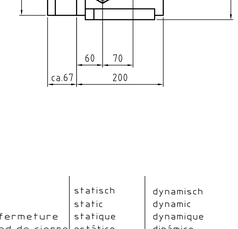


× )
ACHTUNG : UNFALLGEFAHR!
Vor Inbetriebnahme der Maschine Transportösen lösen.

WARNING: RISK OF ACCIDENT!
Before commissioning of the machine unscrew eyebolts.

ATTENTION: DANGER D'ACCIDENT!
Avant la mise en route de la press démonter les anses de manutention.

ATENCIÓN : RIESGO DE ACCIDENTE!
Antes de la puesta en marcha soltar ojetes de transporte.

Das Fundament ist bis auf festen, tragfähigen Grund geführt.
Die bauausführende Firma hat die volle Gewähr für die Festigkeit des Fundamentes zu übernehmen.
Alle Maße sind Fertigmaße!

The foundation is formed onto fixed and load bearing ground.
The successful tenderer has to give full warranty for the stability of the foundation.
All dimensions are final dimensions!

La fondation est à approfondir jusqu' à la couche portante et ferme du sol.
L'entrprise chargée de l'exécution de la fondation est responsable pour la solidité de celle-ci.
Toutes les cotes sont des codifications exactes!

El fundamento llega hasta tierra sólida y resistente.
La empresa de construcción es responsable por la firmeza del fundamento.
Todas las medidas son medidas de fabricación!

| | |
|---|---|
| Schliesseinheit<br>clamp unit<br>unité de fermeture<br>unidad de cierre | ca 33000 kg |
| Werkzeuggewicht ges.<br>total mould weight<br>poids total maxi du moule<br>peso total del molde | max. 12200 kg |
| davon auf FAP beweglich<br>mould weight - moving platen<br>dont sur le PM<br>peso sobre placa movil | max. 8000 kg |
| max. Abstand WZ-Schwerpunkt von Aufspannfläche BWAP<br>max. distance of the moulds centre of gravity from clamping surface (moving platen)<br>distance maxi entre le centre de graveté du moule et le plateau mobile<br>distancia max. entre el centro de gravedad del molde y la placa movil | max. 365 mm |
| Spritzeinheit<br>injection unit<br>unité d'injection<br>unidad de inyeccion | ca. 11500 kg |

Formkühlung, Zu - und Rücklaufschlauch G 1 1/4"
Wasserdruck max. 6 bar

mould cooling, inlet and outlet pipes G 1 1/4"
water pressure max. 6 bar

refroidissement du moule
entrée et sortie des tuyaux flexibles G 1 1/4"
pression de l'eau maxi 6 bars

enfriamiento del molde, entrada y salida G 1 1/4"
presión del agua max. 6 bar

| | |
|---|---|
| Tankfuellung<br>tank filling<br>volume de réservoir<br>volumen del tanque | 1500 l |
| Nachfüllung bei Inbetriebnahme<br>refill after commisioning<br>compenser le niveau d'huile initial juste après mise en route<br>rellenar con la puesta en marcha | 200 l |

Kühlwasseranschluß Ölkühlung
Zu- und Rücklaufrohr G2", Wasserdruck max. 6 bar
ΔP min. 2.0 bar

cooling water connection for oil cooler
Inlet and outlet pipe G2", water pressure max. 6 bar
ΔP min. 2.0 bar

refroidissement de l'huile
entrée et sortie des tuyaux rigides G2" pour l'eau de refroidissement. Pression de l'eau maxi 6 bars.
ΔP mini 2.0 bars

conección de agua para refrigeración del hídraulico
tuberia de entrada y salida G2", presión de agua max. 6 bar
ΔP min. 2.0 bar

| | |
|---|---|
| Wassereintrittstemperatur<br>water inlet temperature<br>température d'entrée de l'eau<br>temperatura de entrada de agua | max. 31 °C |
| Wassereintrittstemperatur<br>water inlet temperature<br>température d'entrée de l'eau<br>temperatura de entrada de agua | max. 35 °C (ZE 65.01) |
| Kühlwassermenge<br>cooling water requirement<br>débit d'eau de refroidissement<br>cantidad del agua de refrigeración | 6,3 m3/h |
| Kühlwasserdruck (Eingang)<br>cooling water pressure<br>pression de l'eau de refroidissement<br>presión del agua de refrigeración | 4 - 6 bar |

| | | |
|---|---|---|
| Maschinenlagerung Schließe<br>machine clamp unit supports<br>Patins anti-vibrants unité de fermeture<br>suspensión de la máquina unidad de cierre | statisch<br>static<br>statique<br>estático | dynamisch<br>dynamic<br>dynamique<br>dinámico |
| Bodenbelastung<br>floor loading<br>charge au sol<br>carga del suelo | 6,2 t/m2 | 7,4 t/m2 |
| Flächenbelastung<br>surface load<br>charge à la surface<br>carga superficial | 43 N/cm2 | 52 N/cm2 |

Verwendbar für: KM800/6100MX

Maße ohne Toleranzangabe ISO 2768 KM-Norm M098

DIN ISO 1302

Maßstab 1:25 | Fert.Gew. ... kg | Werkst. ... | Wkr. ... | Rohl.Nr. ... | Mod.-/Ges.Nr. ...

| | Datum | Name |
|---|---|---|
| 2006 | | |
| Bearb. | 24.04. | MEDI |
| Gepr. | 26.04. | MEDI |
| Norm | | |
| AEnr. | 11111 | |

Benennung: Plan,Fundament
Foundation drawing

KRAUSSMAFFEI Kunststofftechnik GmbH

Zeich.-Nr. 56A9208Z | Änd. | Blatt-Nr. 1

Sach-Nr. 8297946

Urspr. 8289547.1 | Ers.f.: | Ers.d.:

Mikro | kontrol. | AnzNr. | Datum | Name

Freigabe

Für diese Technische Unterlage behalten wir uns alle Rechte vor. (DIN 34)

Project from Eulis 7 at 09.02.2006 14:04:42 Status: Freigabe