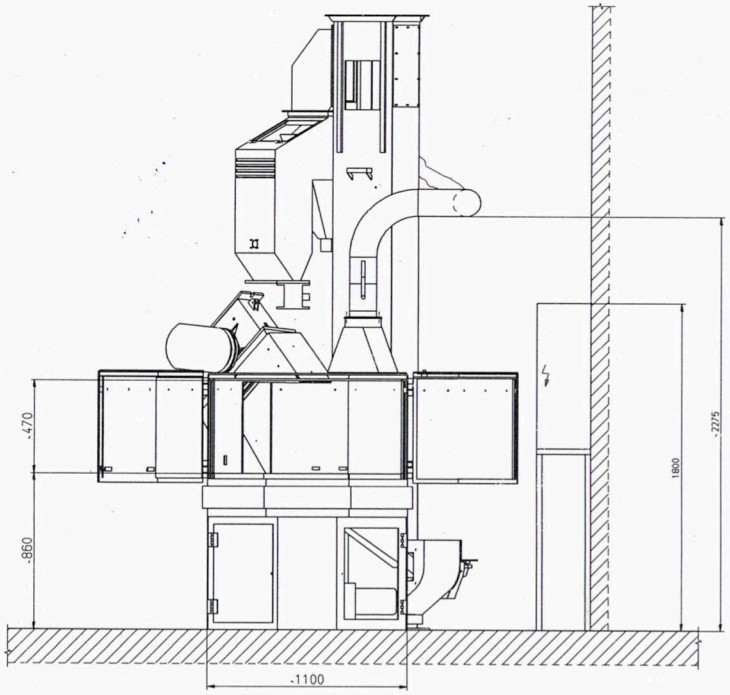

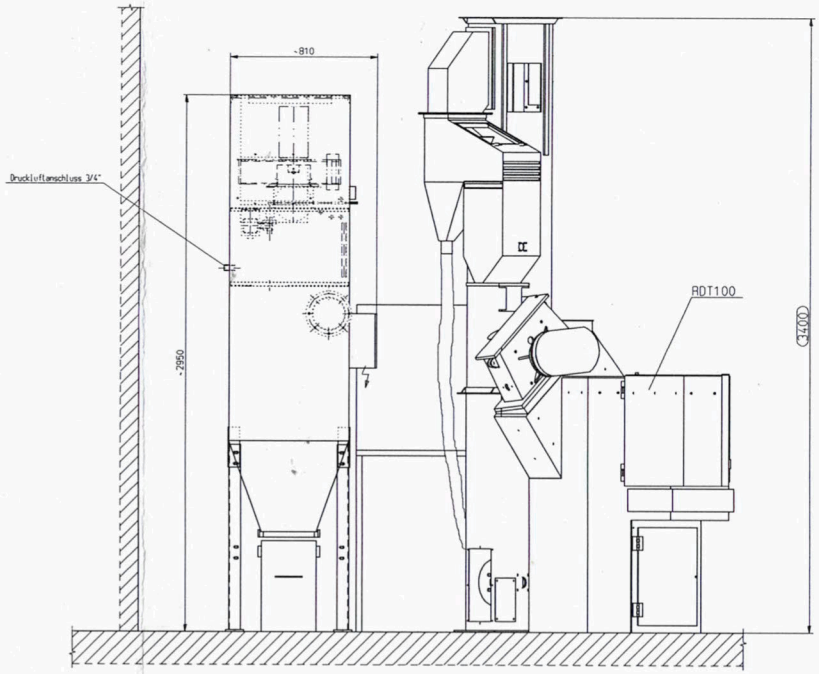

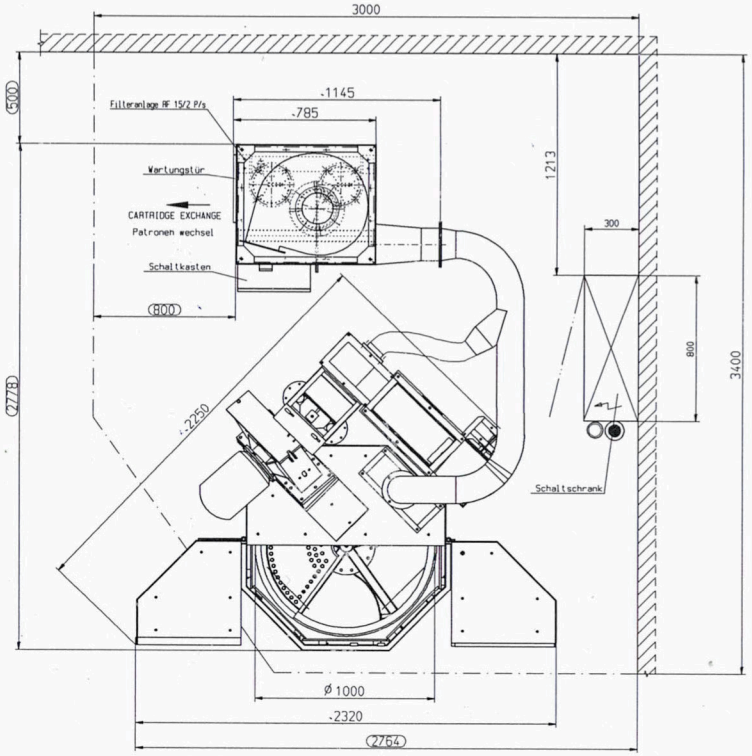

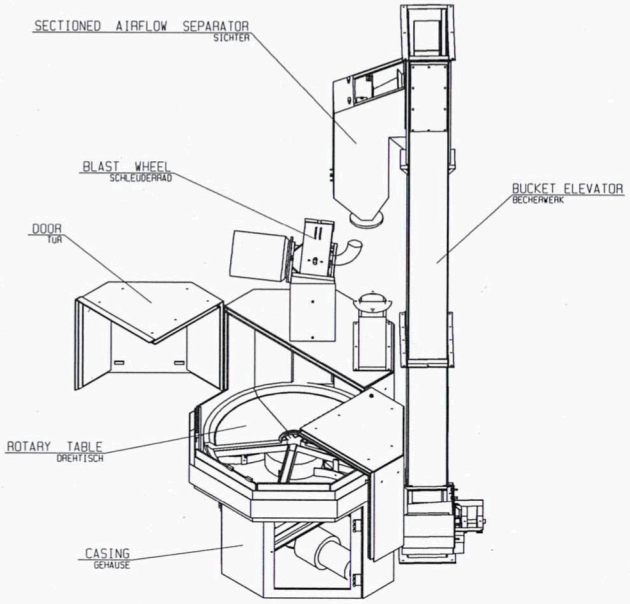

Prüfmaße
Measures for checking

Maximale Transportmaße der Maschine bzw. des größten Anlagenteils
Maximum transport dimensions of the machine or the largest part respectively

Länge: ca. ....1360mm....
Length: appr.
Breite: ca. ....1420mm....
Width: appr.
Höhe: ca. ....1862mm....
Height: appr.

Maximales Gewicht der Maschine der RDT 100
Maximum weight of the machine RDT 100

Gewicht: ca. 1800KG
Weight: appr.

Bitte unbedingt überprüfen, ob Ihre vorhandenen innerbetrieblichen Transportwege für d. Transport d. Anlagen zum Aufstellungsort ausreichend sind.
Please check absolutely whether your existing internal transport ways are suitable for the transport of the installations to their place.

TECHNISCHE DATEN / TECHNICAL DETAILS		STR-Anlage
Leistung	performance	~ 5 bar
Gewichtsbereich	weight range	20 k
Vorschubweg	stroke	5 k
Zuführung	feeding	5 x 50 m³/h
Schaltschrank	switch cuff	800x800x300 1 of 100 (indoor)
Steuerspannung	control voltage	230V AC
Betriebsspannung	operating voltage	7~/N/PE, 400/230 V, 50 Hz
Anschluß am Schaltkasten von unten / connection from bottom of switch unit		
Druckluftverbrauch / consumed air supply (pro gemessenen Zyklus / per measured cycle)		6-7 bar, 8 Nl/Z

Genehmigungsvermerk:
notice of approval:

Firma; / *company:* ....

Zeichnung geprüft: / *design checked:* Name / *name* .... Datum / *date* ....

Zeichnung genehmigt: / *design approved:* Name / *name* .... Datum / *date* ....

Bitte Maße eintragen und kontrollieren !!!

pls. check and enter dimensions !!!

DISTANCE TO THE WALLS MIN. 1000mm
ABSTAND ZU DEN WÄNDEN MIN 1000mm

RÖSLER BLECHSCHLIFFTECHNIK STRAHLTECHNIK		Bearb. 19.10.2012	Ges.	Maßstab 1:10 — Gewicht
		Gepr.		AP-Drehtischstrahlanlage
		Norm		Anlagenplan RDT 100
		DIN 1.001/ISO 128		STR0410.01.00 — Blatt
Kzl.	Änderung	Datum	Name	Urspr. — Ers. f. — Ers. d.

Weitergabe sowie Vervielfältigung dieser Unterlage, Verwertung und Mitteilung ihres Inhalts nicht gestattet soweit nicht ausdrücklich zugestanden. Zuwiderhandlungen verpflichten zu Schadenersatz. Alle Rechte vorbehalten.