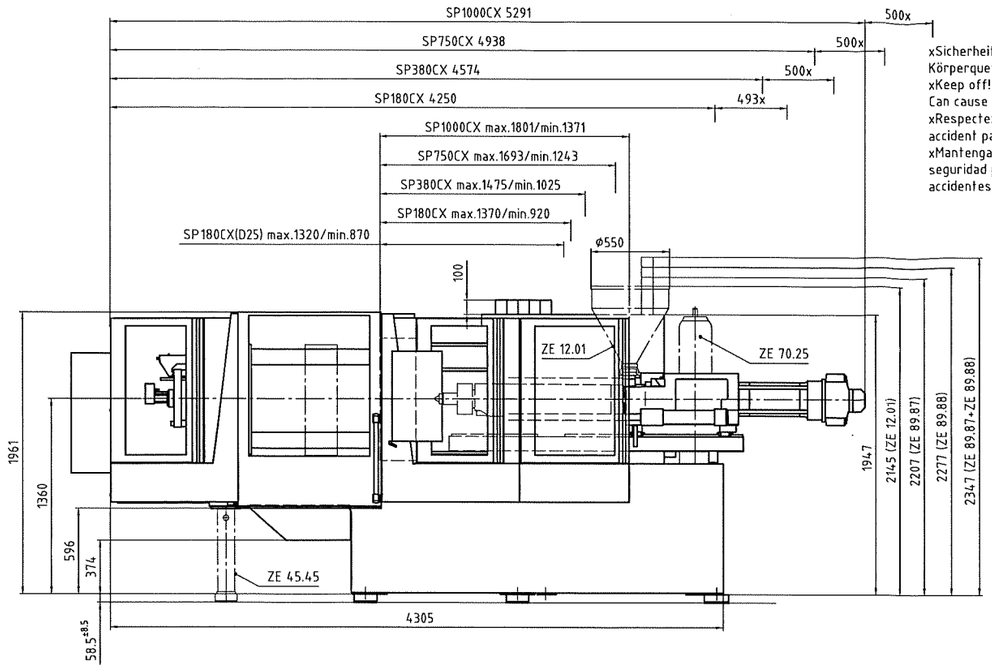

xSicherheitsabstand zur Vermeidung von Körperquetschungen beachten!
xKeep off!
Can cause crushing injury or death!
xRespectez un écart de sécurité pour éviter tout accident par écrasement!
xMantengan una distancia de seguridad para evitar accidentes con danos personales!

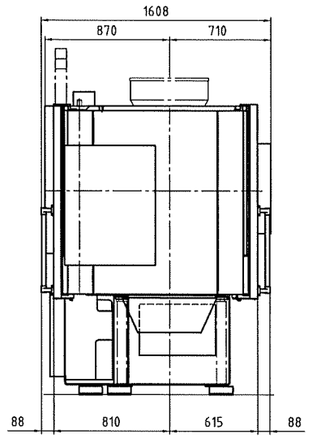

Maschinengewicht (ohne Öl) Machine weight (without oil) Poids de presse (sans huile) Peso de máquina (sin aceite)	max. 8000 kg
Statische Bodenbelastung ohne Werkzeug Static floor load, without mold Charge statique au sol sans moule Limite a que se va a someter el piso sin molde	40 KN/m²
Werkzeuggewicht max. total mould weight Poids total max. de moule Peso total máximo de molde	1490 kg
Hydrauliköl Hydraulic oil Huile hydraulique Aceite hidráulico	(489 dm³) ca. 445 kg

Formkühlung, Zu- und Rücklaufschlauch G3/4"
Standort nach Bedarf. Wasserdruck max. 6 bar.
Mould cooling, inlet and outlet G3/4"
position is not fixed. Water pressure max. 6 bar.
Refroidissement du moule, tuyaux flexibles G3/4"
Pression d'eau max. 6 bar.
Refrigeración de molde, mangueras flexibles salida y retorno G3/4"
presión máx. del agua 6 bares.

Druckluftanschluß für Schlauch-Innendurchmesser 13,
min. 2 bar/max. 7 bar.
Connection pressure air for hose inner diameter 13,
min. 2 bar/max. 7 bar.
Raccord air comprimé pour tuyau diametre intérieur 13,
min. 2 bar/max. 7 bar.
Conexión de aire comprimido para mangueras, diámetro interior 13,
min. 2 bares/máx. 7 bares.

Kühlwasseranschluß, Ölkühlung
Zulaufrohr G3/4", Rücklaufrohr G3/4",
Wasserdruck max. 6 bar.
Connection for cooling water, oil cooling,
inlet G3/4", outlet G3/4",
water pressure max. 6 bar.
Raccord de l'eau de refroidissement de l'huile
G3/4" pour l'alimentation et G3/4" pour l'evacuation
pression d'eau max. 6 bar.
Conexión del agua para refrigeración del aceite,
tubo salida G3/4", tubo retorno G3/4".
Presión máxima del agua 6 bares.

Stromeinspeisung
Main power supply
Alimentation du courant
Alimentación de corriente

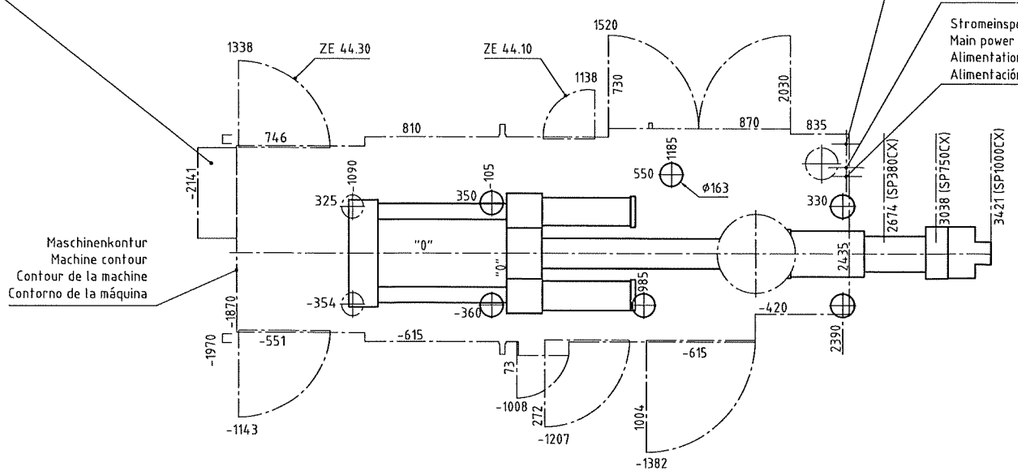

Das Fundament ist bis auf festen, tragfähigen Grund geführt.
Die bauausführende Firma hat die volle Gewähr für die Festigkeit des Fundamentes zu übernehmen.

Alle Maße sind Fertigmaße.

The foundation is to be lead on to firm and suppoting ground.
The contractor has to give full guarantee concerning the stability of foundation.

All measurements are finished sizes.

La fondation est à approfondir justu à la couche portante et ferme. L'exécuteur de la fondation doit prendre toutes les garanties sur la solidité de celle-ci.

Toutes les cotes sont des dimensions finies.

Los cimientos se apoyan sobre base firme y capaz de soportar el peso.
La empresa constructora de los cimientos debe asumir toda la responsabilidad sobre la capacidad de carga de los cimientos.

Todas las cotas son dimensiones terminadas.

Verwendbar für KM110/130CX SP180/380/750/1000CX						Maße ohne Toleranzangabe ISO 2768 XH-Norm N0114	DIN ISO 1302	Maßstab 1:20		Fert.Gew.: ...					
								Werkst. ...		WNr. ...					
								Rohf.Nr. ...		Mod.-/Ges.Nr. ...					
						2008	Datum	Name	Benennung						
						Bearb.	26.03.	PA03	PLAN,FUNDAMENT						
						Gepr.	26.03.	PA03							
						Norm.			PLAN,FOUNDATION						
						Abt.	KT113								
						KRAUSSMAFFEI Kunststofftechnik GmbH			Zeich.-Nr. 57 B 9213 Z					Anz. 1	
									Sach-Nr. 8485099					Blatt-Nr. 1	
	①	--x	1030619	08.04.08	PA03				Ers.f.: ...					Ers.d.: ...	
Mikro	Zust.	kommtvor-	AndNr.	Datum	Name	Urspr. 8476150									

Schutzvermerk ISO 16016 beachten