A

BEDIENUNGSSEITE
OPERATORS SIDE
COTE OPERATEUR
LADO DE OPERARIO

BEWEGL. WAP
MOVING PLATEN
PLATEAU MOBILE
PLACA PORTAMOLDES MOVIL

BEDIENUNGSGEGENSEITE
REAR SIDE
COTE OPPOSE A L'OPERATEUR
LADO OPUESTO A OPERARIO

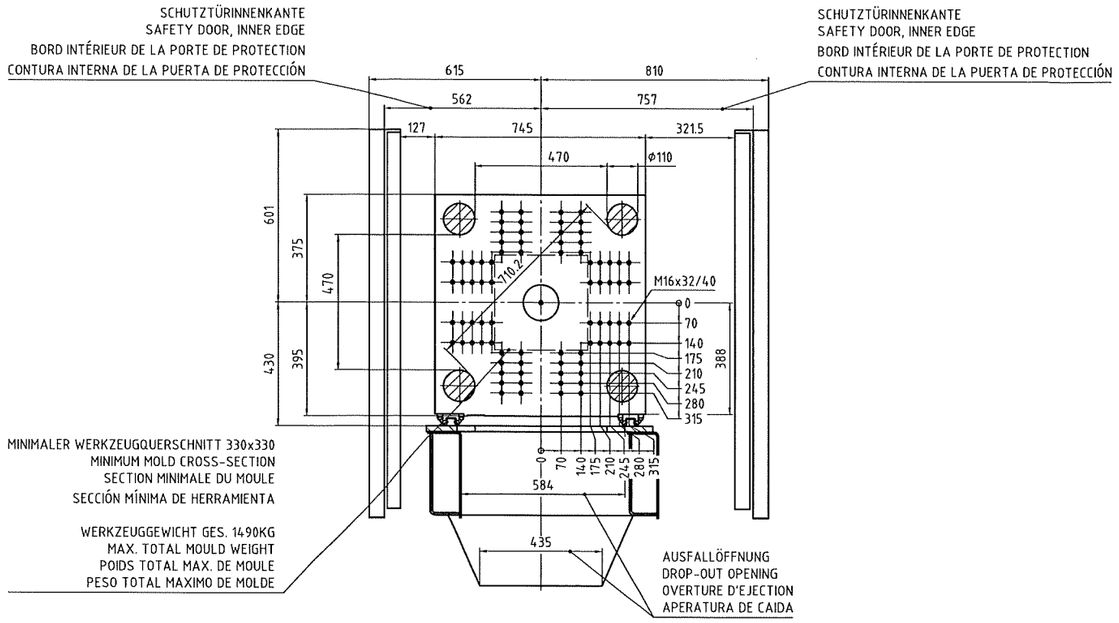

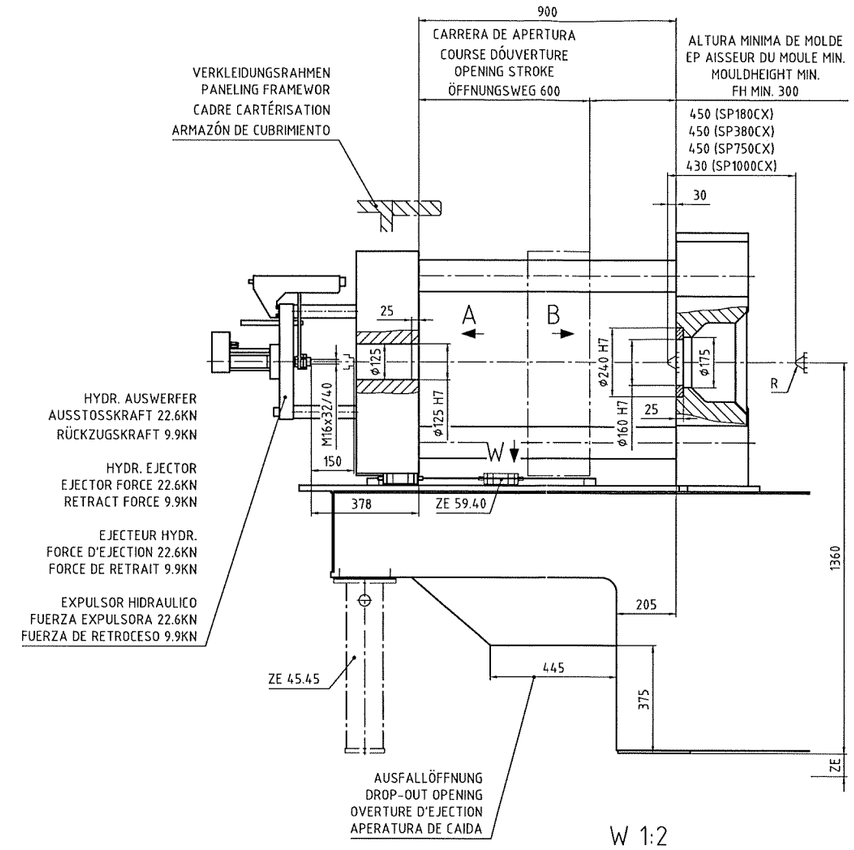

W 1:2

B

FESTE WAP
FIXED PLATEN
PLATEAU FIXE
PLACA PORTAMODES FIJA

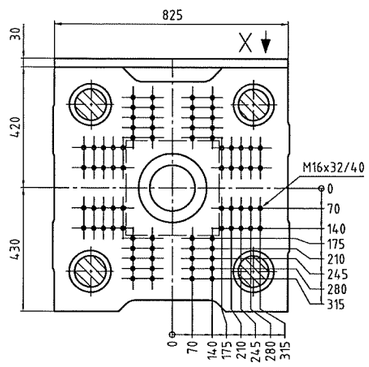

X - ZE 45.721

EUROMAP 18 - E9

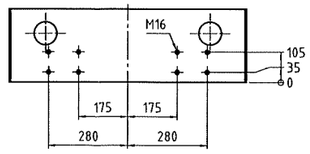

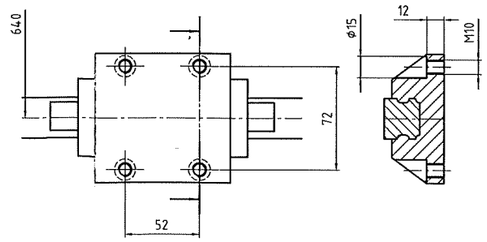

ZE 02.508	58,5±8,5
ZE 02.502	69±9
ZE 02.50	66±6
ZE	

SP 1000 CX	R 10
SP 750 CX	R 10
SP 380 CX	R 10
SP 180 CX	R 10
SP	R = STANDARD

Verwendbar für
KM110/130CX
SP180/380/750/1000CX

Maße ohne Toleranzangabe ISO 2768 KM-Norm N9148

DIN ISO 1302

Maßstab 1:10 | Fert.Gew. ...
Werkst. ... | WNr. ...
Rohtl.Nr. ... | Mod.-/Ges.Nr. ...

	Datum	Name
2008		
Bearb	26.03.	PA03
Gepr.	26.03.	PA03
Norm.		
Abt.	KT113	

Benennung
WERKZEUGANSCHLUSSMASSE
MOLD CONNECTION DIMENSIONS

KRAUSSMAFFEI Kunststofftechnik GmbH

Zeich.-Nr. 57 B 9413 Z | Anz. 1
Sach-Nr. 8485100 | Blatt-Nr. 1
Ersf.: ... | Ersd.: ...

Mikro | Zust. | kennlvcr | ÄndNr. | Datum | Name | Urspr. 8476151

Schutzvermerk ISO 16016 beachten