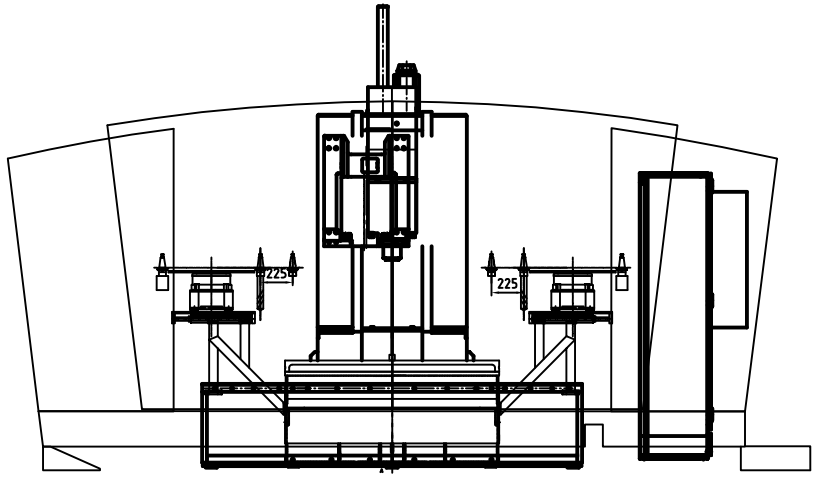

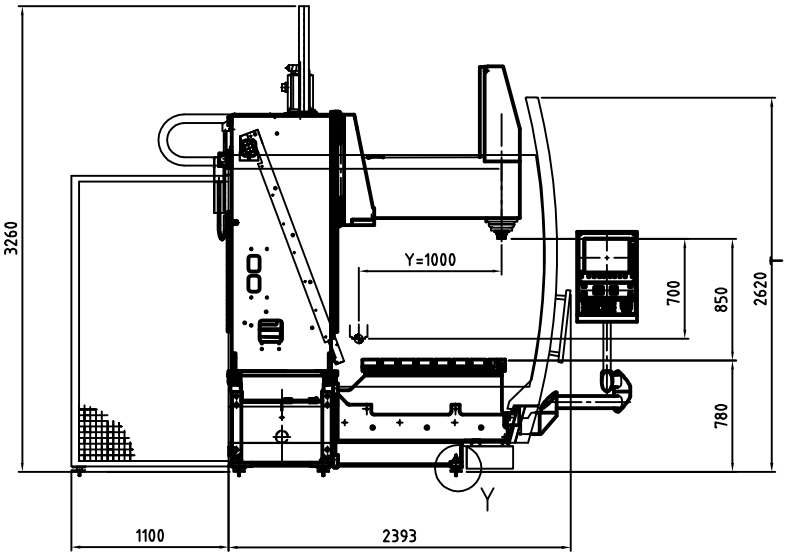

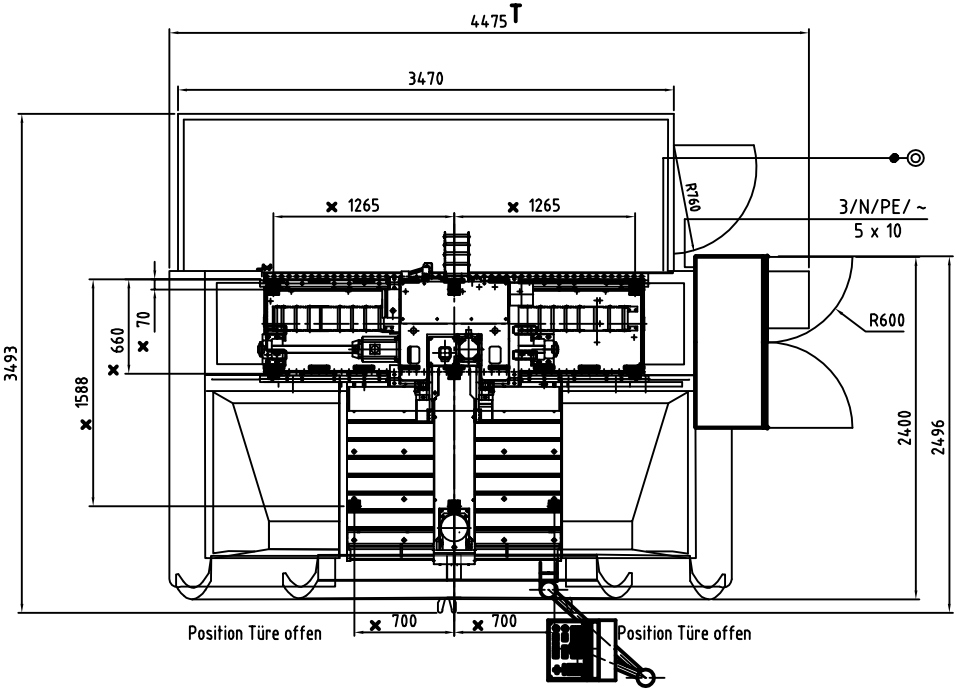

Y Verankerung

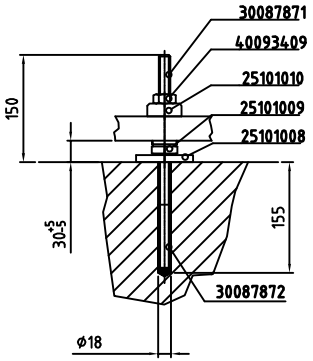

Energie:

Netzspannung	400 V ±5%/50 Hz
Anschlußstrom	40 A
Anschlußwert	30 kVA
Absicherung	50 A (träge)

Druckluft:

Netz	6bar, 40L/min
Drucktaupunkt	+4°C
Anschluß	G 3/8"

Fundament:

Steifigkeit	0.05mm/1000kg
Flächenpressung	250 N/cm²
Ebenheit	±5mm

Maschine:

Gesamtmasse	7400 kg
bewegte Masse	2500 kg
Beschleunigung	- m/s²

× Befestigungsmaße

T = Transportmaße

Technische Änderungen vorbehalten

Maßstab 1:25			Halbzeug:		Werkstoff:		
Normen: DIN ISO 2768-m, DIN ISO 1302, DIN 17615							
2001	Datum	Name	Benennung				
Bearb.	05.05.03	Strauch	Danusys 1510 (530) Aufstellplan				
Gepr.							
DONAU Werkzeugmaschinen Ulm-Einsingen			Teile Nr.:		Rohteil/Modell-Nr.:		kg
			Zeichn.-Nr.: A90-1361.000.2				Blatt 1
Zust.	Änderung	Datum	Name	Ersatz für:	Ersetzt durch:	Ähnlich:	1 Bl.

Diese Zeichnung ist noch dem Entwicklungsstand des Zeichnungsstatus gefertigt.Sie darf ohne unser Einverständnis weder verwältigt noch Dritten mitgeteilt werden.Für den Fall der Patenterteilung oder Gebrauchsmusterestragung bleiben alle Rechte vorbehalten. Von unseren Kunden ist die Zeichnung zu prüfen, da wir für etwaige Fehler keine Verantwortung übernehmen können.