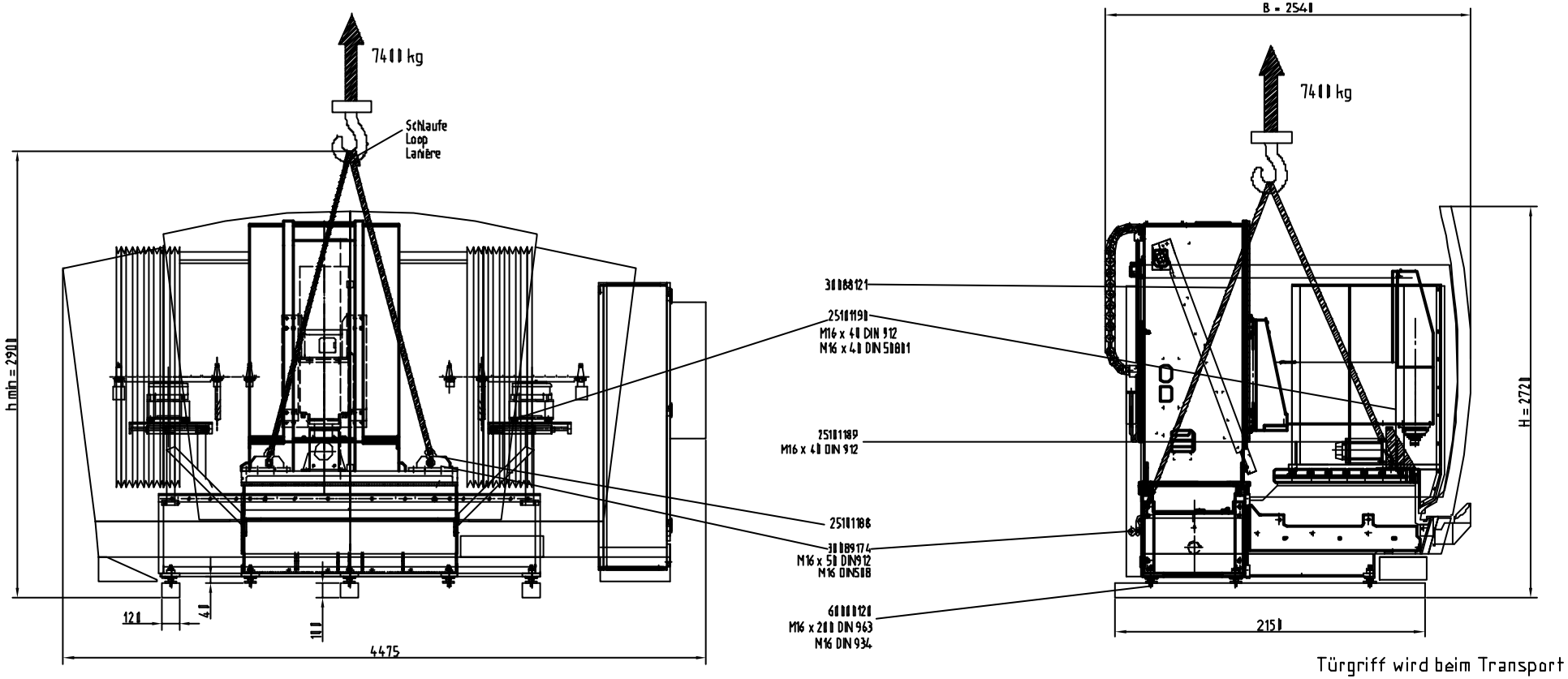

Türgriff wird beim Transport abmontiert

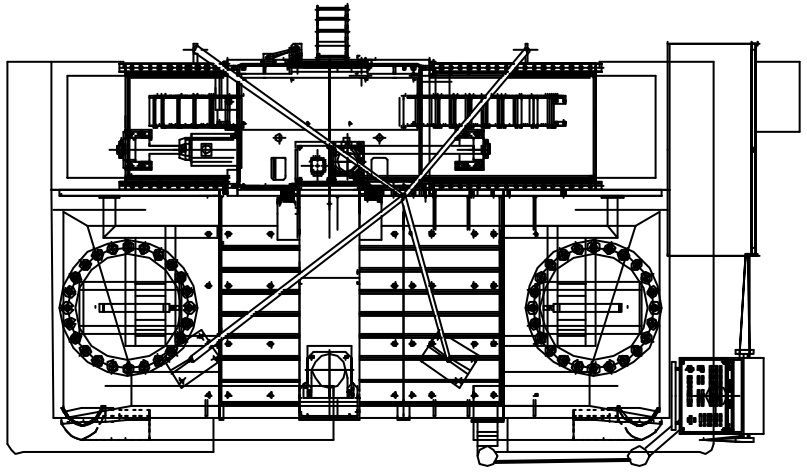

B = 2540	
L = 4475	
H = 2720	
G = 7400 kg	
h_{min} = 2900	

Maßstab 1:20			Maßzeug	Werkstoff	
Normen	DIN ISO 2768-m, DIN ISO 1002, DIN 17615				
Zeichn.	Datum	Name	Bemerkung		
Bearb.	05.05.2003	Strauch	Danusys 1510 (530) Maschinentransport		
Gepr.					
DONAU Werkzeugmaschinen Um-Einsingen			Teile Nr.	Rohteil/Modell-Nr.	kg
			Zeichn.-Nr. A90-1360.000.2		Blatt 1
Zust.	Änderung	Datum	Name	Ersatz für	Ersetzt durch	Übersicht	1 Bl.