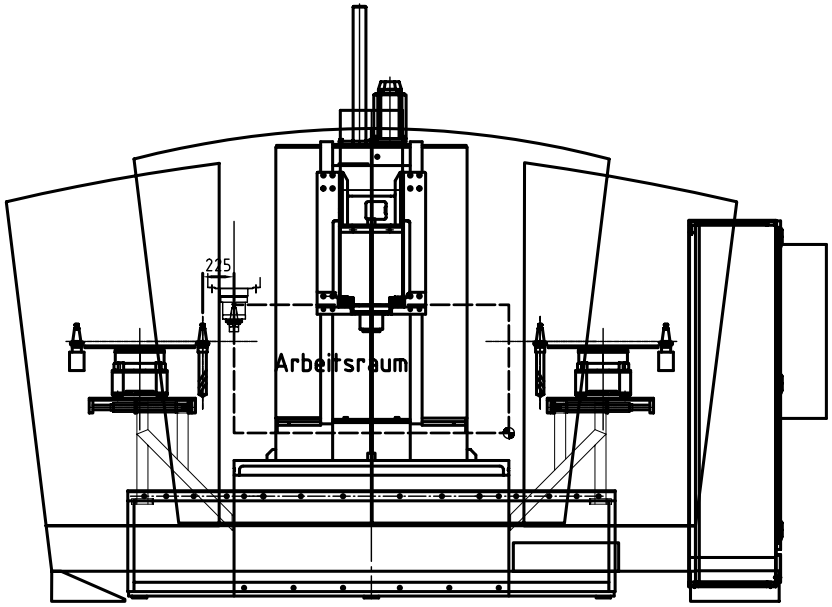

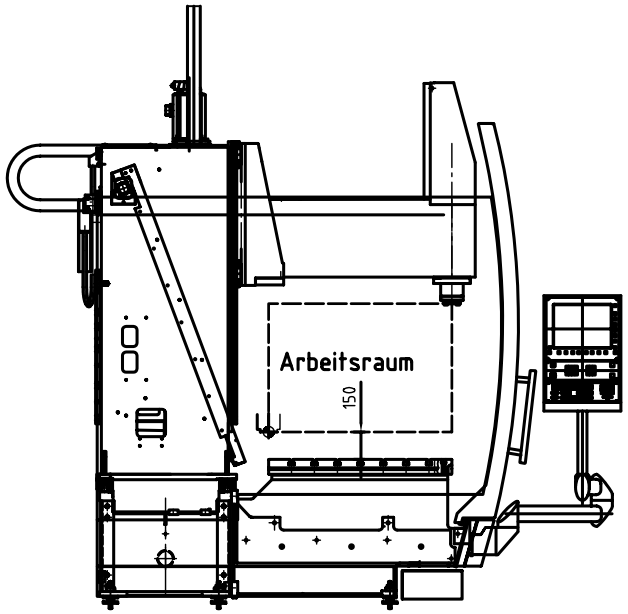

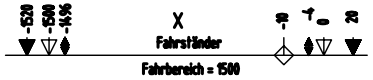

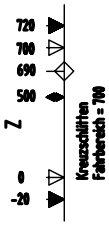

Technische Änderungen vorbehalten

- Maschinen-Nullpunkt
- Referenzpunkt NC-Achse
- Fahrbereich
- Festanschlag
- Werkzeug-Wechselposition

i				Maßstab 1:20			Halbzeug:	Werkstoff:
h				Normen: DIN ISO 2768-m, DIN ISO 1302, DIN 17615				
g				2001	Datum	Name	Benennung	
f				Bearb.	05.05.2003	Strauch	Danusys 1510 (530) Fahrbereich	
e				Gepr.				
d				DONAU Werkzeugmaschinen Ulm-Einsingen			Teile Nr.:	Rohteil/Modell-Nr.: – kg
c							Zeichn.-Nr.: A90-1364.000.2	Blatt 1
b								
a								
Zust.	Änderung	Datum	Name	Ersatz für:			Ersetzt durch:	ähnlich: 1 Bl

Diese Zeichnung ist nach den Entwicklungsstand des Zeichnungsdatums gefertigt. Sie darf ohne unser Einverständnis weder vervielfältigt noch Dritten mitgeteilt werden. Für den Fall der Patenterteilung oder Gebrauchsmusterentstehung haben wir Rechte vorbehalten. Von unseren Kunden ist die Zeichnung so zu pflegen, daß auf Ihr ständiger Wunsch unsere Verantwortung beendet ist.