Seitenansicht (rechts)

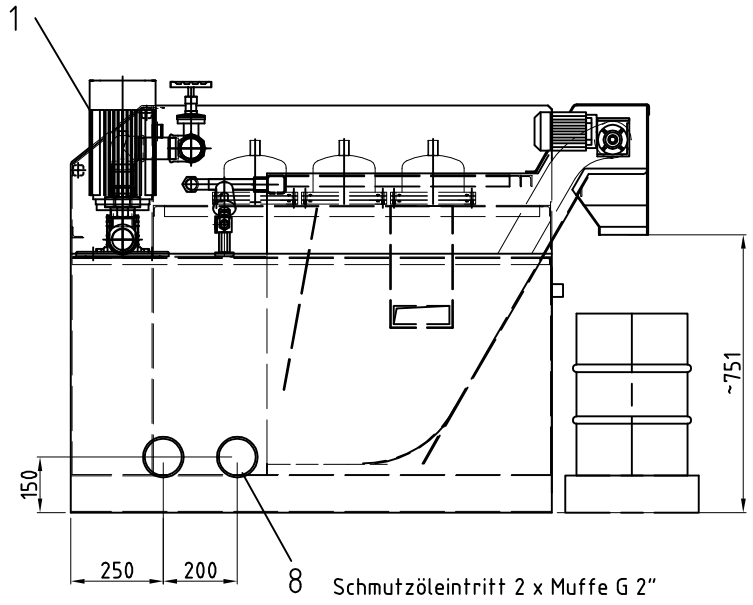

Vorderansicht

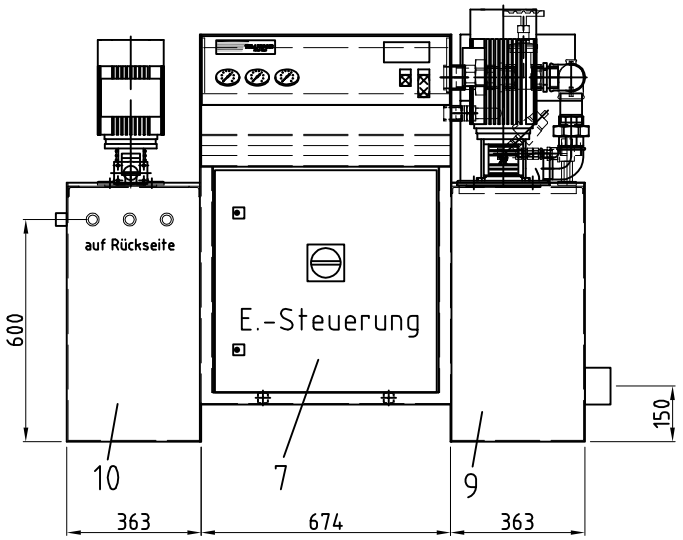

Seitenansicht (links)

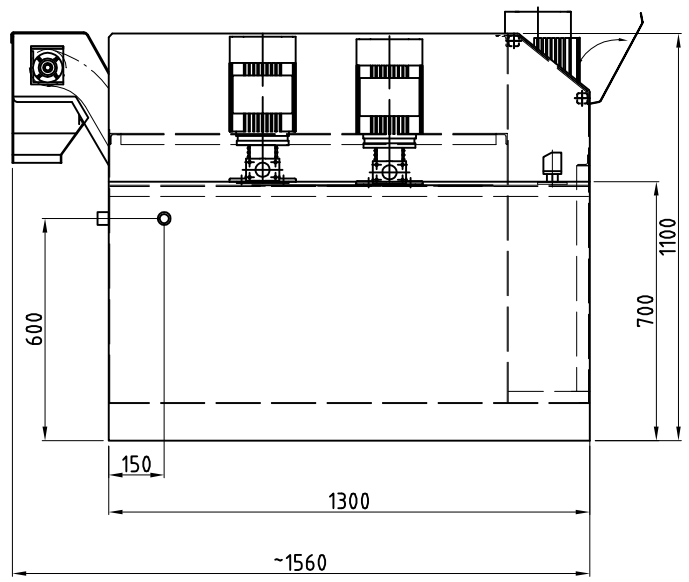

Draufsicht

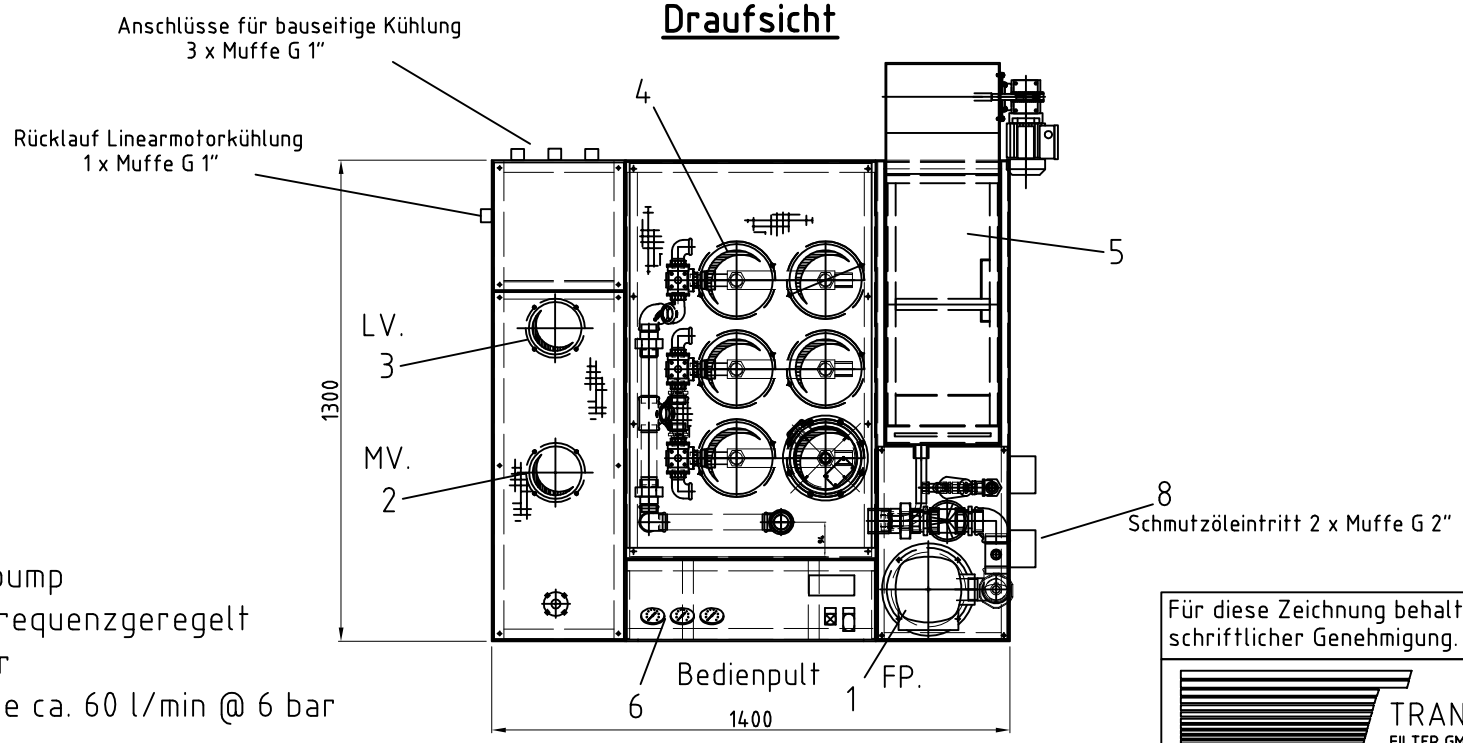

1 Filterpumpe - filter pump
2 Versorgungspumpe frequenzgeregelt ca. 200 l/min @ 10 bar
3 Linearmotorkühlpumpe ca. 60 l/min @ 6 bar
4 Filter - filter towers
5 Kratzförderer - scraper
6 Steuerung - controls
7 Schaltschrank - electrical cabinet
8 Schmutzöleintritt - dirt oil inlet
9 Schmutztank - dirt oil tank
10 Reintank - clean oil tank

Nr.	Datum	Änderung	Bearbeiter
a			

Für diese Zeichnung behalten wir uns alle Rechte vor. Weitergabe, Vervielfältigung oder Veröffentlichung nur mit schriftlicher Genehmigung. Verstösse verpflichten zu Schadenersatz.

TRANSOR FILTER GMBH

Oberfläche

Maßstab 1:20 | Position – | Menge –

Typ: III-2-210-A-KF
Tank: ~1140 l

Mat.: St-37
Farbe: RAL 7035

	Datum	Name
Bearb.	08.08.2013	Acker
Gepr.		
Norm		

Layout TCF Filteranlage

12790-T Rothenaicher (2 x Schütte)

101-12790-T-0

Blatt A3

Bl

Zust.	Änderungen	Datum	Name	Dateiname