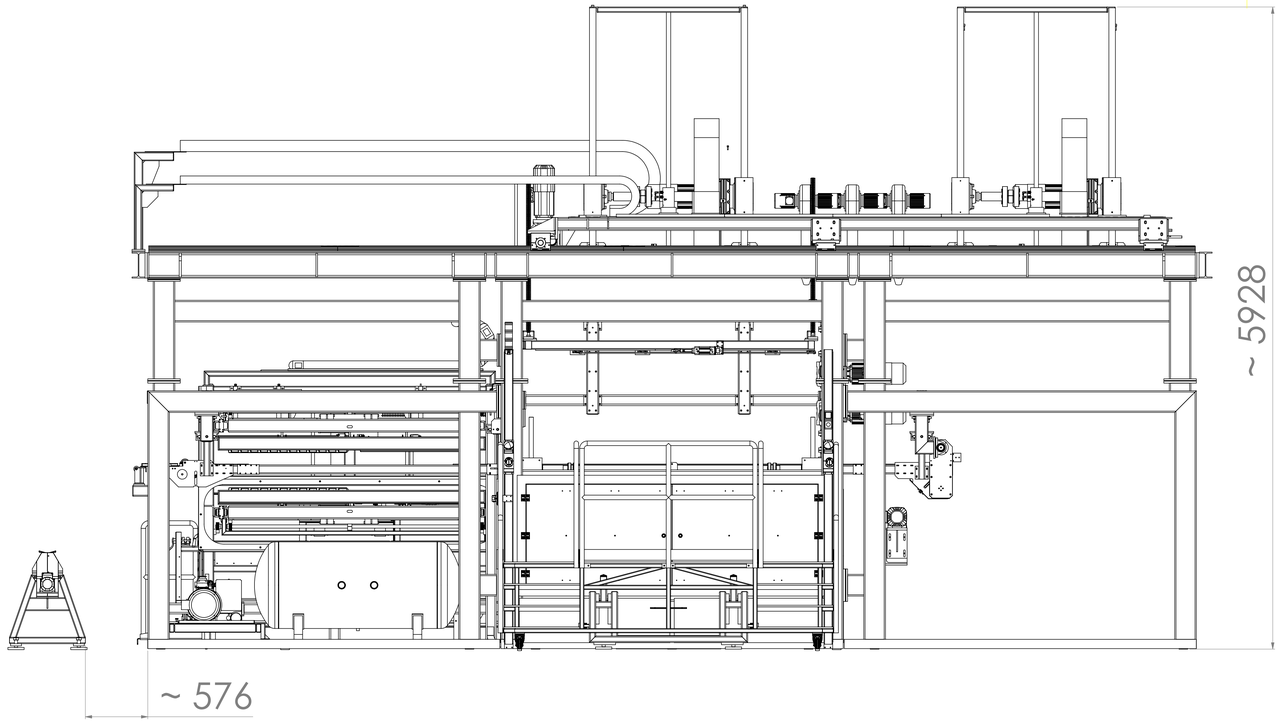

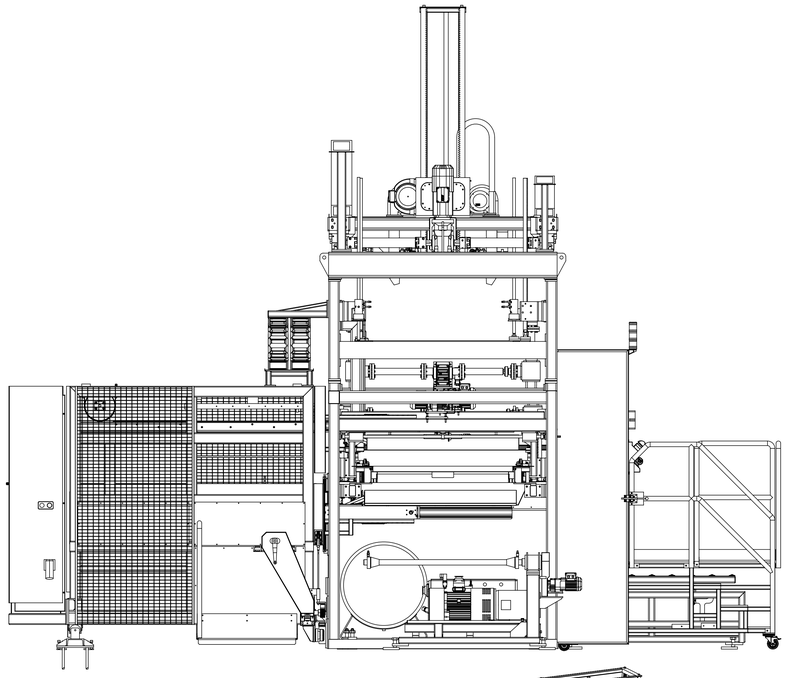

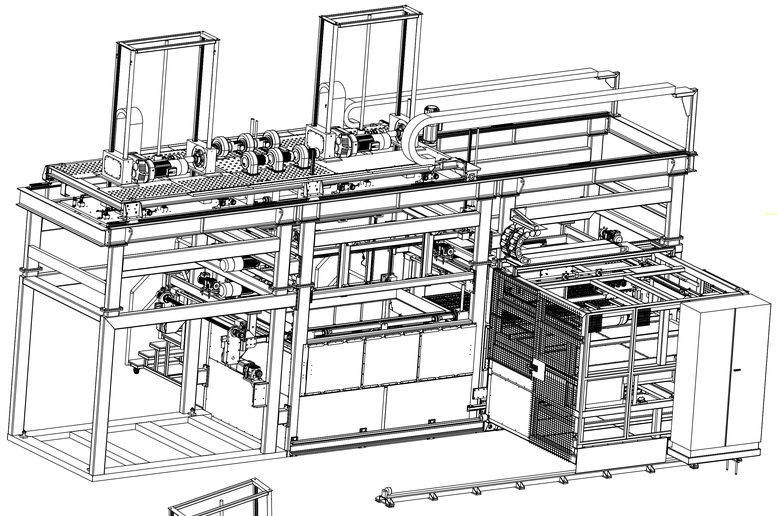

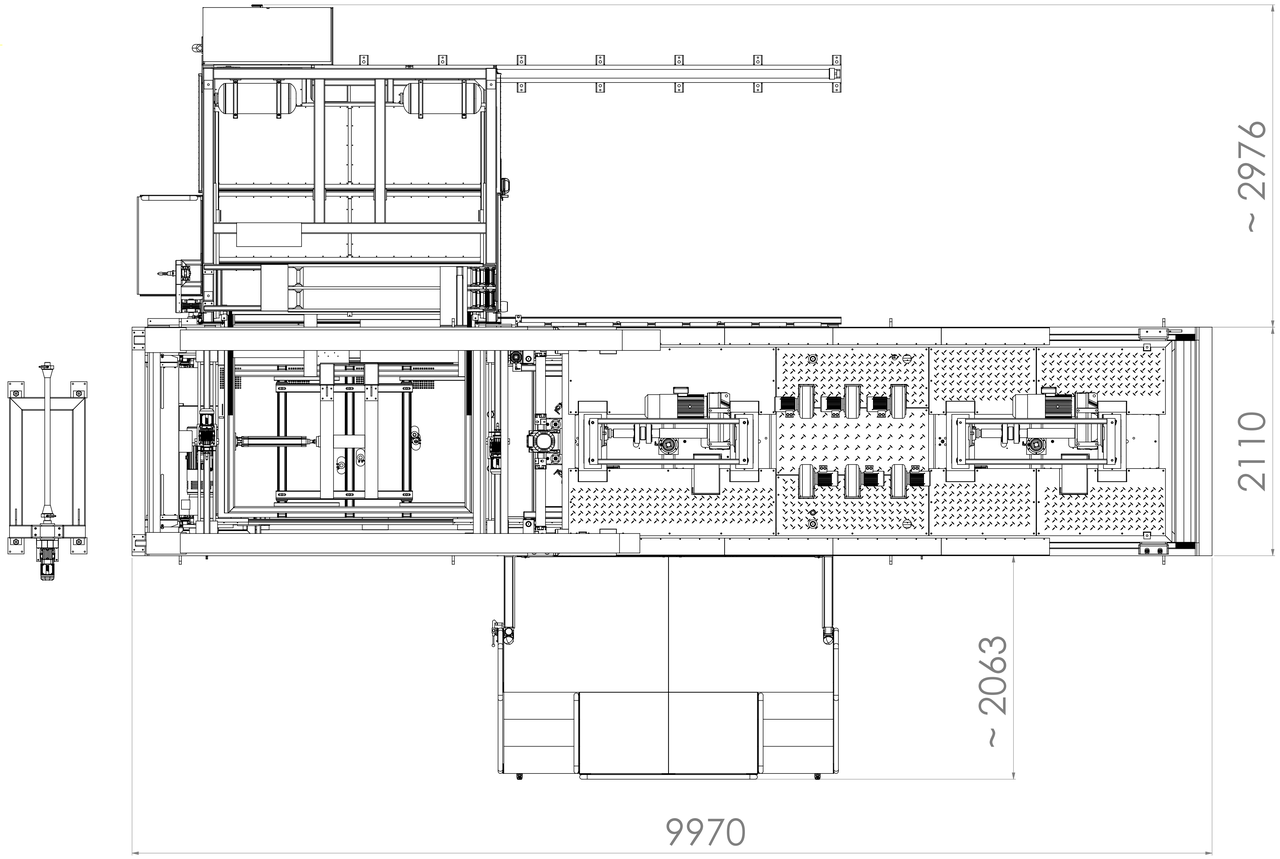

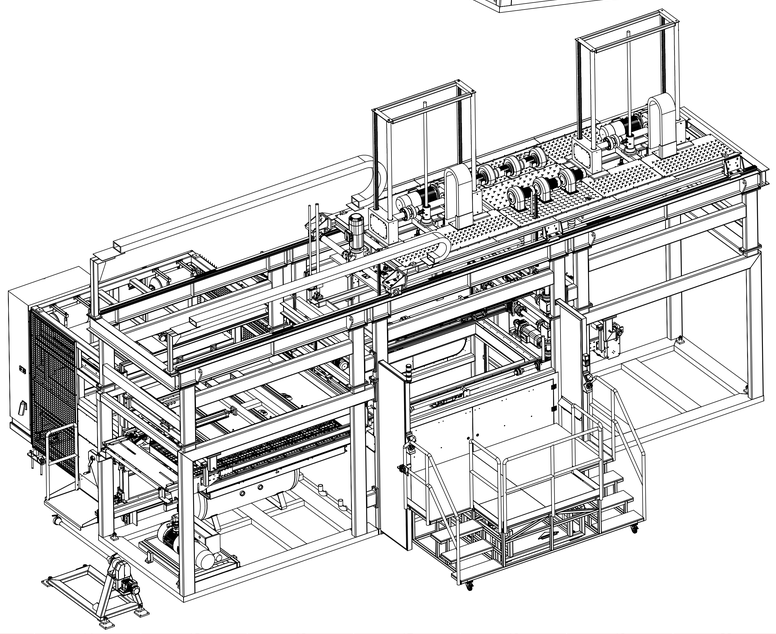

Baugruppennr :		Projektnr :	
Baugruppenname :		Projektname :	
Oberflächen n. DIN 1302		Maßstab :	Position : Menge :
Freimasstolarenzen m. DIN 7168 mittel	Gemäss DIN 34 behalten wir uns alle Rechte für diese Zeichnung vor.		
0,5-6 ±0,10 / 6-30 ±0,2 / 30-120 ±0,3 / 120-315 ±0,5 / 315-1000 ±0,8 / 1000-2000 ±1,2	Datum / Name		
	Bearb.	Pályázati Laborgép 2018 M.66999.999.92 2400x1200	
	Gepr.		
	Norm		
		FRIGO HUNGARY	Blatt
		- FHU221439	Bl.
Zust. / Änderung / Datum / Name / ISV Nr.			