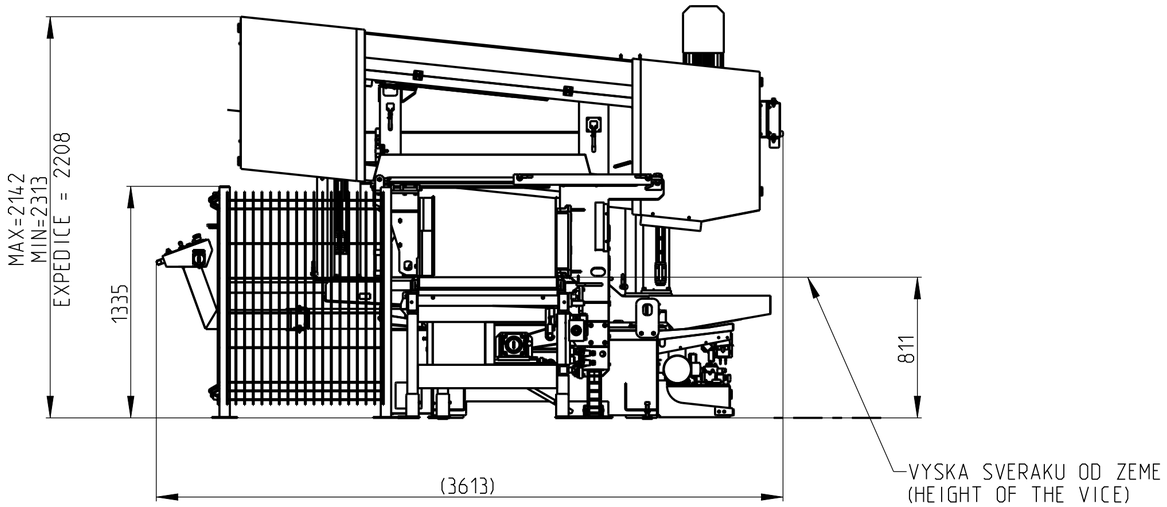

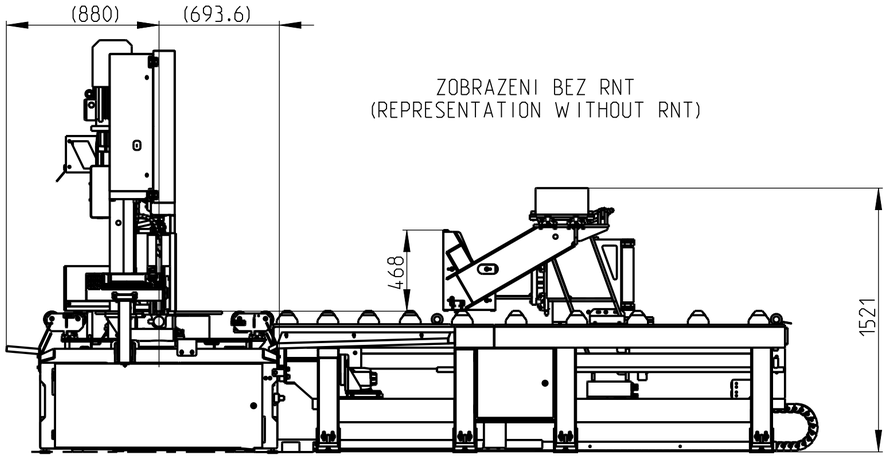

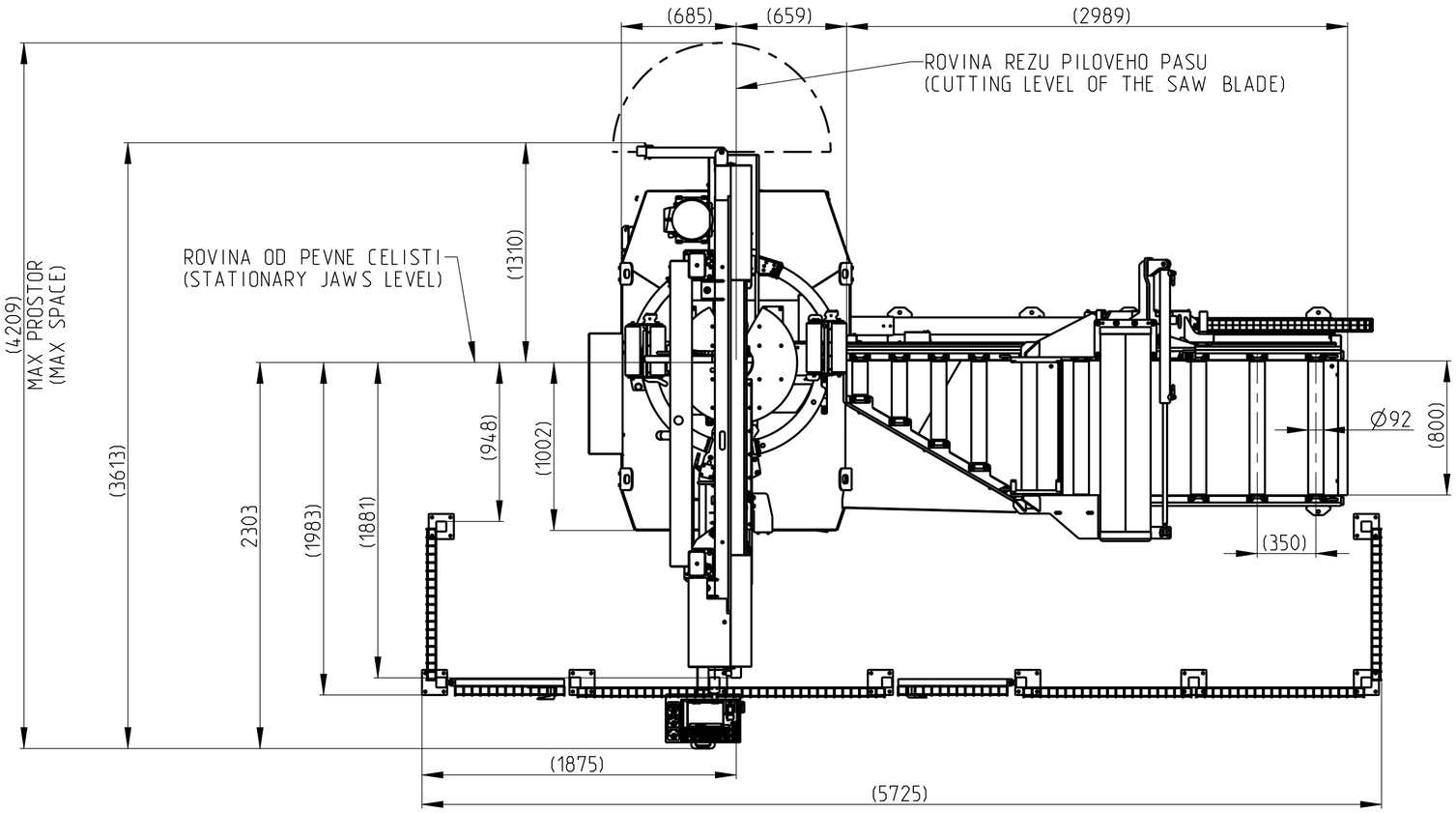

				PROMITANI	MATERIAL ---
					POLOTOVAR SESTAVA
					HMOTNOST 5052.481 kg
ZMENA		REV	DATUM	PODPIS	PEGAS
AUTOR	DZURENDA	STRUKTURA POVRCHU		MERITKO	NAZEV 500x760 HORIZONTAL X-NC
SCHVALIL	-	Ra12.5 ( )		1:25	NAME -
TECHNOLOG	-				
		REVIZE	STAV		C.VYKRESU 458.003.000.D
DATUM VYDANI	11.03.2021	0	VYVOJ		List 2/3
TOLEROVANI PODLE ISO 8015		PRESNOST ISO 2768 - mK			