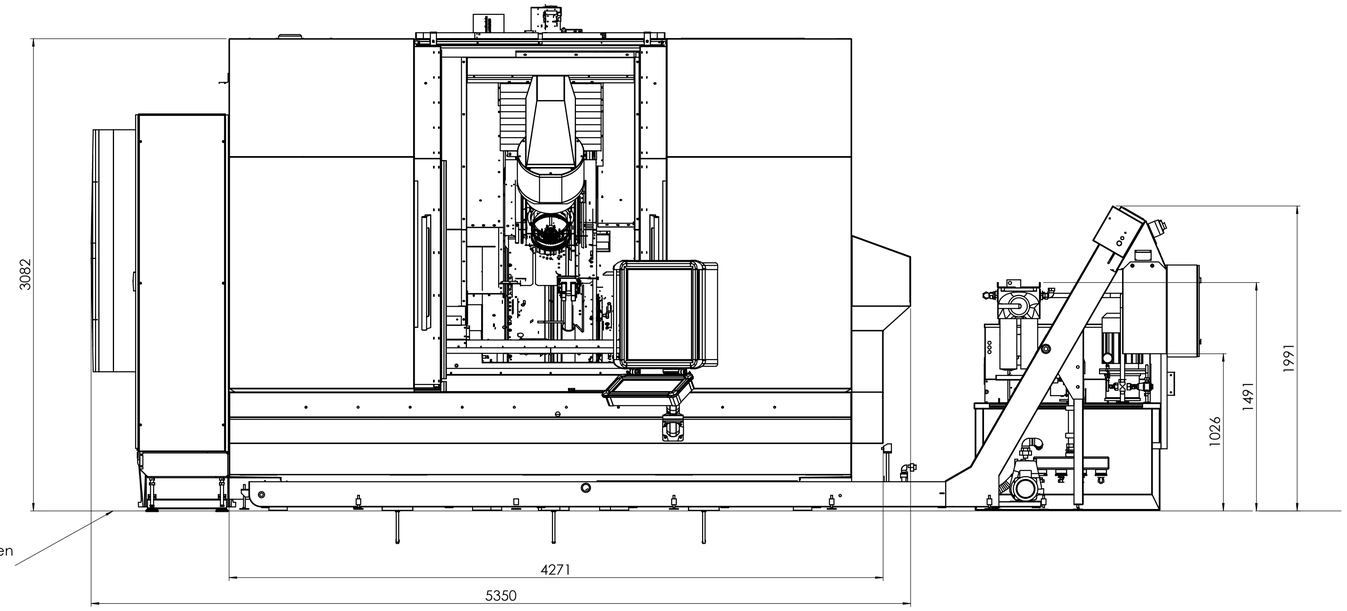

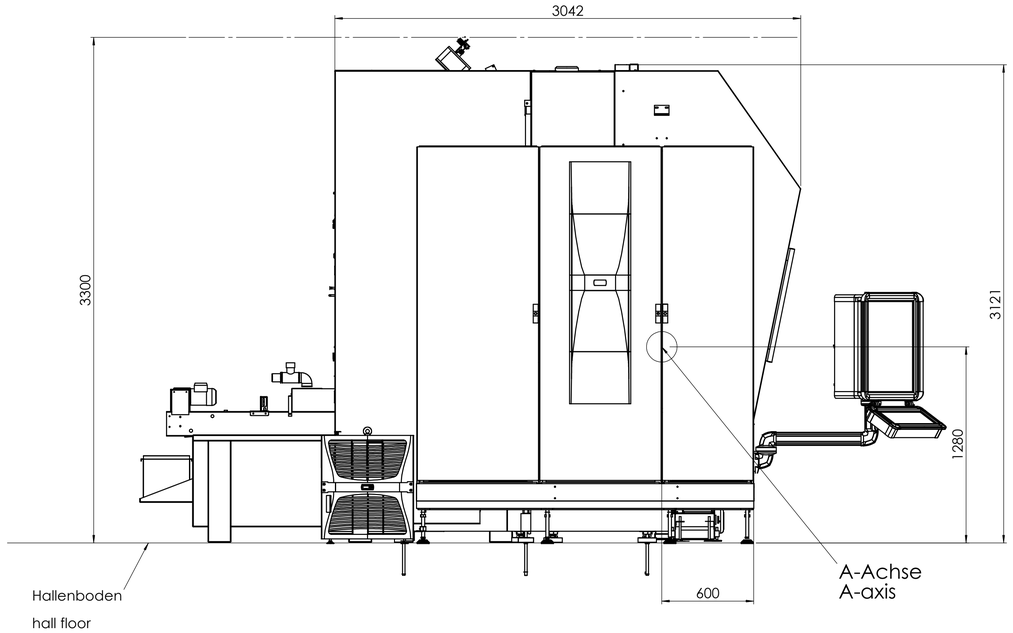

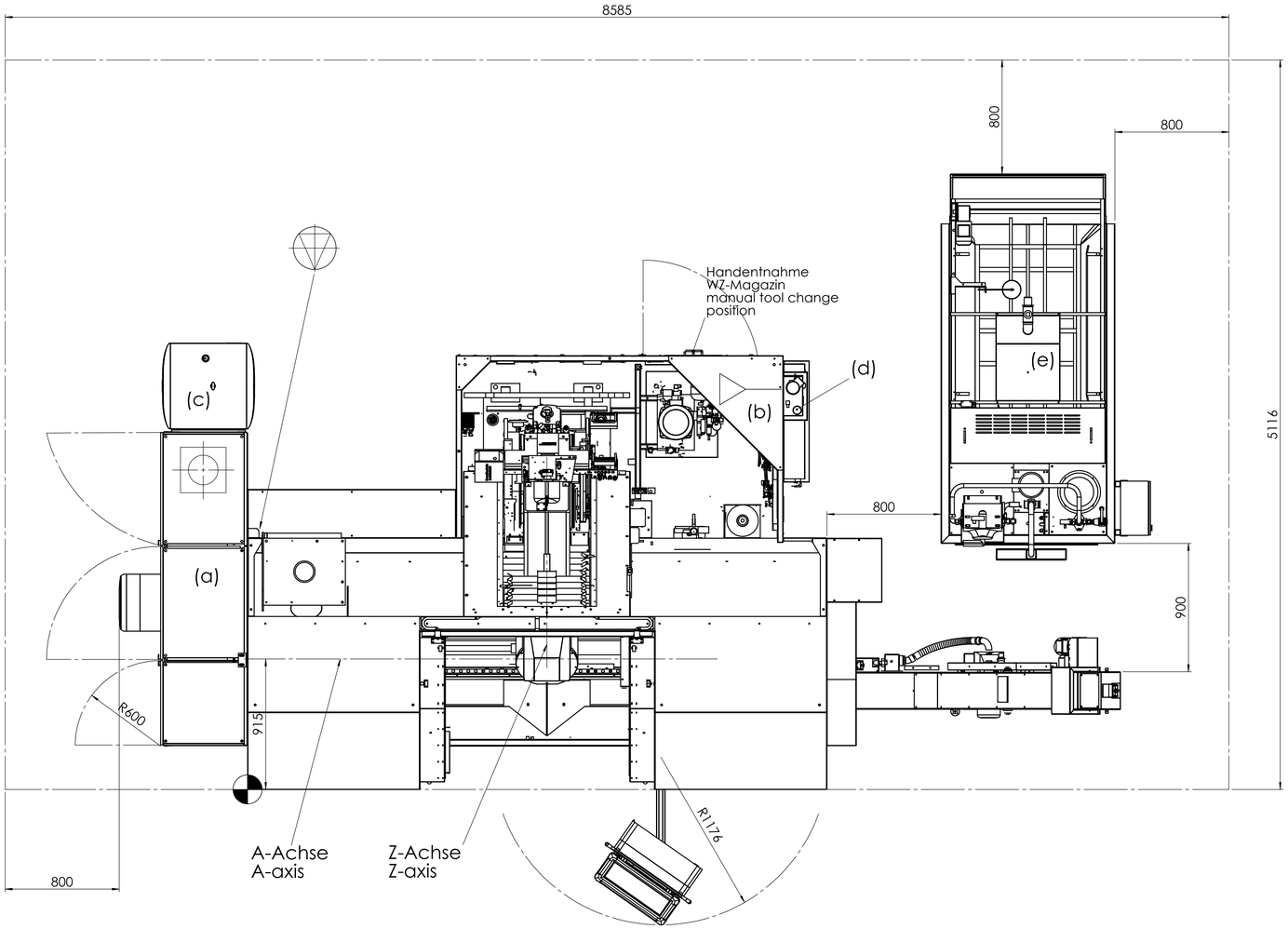

Legende Layout

Nullpunkt für Aufstellplan

ref.point for erection

Elektrischer Anschluss
Anschluss 800mm über Fundament
Elektrischer Anschluss:
3x400V (+/- 7%)
50Hz (+/- 2%)
+N +PE
Nennstrom: 120A

Electrical connection
Connection above foundation 800mm
electrical connection:
3x400V (+/- 7%)
50Hz (+/- 2%)
+N +PE
nominal current: 120A

Luftanschluss
Anschluss 300mm über Fundament

Druckluft 6bar , mittlerer Verbrauch 280 l/min
Druckluftqualität nach DIN ISO 8573-1
kältegetrocknet, vorgefiltert max. 5µm
Güteklassen: Feststoffe: 2
Öl : 4
Wasser : 4
Anschluss: 1/2"

Air supply
Connection above foundation 300mm

Compressed air 6bar , middle consumption 280 l/min
Quality of compressed air DIN ISO 8573-1
refrigerant dried, prefiltered max. 5µm
Quality category: Sediment: 2
Oil : 4
Water : 4
Connection: 1/2"

Anschluss Arbeitsraum-Spülung

Connection workspace cleaning

(a) Schaltschrank
control cabinet

(b) Versorgung Pneumatic
Pneumatic unit

(c) Kühlgerät
Cooling unit

(d) Versorgung Minimalmengen- und Fettschmierung
Supply with minimum quantity lubrication and grease lubrication

(e) Kühlschmiermittelfilter
coolant filter

Wartungszugänge / -räume
Space for maintenance

Zeichnung gültig für 09 163 000 000 00
drawing valid for

Weitergabe sowie Vervielfältigung dieser Unterlage sowie Verwendung und Mitteilung Ihres Inhaltes nicht gestattet, soweit nicht ausdrücklich zugestanden. Zuwiderhandlungen verpflichten zu Schadenersatz. Alle Rechte für den Fall der Patenteintragung oder GM-Eintragung vorbehalten.
Änderungen aufgrund technischer Entwicklung und technischen Fortschrittes vorbehalten.
Bei Abweichung der Anschlusswerte ist eine technische Klärung mit HAMUEL notwendig.
Darstellung mit Zusatzoptionen.

Reproduction and dissemination of this document and application and content of your message is not permitted unless expressly permitted. Offenses agree to compensation. All rights in the event of Patent registration or registration of GM reserved. Modifications reserved.
When connection value depart,technical clarification with HAMUEL is necessary.
Drawing with options.

POS.	Aenderung/MODIFICATION	Dat./DATE	Name/NAME
d	Rev.:004; Kühler linear zu Schaltschrank	16.11.2017	mb54
c	Rev.: Wert Nennstrom geändert	22.07.2016	se99
b	Rev.: Englische Benennung geändert	22.02.2016	hamuel
a	Rev.: Bemaßung korrigiert	08.10.2015	ld831

DIN ISO 5462-2
Projektionsmethode 1
FIRST ANGLE PROJECTION

Masse ohne Toleranzangabe nach DIN ISO 2768-m (Werte in mm)
DIMENSION WITHOUT TOLERANCE TO ISO 2768-m (ALL DIMENSIONS IN mm)

Oberflaechenangaben nach DIN ISO 1302 (Werte in Ra)
SURFACE SPECIFICATION TO DIN ISO 1302 (VALUE IN Ra)

	Dat./DATE	Name/NAME
Gez./DRAWN	11.01.2013	wg59
Gepr./CHECKED		

CAD-SYSTEM: SW2011
Werkstoff/MATERIAL: ---
Gewicht/WEIGHT: ---
MASSSTAB/SCALE: 1:20

Ers.f./REPL.FOR:
Ers.EDV-Ben./REPL.EDP-TITLE:
Ident-Nr.:
Ers.d./REPL.BY:
Ursprung/SOURCE:
Mod.-Nr./MOD.-NO.:
Z.-K.-Nr./S.-C.-NO.:

HAMUEL
Maschinenbau GmbH & Co. KG
Industriestraße 6
D-96484 Meeder

Benennung/TITLE: HSTM 500 HD Layout

Bl.-Nr. SHEET: 1
Bl.-Anzahl SHEETS: 1

Dokument-Nr./DOCUMENT-NO.: 09 162 000 000 00
Pos.-Nr./POS.-NO.:
Rev./REV.: 004
Nur per CAD aendern / CHANGE BY CAD ONLY
Erg.-Ben./ADDIT.TITLE:
A1

DIN ISO 16016
Schutzvermerk beachten:
Protection notice remarks:
ISO 16016