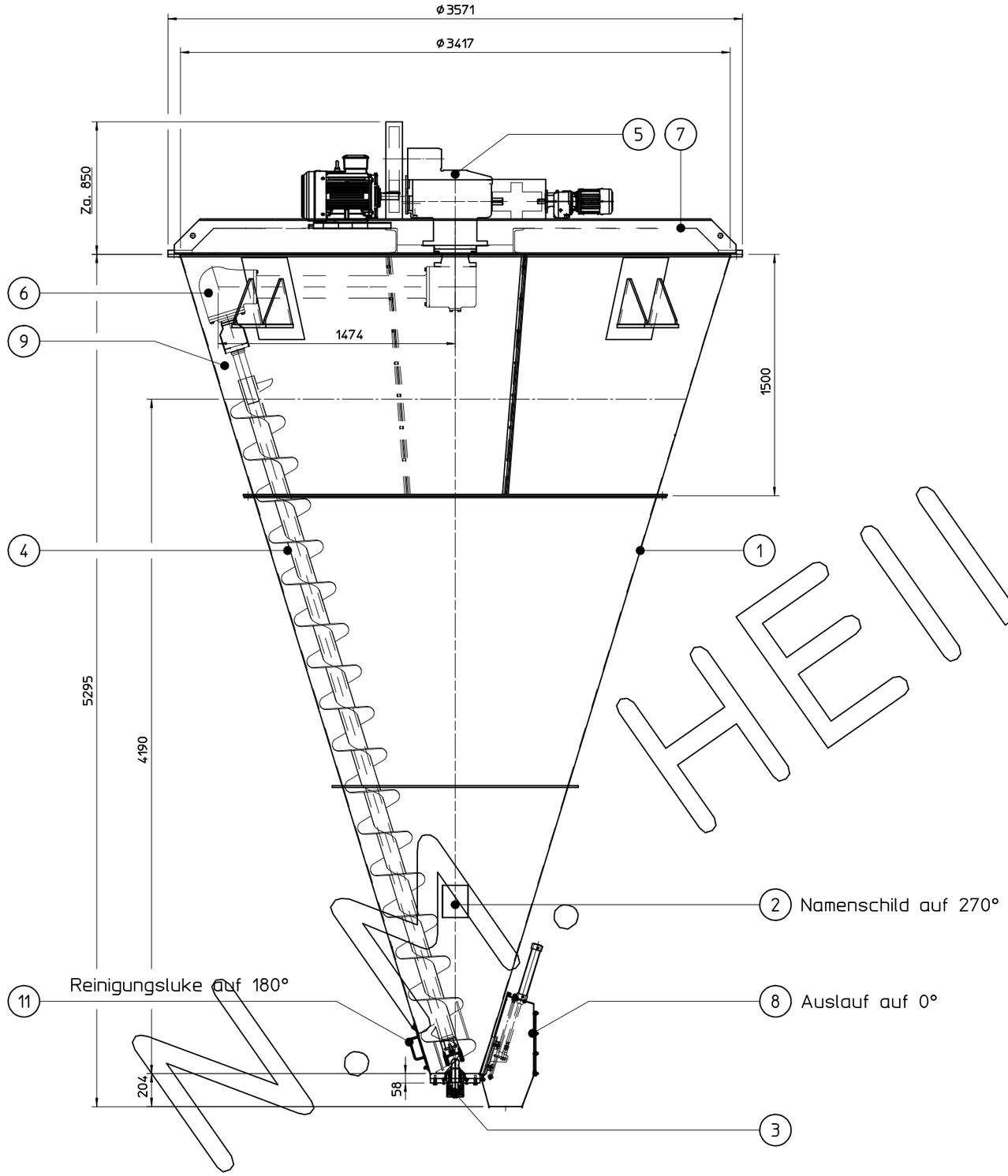

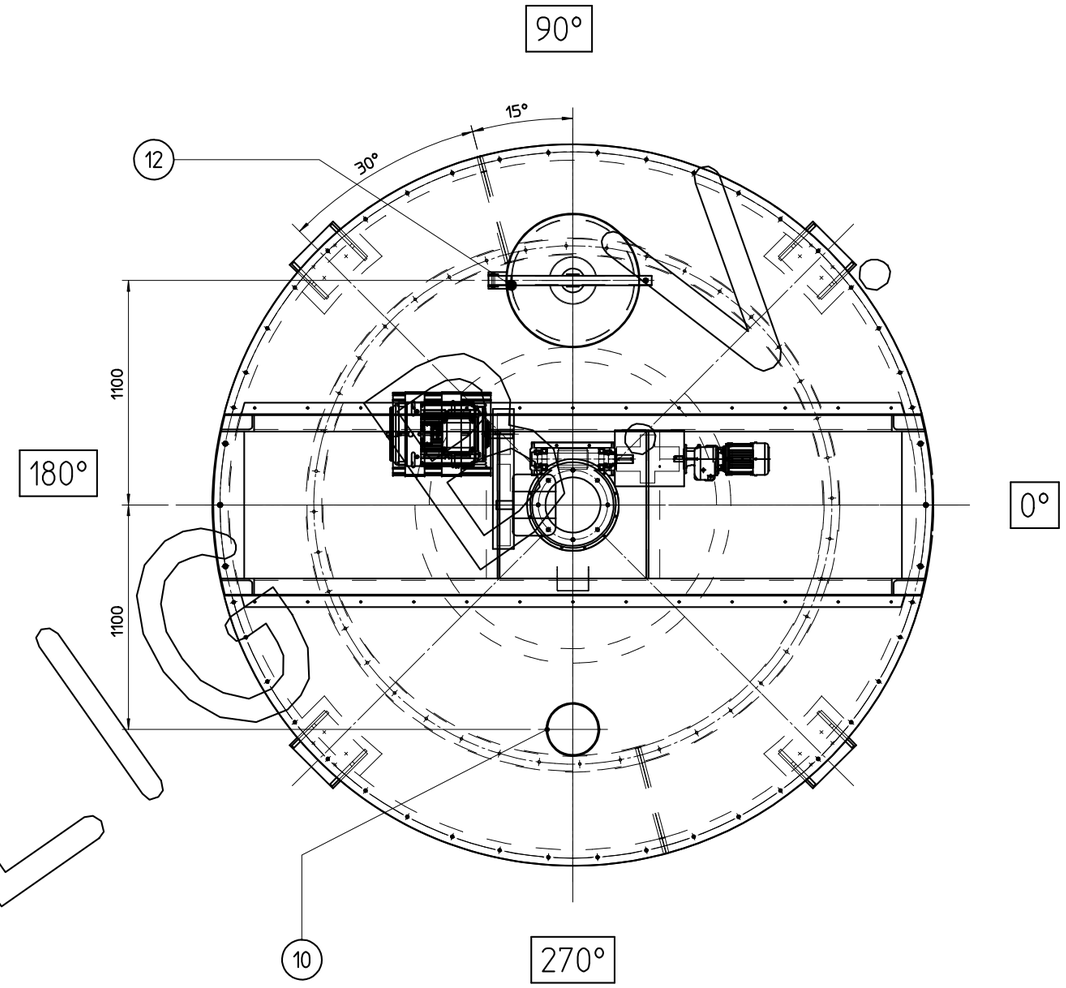

Dimensions ±0.5%

FOR INFORMATION ONLY

DRAWINGS AND DATA SHALL HAVE A PURELY INFORMATIVE BASIS AND SHOULD BE REGARDED AS BEING UNDER RESERVE. THEREFORE NO RIGHTS CAN BE DERIVED FROM THIS INFORMATION

12	1	Mannloch	ø600		
11	1	Reinigungslüke			
10	1	Einfulltrichter	ø200		
9	1	Bogenzahnkopplung			
8	1	Auslauf			
7	1	Traverse			
6	1	Schwenkarm			
5	1	Getriebe			
4	1	Mischschnecke			
3	1	Untere lagerung			
2	1	Namenschild			
1	1	Behälter			

TEKENING VRIJGEGEVEN VOOR | ORIENTATIE EN AANVRAAG | TOLERANTIE VOLGENS DIN 7168-M | TOTAALGEWICHT: kg.

PRODUCTIE | WERKORDER - | DAT. | PAR. | CORRECTIE | LETTER | DATUM | PARAAF

schaal: 1:15 | BI/BEH. TEK -

Konusmischer V-Mix 10.000PLOR

Deze tekening is ons eigendom. Geheel of gedeeltelijk gebruik copieren of inzage aan derden, alleen met onze schriftelijke toestemming. (auteursrechten voorbehouden)
© copyright

GET. | DAT. | GEC. | TEK. No. A1

HEILIG MIXING TECHNOLOGY
HEILIG GROUP
Newtonstraat 17
1704 SB Heerhugowaard
T: +31 (0)88 1704 300
E: info@heiligmixers.com

HEILIG