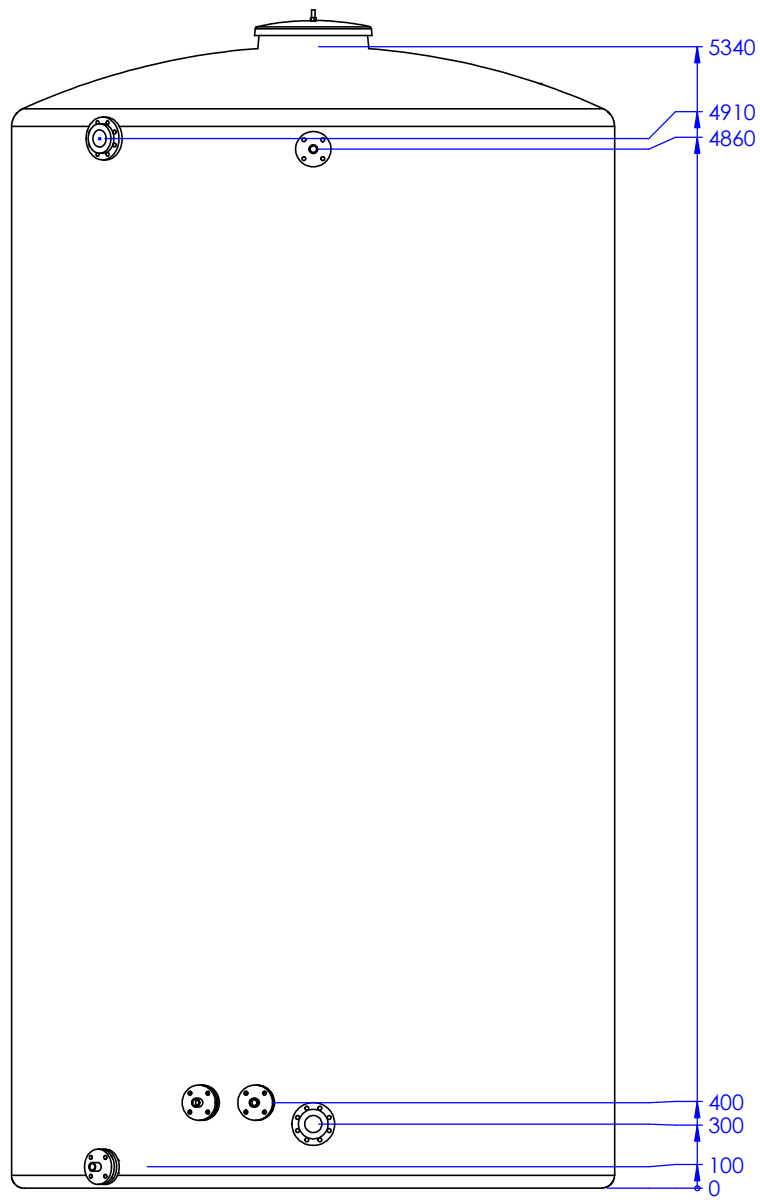

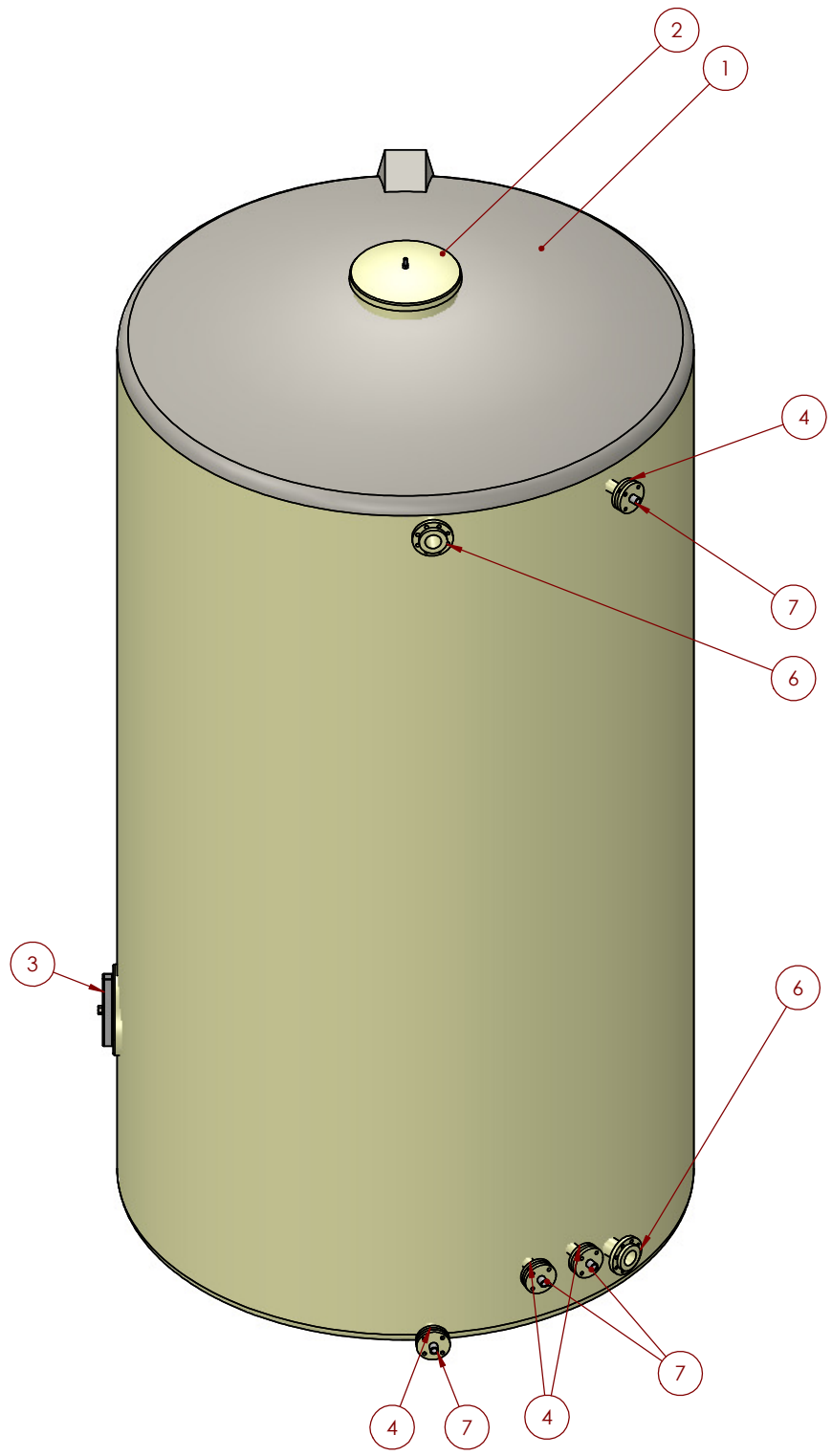

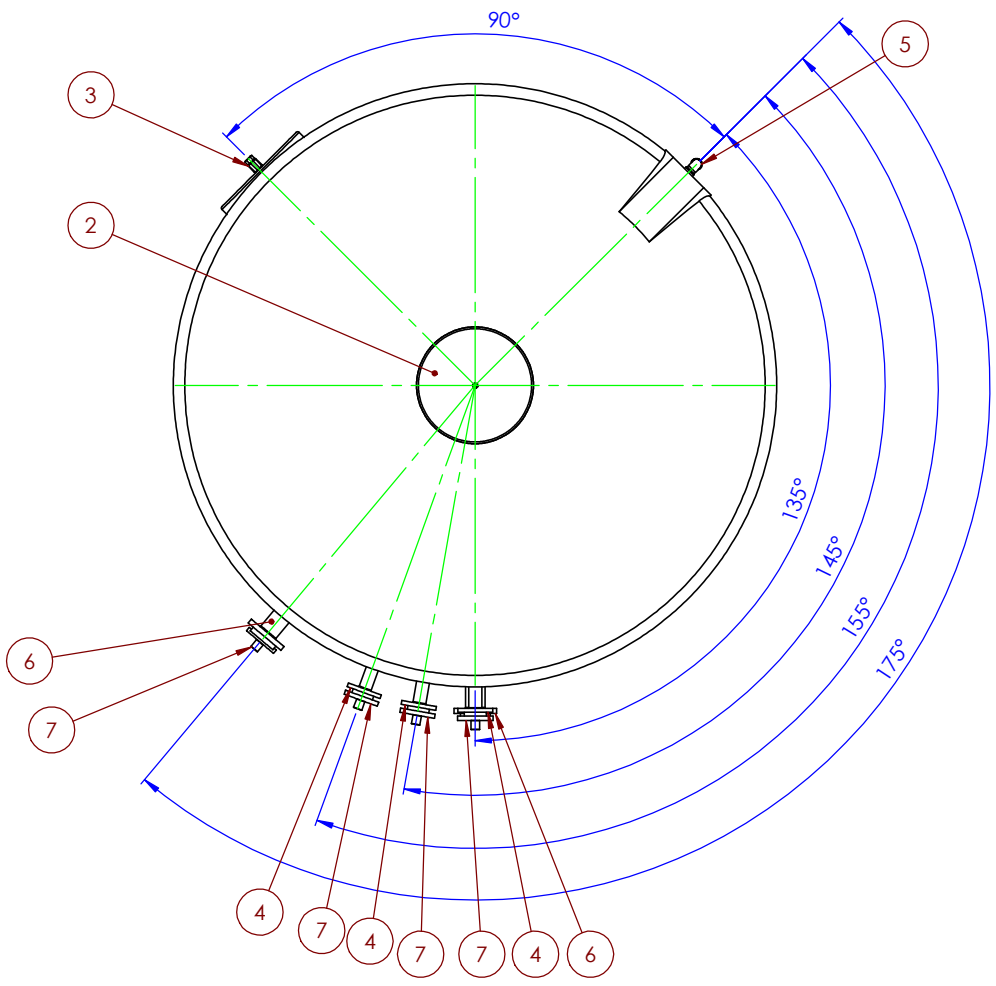

ITEM Nr.	Benaming	Materiaal	afmeting	aantal
1	VBEW-Ø3000, 30m³			1
2	GVK mangat Ø500 met RVS helicopter	GVK	Ø500	1
3	GVK ovaal mangat met deksel (incl. Perbunan dichtingsring)	GVK	440x340	1
4	GVK losse flens DN50	GVK	DN50 - PN16	4
5	vulbuis Ø50	PVC	Ø50	1
6	GVK losse flens DN80	GVK	DN80	2
7	blindplaat DN50 met RVS mof 1"			4

Detail flens DN80

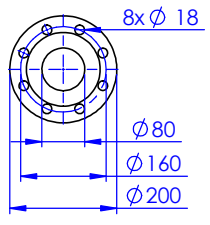

overzichtstekening

Hars:

Kleur:

REV A:		
REV B:		
REV C:		
REV D:		

M.I.P. NV Vaart 20
2310 Rijkevorsel
tel.: 03/311.68.66
fax: 03/311.79.38
web: www.mip-nv.com
email: info@mip-nv.com

REV

Klant:
Project:
Order nr.:
product:

Getekend:	Jan Lauryssen	Materiaal:	
Datum:	4/02/2016	Gewicht:	
Pagina:	1 van 1	Aantal:	
1:25			A3

Deze tekening blijft onze eigendom en mag zonder nadrukkelijke toestemming niet gecopieërd worden