- Zerkleinererauflagefläche
- Surface de support du broyeur
- Shredder supporting surface
- Trichterauflagefläche
- Surface de support de la tremie
- Hopper supporting surface

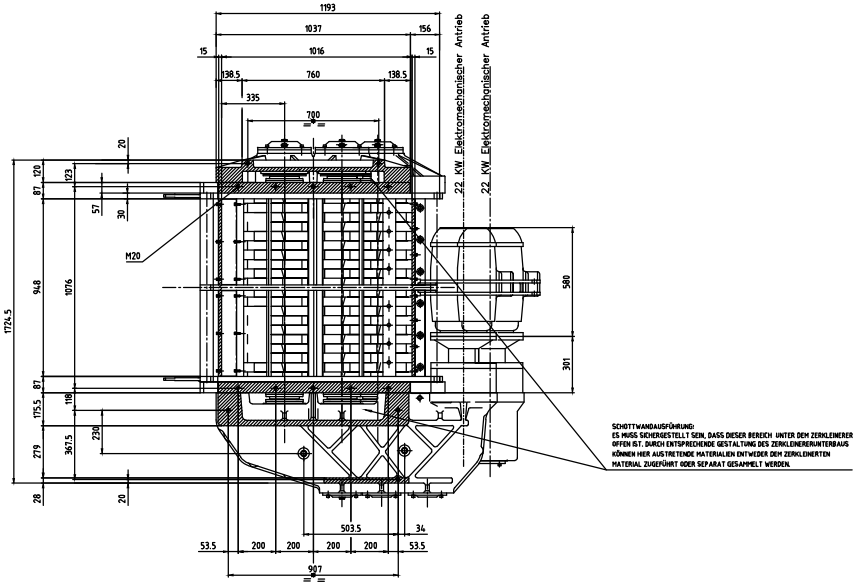

SCHOTTWANDAUSFÜHRUNG:
ES MUSS SICHERGESTELLT SEIN, DASS DIESER BEREICH UNTER DEM ZERKLEINERER OFFEN IST. DURCH ENTSPRECHENDE GESTALTUNG DES ZERKLEINERERUNTERBAUS KÖNNEN HIER AUSTRETENDE MATERIALIEN ENTWEDER DEM ZERKLEINERTEN MATERIAL ZUGEFÜHRT ODER SEPARAT GESAMMELT WERDEN.

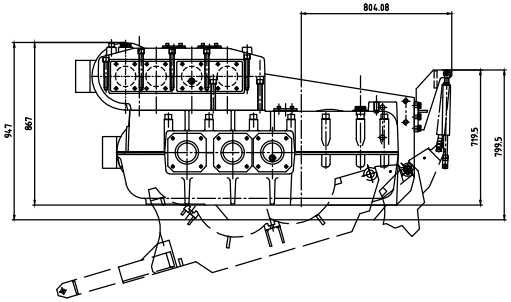

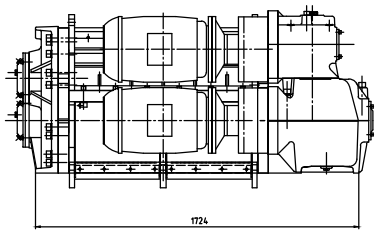

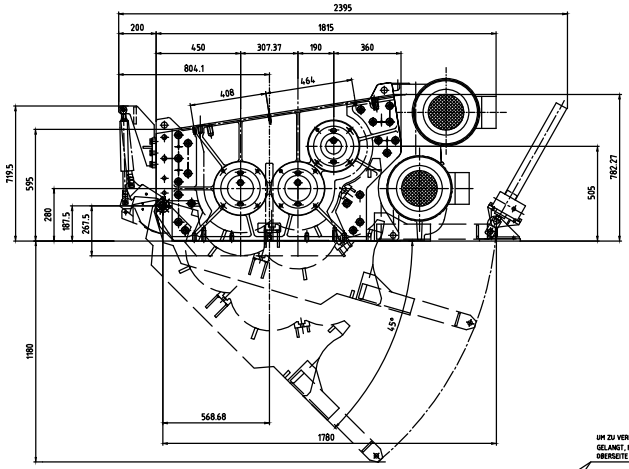

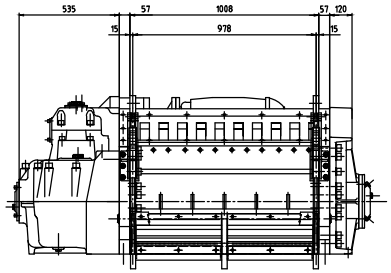

TRICHTER AUFLAGEFLÄCHE

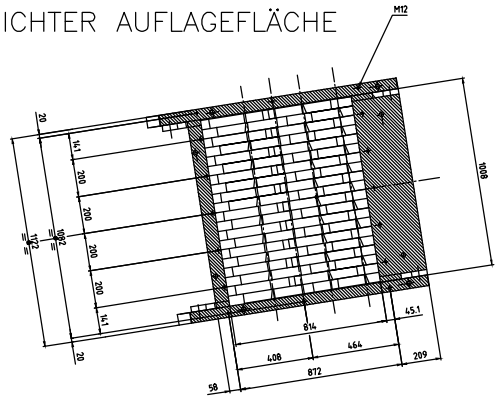

UM ZU VERHINDERN, DASS FREMDMATERIAL IN DEN BEREICH DER SCHOTTWANDDURCHFÜHRUNG GELANGT, MÜSSEN GEGEBENENFALLS DIE SCHOTTWANDÖFFNUNGEN AN DER SCHNEIDWERKS-UNTERSEITE DURCH VERSCHRAUBTE ABDECKBLECHE GESCHLOSSEN WERDEN.

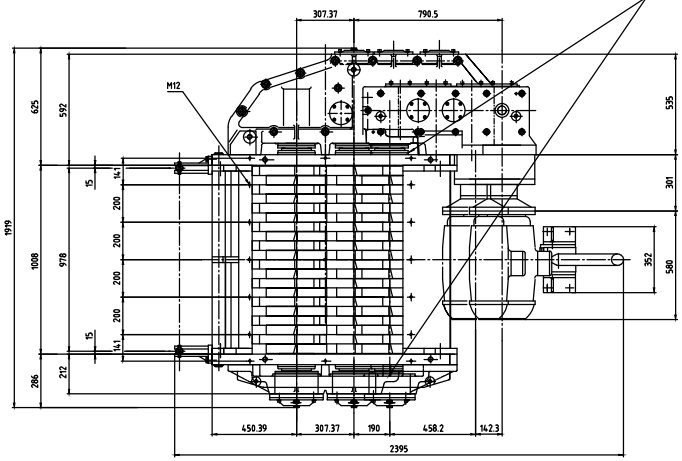

			Allgemeine Toleranzen ISO 8015 ISO 2768-m ISO 13920-A	Oberfläche	Maßstab 1:10	Folien	Menge: Verschiedene
					Benennung		
			Bearb.	Datum	Name		
			Gezeichnet	30.11.2010	KNIEBEL		
			Geprüft				
			Freigabe				
Zust.	Änderungen	Datum	Name	Freigabe	SIS-0818	Ers. für	Ers. durch

ZERKLEINERER -
TYP M480/3-1000

Zeichn.-Nr.
M480-3-1000

Blatt 1 von 1