Burger Hub- und Transportmittel GmbH
Distribution Deutschland

Junostraße 30 | 35745 Herborn-Burg

Telefon: +49 2772 9657-0

E-Mail: kontakt@bhtgmbh.de

www.bhtgmbh.de
www.hangcha-gabelstapler.de

HANGCHA

BHT GABELSTAPLER FÖRDERTECHNIK

Folgen Sie uns auf Instagram

Folgen Sie uns auf Facebook

Folgen Sie uns auf YouTube

"Hangcha Forklift" App herunterladen

ISO45001

ISO045001:2018

ISO14001

IS014001:2015

ISO9001

IS09001:2015

HANGCHA trucks conform to the European Safety Requirements.

HANGCHA Group Co., LTD behält sich das Recht vor, Änderungen bezgl. Farbe, Spezifikationen, Ausstattung und sonsstige Details, dierer Bröschüre ohne Vorankündigung vorzunehemn. Fahrzeugfarben können von den Farben in dieser Brochure abweichen.



SERIE XE

ELEKTRISCHE GABELSTAPLER MIT LI -IONEN BATTERIE

Traglast 1,500 bis 3,800kg


XE
SERIES
HANGCHA
30
35

XE SERIES

MEISTERN SIE GROSSE AUFGABEN.

Angetrieben durch Li-Ionen Akku in Spezialanfertigung und Permanentmagnet - Synchronmotor, stellt Hangcha zwei neue Modelle mit einzigartigen Leistungsmerkmalen vor: Eine Standard - und eine Hochleistungsvariante. Anderweitige Komponenten konnten von den bewährten Modellen mit Verbrennungsmotor übernommen werden. Ergonomische Arbeit, einfache Wartung, zuverlässiger Betrieb und problemloser Außeneinsatz sind, wie von den übrigen Hangcha - Modellen her gewohnt, jederzeit gewährleistet.

Eleganter Gesamtaufbau

- Ein idealer Kompromiss wurde gefunden zwischen formschönem Gesamtaufbau und robuster Karosserie.
- Gleichzeitig elegant und trotzdem sparsam gehalten wurden die Modelle, um überflüssigen Schäden vorzubeugen.

Sparsam und effizient

- Die Kombination aus durchzugsstarkem Motor und optimalem Übersetzungsverhältnis sorgt für Steigfähigkeit, hohe Fahrgeschwindigkeit und einen schnellen Hub.
- Sowohl Fahr- als auch Hubmotor verfügen über Luftkühlung, so dass die Wärmeabfuhr sichergestellt ist.
- Im Ölkreislauf sind Reduzierstücke passend eingebaut, um die Effizienz zu erhöhen.

25%
MAX. GRADEABILITY
(unladen)

18Km/h
TRAVEL SPEED
(unladen)

500mm/s
LIFT SPEED
(unladen)



NUTZEN SIE DEN VORTEIL VON MEHR LEISTUNG

*Der **80 V Doppelpermanentmagnet - Synchronmotor** bietet eine hohe Energiedichte. Zusammen mit einem darauf abgestimmten Getriebe und Elektroniksteuerung kann der Energieverbrauch, verglichen mit herkömmlichen Asynchronmotoren; um 15 bis 20 % abgesenkt werden.*

15-20%
ENERGIE GESPART



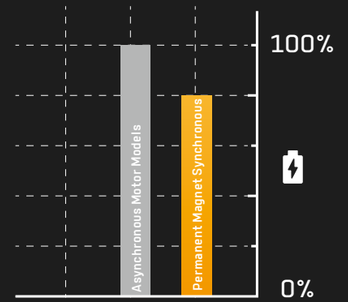



BREITES EINSATZSPEKTRUM



1 Der Bodenabstand wurde vergrößert, so dass ein Aufsetzen auch bei holprigem Außeneinsatz vorgebeugt wird.



2 Manövrieren bei beengten Platzverhältnissen oder in Kühllagern ist mit dem engen Wendekreis kein Problem.



3 Auch bei niedriger Außentemperatur ist dank einer Heizung für die Batterie ein problemloser Fahrbetrieb sichergestellt.



4 Bei schlechter Witterung kann weitergearbeitet werden. Schutzart IPX4 bietet Sicherheit selbst bei Starkregen.

Bequem in der Handhabung

- Ergonomie ist bei allen Hangcha -Modellen ein Hauptanliegen: Weder der Rundumblick noch Sitzkomfort sind unnötig eingeschränkt.
- Alle Anzeigen sind über Farbbildschirm und intuitiver Bedienerführung problemlos ablesbar.
- Auf Wunsch ist eine elektronische Handbremse erhältlich.

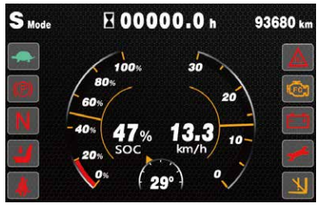

Ergonomisches Gesamtkonzept mit breitem Sichtfeld

Langlebig und robust

- Die verstärkte Antriebsachse versagt auch bei komplizierten Transportvorgängen nicht ihren Dienst. Das Hochleistungsmodell ist mit Kegelrollenlagern ausgestattet.
- Eine hohe Zuladung bei gleichzeitig tiefliegendem Schwerpunkt stellt stabile Ladevorgänge sicher.
- Sämtliche Prüfspezifikationen, sowohl für Verbrennungsmotoren als auch für elektrisch angetriebene Systeme werden erfüllt.

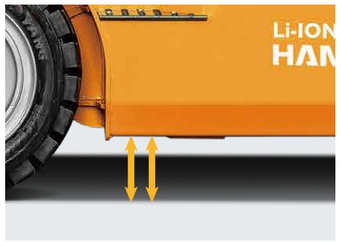

Vergrößerter Bodenabstand



FIMS
FLEET INTELLIGENT MANAGEMENT SYSTEM
MOBILE SOLUTION PROVIDING A MOBILE APPLICATION

ALLES IM BLICK BEHALTEN

Hangcha FIMS ist ein System, das Ihnen in Echtzeit Informationen über Gabelstapler und Fahrer liefert. Egal, ob Sie dutzende oder hunderte Flurförderzeuge an mehreren Standorten verwalten - Sie erhalten jederzeit und überall Zugriff auf die Erfassung, Überwachung und Auswertung aller Flottendaten.

» Features

- *Zugangskontrolle*
- *GPS-Ortung*
- *Fernüberwachung*
- *Wartungserinnerung*
- *Fahrzeugmanagement*
- *Vibrationsüberwachung*
- *Schichtmanagement (optional)*
- *OpenAPI (optional)*
- *Sicherheitscheck vor Schichtbeginn (optional)*

LITHIUM POWERED

DER BESTE ELEKTROANTRIEB AUF DEM MARKT

LI-ION TECHNOLOGY
INNOVATIVE LITHIUM-ION



GEBALLTE LEISTUNGSKRAFT
ZUVERLÄSSIGE LI-IONEN TECHNOLOGIE

V80
LITHIUM ION

VORTEILE DER LITHIUMBATTERIEN

Lange Lebensdauer

4000 volle Ladungszyklen mit mindestens 75% Restkapazität

Schnelle Amortisierung der Investition

Nicht nur preiswert auf lange Sicht - auch die Flexibilität wird erhöht.

Wartungsfrei

Weder destilliertes Wasser noch Säure müssen nachgefüllt werden.

Hohe Energiedichte

Lange Nutzungsdauer vor der Aufladung sichert hohe Verfügbarkeit.

Auch für Kühllager tauglich

Die Li-ionen- Batterie hält auch bei Frosttemperaturen stand.

Hohe Sicherheit und Zuverlässigkeit

Das intelligente Batteriemanagement überwacht alle wesentlichen Funktionen. Keine Ausgasung.

Effektive Zwischenladungen

Schicht-Plus-Betrieb sichert höchste Verfügbarkeit.

HANGCHA MACHT DEN UNTERSCHIED

Effizienz

Duch Zwischenladung, z.B. in der Frühstückspause, verlängert sich die Nutzungsdauer. Die Lebensdauer wird hierdurch nicht beeinträchtigt.

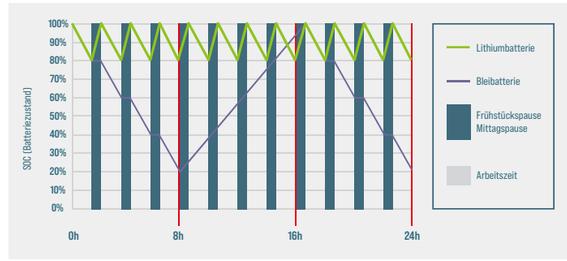

Sicherheit

/ Das intelligente Batteriemanagement überwacht alle wesentlichen Funktionen.
/ Deutlich sicherer als Bleibatterien.
/ Bedienerfreundlich, da kein Batteriewechsel nötig.
/ Keine Ausgasung.



FRAGE 1

Welche Vorzüge bieten Lithiumbatterien, insbesondere bei hohen und tiefen Temperaturen?

Ladetemperatur:	-30℃-65℃
Entladetemperatur:	-30℃-65℃
Lagertemperatur:	-30℃-65℃

Nach dem Einführen des Schlüssels ist zu prüfen:
1.Am Bedienpult darf kein Batteriealarm angezeigt sein.
2.Restkapazität prüfen. Empfohlen ist ein Ladestand von 50 bis 100%.
3.Unter 20% sollte auf jeden Fall neu aufgeladen werden.

FRAGE 2

Wie wird die Ladezeit und die Nutzungszeit der Batterie berechnet?

1.Verfügbare Leistung der Batterie [kWh] = Nennspannung * Nennleistung * 90%. Ein Unterstromschutz aktiviert sich bei 10%, um entsprechenden Schäden vorzubeugen.
2.Ladezeit [h] = Nennkapazität (Ah] * 90% * Ausgangstrom Ladegerät [A]
3.Verbrauchte Leistung beim Laden [kWh] = Verfügbare Leistung der Batterie *93% [letzteres kennzeichnet die angenommene Effizienz des Ladegeräts]
4.Nutzungsdauer [h] = Verfügbare Leitung der Lithiumbatterie * Energieverbrauchsdaten
Die Energieverbrauchsdaten sind der Tabelle der Nutzungsplattform zu entnehmen.

FRAGE 3

Wie gewährleistet das Hangcha Batteriemanagementsystem die Sicherheit der Batterie?

Das Hangcha Batteriemanagementsystem stellt die fortlaufende Überwachung sicher. Somit ist die Zuverlässigkeit jederzeit gewährleistet.

Sicherheitsmanagement:
Schutz gegen zu hohe Auf- bzw. Entladung
Schutz vor Überstrom / Übertemperatur/Untertemperatur
Fehlerdiagnose in mehreren Ebenen
Doppelte Fehlerüberwachung

Erfassung der Batterieparameter:
Erfassung und Analyse für Batteriespannung
Erfassung und Analyse für Batteriestrom
Erfassung und Analyse für Batterietemperatur

Gleichgewichtsmanagement:
Angleichung im Spannungsmodus
Angleichung im Zeitmodus
Angleichung in Bezug auf den Ladezustand
Aktive/passive Angleichung optional

Andere Merkmale:
Kostengünstig dank sparsamem Energieverbrauch
Datenaufzeichnung
Flexible Kaskadenerweiterung
CRC Datenprüfung

LI-ION-BATTERIEN UND LADEGERÄTE

MIT HANGCHA GEHT ES SCHNELLER UND EINFACHER

Innovative und zuverlässige Lithium-Ionen-Technologie (Lithium-Eisenphosphat), die gemeinsam von HANGCHA und CATL entwickelt wurde. Die Batteriezellen und -module stammen von CATL und stehen HANGCHA exklusiv in zuverlässiger Qualität zur Verfügung.

V80 LITHIUM ION



Batteriekapazität (Standard)

80V/150~460Ah

Batteriegewicht:150~310kg

HANGCHA GARANTIESERVICE

6 JAHRE GARANTIE

Das integrierte Batterie-Management-System (BMS) überwacht kontinuierlich das Energiemanagement und sorgt für einen zuverlässigen Betrieb.HANGCHA bietet eine Garantie von ***6 Jahren*** oder ***12.000 Betriebsstunden*** auf die Li-Ionen-Batterie (LiFePO4).



EVE Batteriekapazität

Kapazität (Ah)	1.5-mini2.0t 80V	2.0-2.5t 80V		3.0-3.8t 80V	
	HA	HA	H2	HA	H2
150	●	/	/	/	/
230	○	●	/	●	/
304	○	○	●	○	/
460	/	○	○	○	●
560	/	/	/	○	○
608	/	/	/	/	○

Anmerkung: ● Batteriekapazität standard; ○ Batteriekapazität optional;

CATL Batteriekapazität

Kapazität (Ah)	1.5-mini2.0t 80V	2.0-2.5t 80V		3.0-3.8t 80V	
	HA	HA	H2	HA	H2
228	○	/	/	/	/
302	○	○	○	○	/
456	/	○	○	○	○
604	/	/	/	○	○

Anmerkung: ● Batteriekapazität standard; ○ Batteriekapazität optional;

Technische Daten

Erkennungszeichen	1.1	Hersteller (Abkürzung)		HANGCHA GROUP CO.,LTD.											
	1.2	Typbezeichnung Hersteller		CPD15-XEY2HA-SI	CPD18-XEY2HA-SI	CPD20-XEXY2HA-SI	CPD20-XEY2HA-SI	CPD25-XEY2HA-SI	CPD30-XEY2HA-SI	CPD35-XEY2HA-SI	CPD38-XEY2HA-SI	CPD20-XEY2H2-SI	CPD25-XEY2H2-SI	CPD30-XEY2H2-SI	CPD35-XEY2H2-SI	CPD38-XEY2H2-SI
	1.3	Antrieb elektrisch (Batterie & Netz), Diesel, Benzin, Gas		Elektrisch	Elektrisch	Elektrisch	Elektrisch	Elektrisch	Elektrisch	Elektrisch	Elektrisch	Elektrisch	Elektrisch	Elektrisch	Elektrisch	Elektrisch
	1.4	Bedienung (Hand, angeschoben, sitzend, stehend, Kommissionierer)		Sitzend	Sitzend	Sitzend	Sitzend	Sitzend	Sitzend	Sitzend	Sitzend	Sitzend	Sitzend	Sitzend	Sitzend	Sitzend
	1.5	Zulässige Last	kg	1500	1800	2000	2000	2500	3000	3500	3800	2000	2500	3000	3500	3800
	1.6	Abstand Lastmittelpunkt	c (mm)	500	500	500	500	500	500	500	500	500	500	500	500	500
	1.8	Lastabstand, Mittelpunkt der Antriebsachse zur Gabel	x (mm)	405	410	405	462.5	462.5	477.5	482.5	482.5	462.5	462.5	477.5	482.5	482.5
	1.9	Radstand	y (mm)	1450	1450	1450	1650	1650	1750	1750	1750	1650	1650	1750	1750	1750
Gewicht	2.1	Einsatzgewicht	kg	2880	3130	3230	3470	3860	4310	4690	4920	3525	3915	4470	4850	5080
	2.2	Achslast beladen (vorne, hinten)	kg	3730/650	4280/650	4600/630	4720/750	5510/850	6370/940	7190/1000	7670/1050	4815/710	5580/835	6515/955	7335/1015	7810/1070
	2.3	Achslast unbeladen (vorne, hinten)	kg	1180/1700	1210/1920	1270/1960	1560/1910	1590/2270	1720/2590	1770/2920	1790/3130	1575/1950	1615/2300	1790/2680	1840/3010	1845/3235
Reifen, Chassis	3.1	Reifen (Vollgummi, superelastisch. Luftreifen, Polyurethan)		Luftreifen	Luftreifen	Luftreifen	Luftreifen	Luftreifen	Luftreifen	Luftreifen	Luftreifen	Luftreifen	Luftreifen	Luftreifen	Luftreifen	Luftreifen
	3.2	Reifengröße vorne		6.50-10-10PR	6.50-10-10PR	6.50-10-10PR	7.00-12-12PR	7.00-12-12PR	28x9-15-14PR	28x9-15-14PR	28x9-15-14PR	7.00-12-12PR	7.00-12-12PR	28x9-15-14PR	28x9-15-14PR	28x9-15-14PR
	3.3	Reifengröße hinten		5.00-8-10PR	5.00-8-10PR	5.00-8-10PR	6.00-9-10PR	6.00-9-10PR	6.50-10-10PR	6.50-10-10PR	6.50-10-10PR	6.00-9-10PR	6.00-9-10PR	6.50-10-10PR	6.50-10-10PR	6.50-10-10PR
	3.5	Räder, Anzahl vorne / hinten (x= angetrieben)		2x/2	2x/2	2x/2	2x/2	2x/2	2x/2	2x/2	2x/2	2x/2	2x/2	2x/2	2x/2	2x/2
	3.6	Profil vorne	b_{10} (mm)	890	890	890	965	965	1005	1005	1005	965	965	1005	1005	1005
	3.7	Profil hinten	b_{11} (mm)	920	920	920	975	975	975	975	975	973	973	975	975	975
Abmessungen	4.1	Neigung Hubgerüst/ Gabelträger vorne/hinten	a/b (°)	6/12	6/12	6/12	6/12	6/12	6/12	6/12	6/12	6/12	6/12	6/12	6/12	6/12
	4.2	Höhe, Hubgerüst abgesenkt	h_1 (mm)	1995	1995	1995	1999	1999	2054	2169	2169	2034	2034	2054	2169	2169
	4.3	Freihub	h_2 (mm)	155	155	160	160	160	165	170	170	160	160	165	170	170
	4.4	Hub	h_3 (mm)	3000	3000	3000	3000	3000	3000	3000	3000	3000	3000	3000	3000	3000
	4.5	Höhe, Hubgerüst ausgefahren	h_4 (mm)	3955	3955	3955	4046	4046	4145	4145	4145	4046	4046	4145	4145	4145
	4.7	Höhe Fahrerschutzdach STD(Kabine)	h_6 (mm)	2155(2190)	2155(2190)	2155(2190)	2165(2200)	2165(2200)	2180(2215)	2180(2215)	2180(2215)	2165(2200)	2165(2200)	2180(2215)	2180(2215)	2180(2215)
	4.8	Höhe Sitz / Stand	h_7 (mm)	1101	1101	1101	1111	1111	1126	1126	1126	1111	1111	1144	1144	1144
	4.12	Kupplungshöhe	h_{10} (mm)	500	500	500	500	500	515	515	515	500	500	515	515	515
	4.19	Gesamtlänge	l_1 (mm)	3150	3150	3150	3570	3570	3735	3740	3740	3570	3570	3735	3740	3740
	4.20	Länge einschl. Gabelrücken	l_2 (mm)	2230	2235	2230	2500	2500	2665	2670	2670	2500	2500	2665	2670	2670
	4.21	Gesamtbreite (mit Einzel- oder Zwillingsbereifung vorn)	b_1/b_2 (mm)	1126/1488	1126/1488	1126/1488	1176/1597	1176/1597	1225/1745	1225/1745	1225/1745	1176/1597	1176/1597	1225/1745	1225/1745	1225/1745
	4.22	Gabelabmessungen	s / e / l (mm)	35/100/920	35/100/920	40/100/920	40/122/1070	40/122/1070	45/122/1070	50/122/1070	50/122/1070	40/122/1070	40/122/1070	45/122/1070	50/122/1070	50/122/1070
	4.23	Gabelträger DIN 15173, ISO 2328 Klasse/Typ A, B		ISO2328 2A	ISO2328 2A	ISO2328 2A	ISO2328 2A	ISO2328 2A	ISO2328 3A	ISO2328 3A	ISO2328 3A	ISO2328 2A	ISO2328 2A	ISO2328 3A	ISO2328 3A	ISO2328 3A
	4.24	Breite Gabelträger	b_3 (mm)	1000	1000	1000	1038	1038	1100	1100	1100	1038	1038	1100	1100	1100
	4.31	Bodenfreiheit, beladen, unter Hubgerüst	m_1 (mm)	115	115	115	125	125	139	139	139	125	125	139	139	139
	4.32	Bodenfreiheit, Achsmittelpunkt	m_2 (mm)	130	130	130	140	140	155	155	155	140	140	155	155	155
	4.34.1	Gangbreite für Paletten 1000 x 1200, Querstreben	A_{st} (mm)	3640	3645	3640	3862.5	3862.5	4027.5	4032.5	4032.5	3862.5	3862.5	4097.5	4102.5	4102.5
	4.34.2	Gangbreite für Paletten 800 x 1200, Längsstreben		3840	3845	3840	4062.5	4062.5	4227.5	4232.5	4232.5	4062.5	4062.5	4297.5	4302.5	4302.5
	4.35	Wendekreis	W_a (mm)	2035	2035	2035	2200	2200	2350	2350	2350	2200	2200	2420	2420	2420
	4.36	Innerer Wendekreis	b_{13} (mm)	/	/	/	/	/	/	/	/	/	/	/	/	/
Leistungsdaten	5.1	Fahrgeschwindigkeit beladen, unbeladen	km/h	15/15	15/15	15/15	16/17	16/17	17/18	17/18	17/18	20/20	20/20	20/20	20/20	19.5/19.5
	5.2	Hubgeschwindigkeit beladen, unbeladen	mm/s	300/430	300/430	300/430	400/500	400/500	400/500	350/440	350/440	500/600	500/600	480/575	430/525	430/525
	5.3	Absenkgeschwindigkeit beladen, unbeladen	mm/s	490/560	490/560	490/560	450/500	450/500	440/370	440/370	440/370	450/500	450/500	500/390	500/390	500/390
	5.6	Max. Deichselzugkraft beladen, unbeladen	N	7000	7000	7000	11000	11000	13000	13000	13000	16000	16000	20000	20000	20000
	5.8	Max. Steigfähigkeit beladen, unbeladen	%	18/25	16/25	15/25	20/25	20/25	20/25	18/25	17/25	20/25	20/25	20/25	20/25	18/25
	5.9	Beschleunigungsdauer beladen, unbeladen	s	/	/	/	/	/	/	/	/	/	/	/	/	/
	5.10	Betriebsbremse		Hydraulisch	Hydraulisch	Hydraulisch	Hydraulisch	Hydraulisch	Hydraulisch	Hydraulisch	Hydraulisch	Hydraulisch	Hydraulisch	Hydraulisch	Hydraulisch	Hydraulisch
	5.11	Handbremse		Mechanisch	Mechanisch	Mechanisch	Mechanisch	Mechanisch	Mechanisch	Mechanisch	Mechanisch	Mechanisch	Mechanisch	Mechanisch	Mechanisch	Mechanisch
Maschine	6.1	Leistung Antriebsmotor	kW	10AC	10AC	10AC	16AC	16AC	16AC	16AC	16AC	20AC	20AC	20AC	20AC	20AC
	6.2	Leistung Hubmotor	kW	13AC	13AC	13AC	24AC	24AC	24AC	24AC	24AC	28AC	28AC	28AC	28AC	28AC
	6.3	Batterie gemäß DIN		/	/	/	/	/	/	/	/	/	/	/	/	/
	6.4	Batteriespannung, Nennkapazität K5	(V)/(Ah)orkWh	80/150	80/150	80/150	80/230	80/230	80/230	80/230	80/230	80/304	80/304	80/460	80/460	80/460
	6.5	Batteriegewicht	kg	150	150	150	180	180	200	200	200	≥225	≥225	≥310	≥310	≥310
Sonstge Daten	10.1	Betriebsdruck für Anbauteile	MPa	15	18.5	18.5	18.5	18.5	18.5	18.5	21	18.5	18.5	18.5	18.5	21
	10.2	Öldurchsatz für Anbauteile	ℓ/min	65	65	65	65	65	65	65	65	65	65	65	65	65

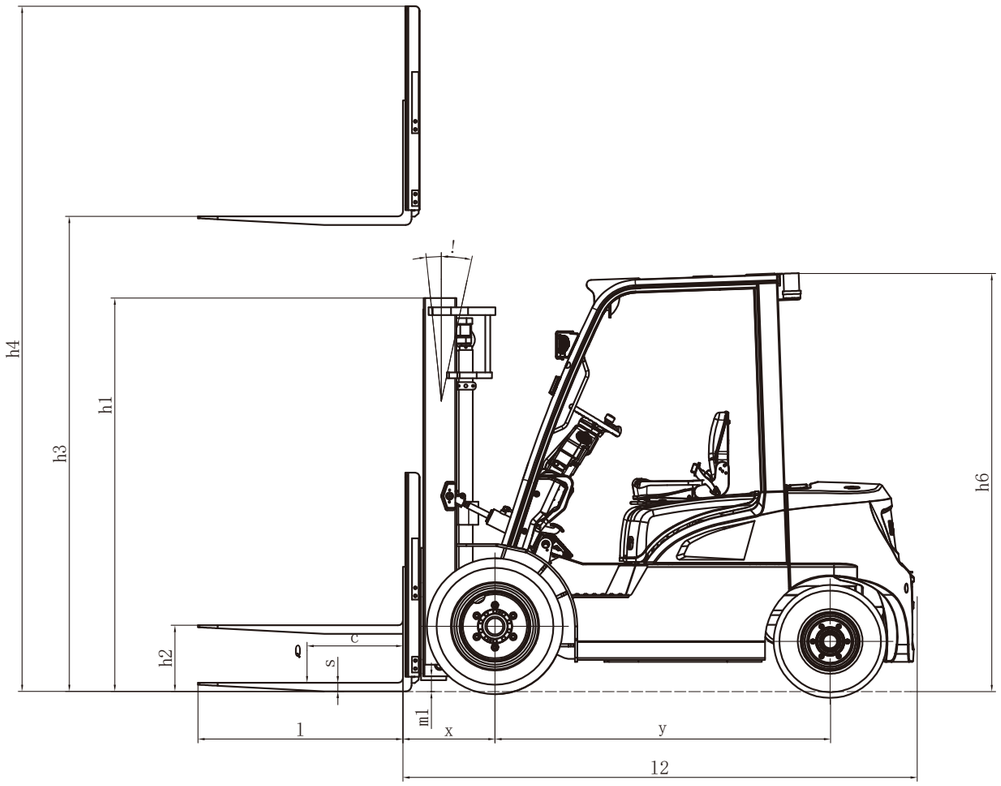

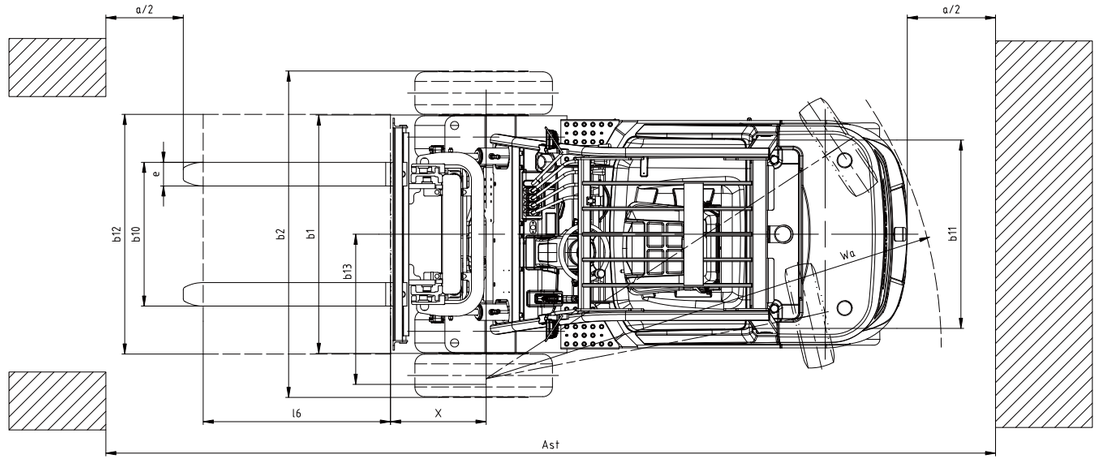

AST=a+Wa+x+B a: Abstand (200 mm)

Traglast (kg/lbs)

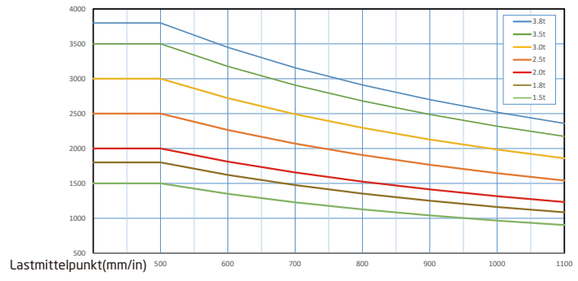

Mastspezifikation Elektrischer Li-Ionen - Gabelstapler 1.5 - mini2.0t (HA)

Typ	Modell			Hubhöhe	Abgesenkte Gesamthöhe		Gesamthöhe				Freie Hubhöhe				Kippbereich	Traglast (Mast vertikal)					
							Ohne Lastschutzgitter		Mit Lastschutzgitter		Ohne Lastschutzgitter		Mit Lastschutzgitter			Traglast bei 500 mm					
																Einzelreifen			Zwillingsreifen		
					1.5/1.8t	mini2.0t	1.5/1.8t	mini2.0t	1.5/1.8t	mini2.0t	1.5/1.8t	mini2.0t	1.5/1.8t	mini2.0t	V/H	1.5t	1.8t	mini2.0t	1.5t	1.8t	mini2.0t
	1.5t	1.8t	mini2.0t	mm	mm	mm	mm	mm	mm	mm	mm	mm	mm	mm	(°)	kg	kg	kg	kg	kg	kg
Duplex Breitsichtmast	A2A15M200	A2A18M200	XEX20M200	2000	1495	1495	2548	2504	2955	2955	155	160	155	160	6/6	1500	1800	2000	1500	1800	2000
	A2A15M250	A2A18M250	XEX20M250	2500	1745	1745	3048	3004	3455	3455	155	160	155	160	6/12	1500	1800	2000	1500	1800	2000
	A2A15M270	A2A18M270	XEX20M270	2700	1845	1845	3248	3204	3655	3655	155	160	155	160	6/12	1500	1800	2000	1500	1800	2000
	A2A15M300	A2A18M300	XEX20M300	3000	1995	1995	3548	3504	3955	3955	155	160	155	160	6/12	1500	1800	2000	1500	1800	2000
	A2A15M330	A2A18M330	XEX20M330	3300	2145	2145	3848	3804	4255	4255	155	160	155	160	6/12	1500	1800	2000	1500	1800	2000
	A2A15M360	A2A18M360	XEX20M360	3600	2345	2345	4148	4104	4555	4555	155	160	155	160	6/12	1500	1800	2000	1500	1800	2000
	A2A15M400	A2A18M400	XEX20M400	4000	2595	2595	4548	4540	4955	4955	155	160	155	160	6/6	1500	1800	2000	1500	1800	2000
	A2A15M430	A2A18M430	XEX20M430	4300	2745	2745	4848	4840	5255	5255	155	160	155	160	6/6	1500	1700	1850	1500	1750	2000
	A2A15M450	A2A18M450	XEX20M450	4500	2845	2845	5048	5040	5455	5455	155	160	155	160	6/6	1500	1650	1850	1500	1700	1900
	A2A15M480	A2A18M480	XEX20M480	4800	2995	2995	5348	5340	5755	5755	155	160	155	160	6/6	1400	1600	1750	1500	1650	1850
	A2A15M500	A2A18M500	XEX20M500	5000	3095	3095	5548	5540	5955	5955	155	160	155	160	6/6	1350	1550	1650	1400	1600	1750
Duplex Freihubmast	A2A15U250	A2A18U250	XEX20U250	2500	1760	1745	3074	3060	3445	3445	1185	1185	815	800	6/12	1500	1800	2000	1500	1800	2000
	A2A15U270	A2A18U270	XEX20U270	2700	1860	1845	3274	3260	3645	3645	1285	1285	915	900	6/12	1500	1800	2000	1500	1800	2000
	A2A15U300	A2A18U300	XEX20U300	3000	2010	1995	3574	3560	3945	3945	1435	1435	1065	1050	6/12	1500	1800	2000	1500	1800	2000
	A2A15U330	A2A18U330	XEX20U330	3300	2160	2145	3874	3860	4245	4245	1585	1585	1215	1200	6/12	1500	1800	2000	1500	1800	2000
	A2A15U360	A2A18U360	XEX20U360	3600	2310	2295	4174	4160	4545	4545	1735	1735	1365	1350	6/12	1500	1800	2000	1500	1800	2000
	A2A15U400	A2A18U400	XEX20U400	4000	2560	2545	4574	4560	4945	4945	1985	1985	1615	1600	6/12	1500	1800	2000	1500	1800	2000
Triplex Freihubmast	A2A15N400	A2A18N400	XEX20N400	4000	1960	1945	4694	4555	4955	4955	1276	1392	1015	1000	6/6	1500	1800	1950	1500	1800	2000
	A2A15N430	A2A18N430	XEX20N430	4300	2060	2045	4994	4855	5255	5255	1376	1492	1115	1100	6/6	1500	1650	1850	1500	1800	1950
	A2A15N450	A2A18N450	XEX20N450	4500	2110	2095	5194	5037	5455	5455	1426	1542	1165	1150	6/6	1500	1650	1800	1500	1750	1900
	A2A15N470	A2A18N470	XEX20N470	4700	2210	2195	5394	5237	5655	5655	1526	1642	1265	1250	6/6	1400	1600	1750	1500	1650	1850
	A2A15N480	A2A18N480	XEX20N480	4800	2260	2195	5494	5337	5755	5755	1576	1642	1315	1250	6/6	1400	1600	1750	1500	1650	1850
	A2A15N500	A2A18N500	XEX20N500	5000	2360	2295	5694	5537	5955	5955	1676	1742	1415	1350	6/6	1400	1550	1700	1450	1600	1800
	A2A15N550	A2A18N550	XEX20N550	5500	2560	2445	6194	6037	6455	6455	1876	1892	1615	1500	3/6	1250	1500	1650	1350	1550	1750
	A2A15N600	A2A18N600	XEX20N600	6000	2810	2645	6694	6537	6955	6955	2126	2092	1865	1700	3/6	1100	1300	1450	1150	1400	1500

Bei integriertem Seitenschieber 100 kg, bei externem Seitenschieber 150 kg abziehen.

Mastspezifikation Elektrischer Li-Ionen - Gabelstapler 2 - 2.5t(H2)

Typ	Modell	Hubhöhe	Abgesenkte Gesamthöhe	Gesamthöhe		Freie Hubhöhe		Kippbereich	Traglast (Mast vertikal)			
				Ohne Lastschutzgitter	Mit Lastschutzgitter	Ohne Lastschutzgitter	Mit Lastschutzgitter	V/H	Traglast bei 500 mm			
									Einzelreifen		Zwillingsreifen	
									2t	2.5t	2t	2.5t
		mm	mm	mm	mm	mm	mm	(°)	kg	kg	kg	kg
Duplex Breitsichtmast	XR25M200	2000	1534	2707	3046	160	160	6/6	2000	2500	2000	2500
	XR25M250	2500	1784	3207	3546	160	160	6/12	2000	2500	2000	2500
	XR25M270	2700	1884	3407	3746	160	160	6/12	2000	2500	2000	2500
	XR25M300	3000	2034	3707	4046	160	160	6/12	2000	2500	2000	2500
	XR25M330	3300	2184	4007	4346	160	160	6/12	2000	2500	2000	2500
	XR25M360	3600	2385	4307	4646	160	160	6/12	2000	2500	2000	2500
	XR25M400	4000	2635	4707	5046	160	160	6/6	2000	2500	2000	2500
	XR25M430	4300	2785	5007	5346	160	160	6/6	2000	2500	2000	2500
	XR25M450	4500	2885	5207	5546	160	160	6/6	2000	2450	2000	2500
	XR25M480	4800	3035	5507	5846	160	160	6/6	1950	2350	2000	2450
	XR25M500	5000	3135	5707	6046	160	160	6/6	1850	2300	1950	2350
	XR25M550	5500	3385	6207	6546	160	160	3/6	1750	2150	1900	2200
	XR25M600	6000	3635	6707	7046	160	160	3/6	1550	1900	1800	2000
Duplex Freihubmast	XR25U250	2500	1750	3179	3546	1010	703	6/12	2000	2500	2000	2500
	XR25U270	2700	1850	3379	3746	1110	803	6/12	2000	2500	2000	2500
	XR25U300	3000	2000	3679	4046	1260	953	6/12	2000	2500	2000	2500
	XR25U330	3300	2150	3979	4346	1410	1103	6/12	2000	2500	2000	2500
	XR25U360	3600	2300	4279	4646	1560	1253	6/12	2000	2500	2000	2500
	XR25U400	4000	2550	4679	5046	1810	1503	6/12	2000	2500	2000	2500
Triplex Freihubmast	XR25N400	4000	1950	4739	5046	1270	903	6/6	2000	2500	2000	2500
	XR25N430	4300	2050	5039	5346	1370	1003	6/6	2000	2450	2000	2500
	XR25N450	4500	2100	5239	5546	1420	1053	6/6	2000	2350	2000	2450
	XR25N470	4700	2200	5439	5746	1520	1153	6/6	1950	2250	2000	2350
	XR25N480	4800	2200	5539	5846	1520	1153	6/6	1950	2250	2000	2350
	XR25N500	5000	2300	5739	6046	1620	1253	6/6	1850	2150	1950	2250
	XR25N550	5500	2450	6239	6546	1770	1403	3/6	1750	2050	1900	2100
	XR25N600	6000	2650	6739	7046	1970	1603	3/6	1550	1850	1800	1950
	XR25N650	6500	2850	7239	7546	2170	1803	3/6	/	/	1550	1800
	XR25N700	7000	3100	7739	8046	2420	2053	3/6	/	/	1150	1450

Bei integriertem Seitenschieber 100 kg, bei externem Seitenschieber 150 kg abziehen.

Mastspezifikation Elektrischer Li-Ionen - Gabelstapler 3 - 3.8t(H2)

Typ	Modell		Hubhöhe	Abgesenkte Gesamthöhe		Gesamthöhe				Freie Hubhöhe				Kippbereich	Traglast (Mast vertikal)						
						Ohne Lastschutzgitter		Mit Lastschutzgitter		Ohne Lastschutzgitter		Mit Lastschutzgitter		Front/ Hinterradantrieb	Traglast bei 500 mm						
															Einzelreifen			Zwillingsreifen			
	3t	3.5/3.8t	mm	3t	3.5/3.8t	3t	3.5/3.8t	3t	3.5/3.8t	3t	3.5/3.8t	3t	3.5/3.8t	(°)	3t	3.5t	3.8t	3t	3.5t	3.8t
				mm	mm	mm	mm	mm	mm	mm	mm	mm	mm		kg	kg	kg	kg	kg	kg
Duplex Breitsichtmast	XR30M200	XRZ35M200	2000	1554	1669	2767	2842	3145	3145	165	170	165	170	6/6	3000	3500	3800	3000	3500	3800
	XR30M250	XRZ35M250	2500	1804	1919	3267	3342	3645	3645	165	170	165	170	6/12	3000	3500	3800	3000	3500	3800
	XR30M270	XRZ35M270	2700	1904	2019	3467	3542	3845	3845	165	170	165	170	6/12	3000	3500	3800	3000	3500	3800
	XR30M300	XRZ35M300	3000	2054	2169	3767	3842	4145	4145	165	170	165	170	6/12	3000	3500	3800	3000	3500	3800
	XR30M330	XRZ35M330	3300	2204	2319	4067	4142	4445	4445	165	170	165	170	6/12	3000	3500	3800	3000	3500	3800
	XR30M360	XRZ35M360	3600	2404	2469	4367	4442	4745	4745	165	170	165	170	6/12	3000	3500	3800	3000	3500	3800
	XR30M400	XRZ35M400	4000	2654	2769	4767	4842	5145	5145	165	170	165	170	6/12	3000	3500	3800	3000	3500	3800
	XR30M430	XRZ35M430	4300	2804	2919	5067	5142	5445	5445	165	170	165	170	6/6	3000	3400	3700	3000	3500	3800
	XR30M450	XRZ35M450	4500	2904	3019	5267	5342	5645	5645	165	170	165	170	6/6	3000	3300	3600	3000	3400	3700
	XR30M480	XRZ35M480	4800	3054	3169	5567	5642	5945	5945	165	170	165	170	6/6	2950	3200	3500	3000	3300	3600
	XR30M500	XRZ35M500	5000	3154	3269	5767	5842	6145	6145	165	170	165	170	6/6	2850	3100	3400	2900	3200	3500
	XR30M550	XRZ35M550	5500	3404	3519	6267	6342	6645	6645	165	170	165	170	3/6	2670	3000	3300	2750	3100	3400
	XR30M600	XRZ35M600	6000	3654	3769	6767	6842	7145	7145	165	170	165	170	3/6	2350	2650	2950	2500	2800	3100
Duplex Freihubmast	XR30U250	XRZ35U250	2500	1834	1934	3316	3391	3645	3645	1018	1043	689	789	6/12	3000	3500	3800	3000	3500	3800
	XR30U270	XRZ35U270	2700	1934	2034	3516	3591	3845	3845	1118	1143	789	889	6/12	3000	3500	3800	3000	3500	3800
	XR30U300	XRZ35U300	3000	2084	2184	3816	3891	4145	4145	1268	1293	939	1039	6/12	3000	3500	3800	3000	3500	3800
	XR30U330	XRZ35U330	3300	2234	2334	4116	4191	4445	4445	1418	1443	1089	1189	6/12	3000	3500	3800	3000	3500	3800
	XR30U360	XRZ35U360	3600	2384	2484	4416	4491	4745	4745	1568	1593	1239	1339	6/12	3000	3500	3800	3000	3500	3800
	XR30U400	XRZ35U400	4000	2634	2734	4816	4891	5145	5145	1818	1843	1489	1589	6/12	3000	3500	3800	3000	3500	3800
Triplex Freihubmast	XR30N400	XRZ35N400	4000	2019	2119	4816	4891	5145	5145	1203	1228	874	974	6/6	3000	3400	3700	3000	3500	3800
	XR30N430	XRZ35N430	4300	2119	2219	5116	5191	5445	5445	1303	1328	974	1074	6/6	3000	3300	3600	3000	3400	3700
	XR30N450	XRZ35N450	4500	2169	2319	5316	5391	5645	5645	1353	1428	1024	1174	6/6	3000	3200	3500	3000	3300	3600
	XR30N470	XRZ35N470	4700	2269	2419	5516	5591	5845	5845	1453	1528	1124	1274	6/6	2900	3100	3400	2950	3200	3500
	XR30N480	XRZ35N480	4800	2319	2469	5616	5691	5945	5945	1503	1578	1174	1324	6/6	2900	3100	3400	2950	3200	3500
	XR30N500	XRZ35N500	5000	2419	2619	5816	5891	6145	6145	1603	1728	1274	1474	6/6	2850	3100	3350	2900	3200	3450
	XR30N550	XRZ35N550	5500	2619	2869	6316	6391	6645	6645	1803	1978	1474	1724	3/6	2670	3000	3250	2750	3100	3350
	XR30N600	XRZ35N600	6000	2869	3119	6816	6919	7145	7145	2053	2200	1724	1974	3/6	2350	2650	2900	2500	2800	3050
	XR30N650	XRZ35N650	6500	3119	3369	7316	7391	7645	7645	2303	2478	1974	2224	3/6	/	/	/	2200	2400	2650
	XR30N700	XRZ35N700	7000	3369	3619	7816	7919	8145	8145	2553	2700	2274	2474	3/6	/	/	/	1850	2050	2250

Bei integriertem Seitenschieber 100 kg, bei externem Seitenschieber 200 kg abziehen.
3,5-3,8t können mit einem 4,5-m Triplex-Mast speziell für Containeranwendungen (2169 mm) ausgestattet werden.

Mastspezifikation Elektrischer Li-Ionen - Gabelstapler 2 - 2.5t (HA)

Typ	Modell	Hubhöhe	Abgesenkte Gesamthöhe	Gesamthöhe		Freie Hubhöhe		Kippbereich	Traglast (Mast vertikal)			
				Ohne Lastschutzgitter	Mit Lastschutzgitter	Ohne Lastschutzgitter	Mit Lastschutzgitter	V/H	Traglast bei 500 mm			
									Einzelreifen		Zwillingsreifen	
									2t	2.5t	2t	2.5t
		mm	mm	mm	mm	mm	mm	(°)	kg	kg	kg	kg
Duplex Breitsichtmast	A2A25M200	2000	1499	2707	3046	160	160	6/6	2000	2500	2000	2500
	A2A25M250	2500	1749	3207	3546	160	160	6/12	2000	2500	2000	2500
	A2A25M270	2700	1849	3407	3746	160	160	6/12	2000	2500	2000	2500
	A2A25M300	3000	1999	3707	4046	160	160	6/12	2000	2500	2000	2500
	A2A25M330	3300	2149	4007	4346	160	160	6/12	2000	2500	2000	2500
	A2A25M360	3600	2349	4307	4646	160	160	6/12	2000	2500	2000	2500
	A2A25M400	4000	2599	4707	5046	160	160	6/6	2000	2500	2000	2500
	A2A25M430	4300	2749	5007	5346	160	160	6/6	2000	2500	2000	2500
	A2A25M450	4500	2849	5207	5546	160	160	6/6	2000	2450	2000	2500
	A2A25M480	4800	2999	5507	5846	160	160	6/6	1950	2350	2000	2450
	A2A25M500	5000	3099	5707	6046	160	160	6/6	1850	2300	1950	2350
	A2A25M550	5500	3349	6207	6546	160	160	3/6	1750	2150	1900	2200
	A2A25M600	6000	3599	6707	7046	160	160	3/6	1550	1900	1800	2000
Duplex Freihubmast	A2A25U250	2500	1764	3179	3546	1025	619	6/12	2000	2500	2000	2500
	A2A25U270	2700	1864	3379	3746	1125	719	6/12	2000	2500	2000	2500
	A2A25U300	3000	2014	3679	4046	1275	869	6/12	2000	2500	2000	2500
	A2A25U330	3300	2164	3979	4346	1425	1019	6/12	2000	2500	2000	2500
	A2A25U360	3600	2314	4279	4646	1575	1169	6/12	2000	2500	2000	2500
	A2A25U400	4000	2564	4679	5046	1825	1419	6/12	2000	2500	2000	2500
Triplex Freihubmast	A2A25N400	4000	1964	4739	5046	1285	918	6/6	2000	2500	2000	2500
	A2A25N430	4300	2064	5039	5346	1385	1018	6/6	2000	2450	2000	2500
	A2A25N450	4500	2114	5239	5546	1435	1068	6/6	2000	2350	2000	2450
	A2A25N470	4700	2214	5439	5746	1535	1168	6/6	1950	2250	2000	2350
	A2A25N480	4800	2264	5539	5846	1585	1218	6/6	1950	2250	2000	2350
	A2A25N500	5000	2364	5739	6046	1685	1318	6/6	1850	2150	1950	2250
	A2A25N550	5500	2564	6239	6546	1885	1518	3/6	1750	2050	1900	2100
	A2A25N600	6000	2814	6739	7046	2135	1768	3/6	1550	1850	1800	1950
	A2A25N650	6500	3014	7239	7546	2335	1968	3/6	/	/	1550	1800
	A2A25N700	7000	3264	7764	8046	2500	2218	3/6	/	/	1150	1450

Bei integriertem Seitenschieber 100 kg, bei externem Seitenschieber 150 kg abziehen.

Mastspezifikation Elektrischer Li-Ionen - Gabelstapler 3 - 3.8t (HA)

Typ	Modell		Hubhöhe	Abgesenkte Gesamthöhe		Gesamthöhe				Freie Hubhöhe				Kippbereich	Traglast (Mast vertikal)						
						Ohne Lastschutzgitter		Mit Lastschutzgitter		Ohne Lastschutzgitter		Mit Lastschutzgitter		V/H	Traglast bei 500 mm						
															Einzelreifen			Zwillingsreifen			
	3t	3.5/3.8t	mm	3t	3.5/3.8t	3t	3.5/3.8t	3t	3.5/3.8t	3t	3.5/3.8t	3t	3.5/3.8t	(°)	3t	3.5t	3.8t	3t	3.5t	3.8t
				mm	mm	mm	mm	mm	mm	mm	mm	mm	mm		kg	kg	kg	kg	kg	kg
Duplex Breitsichtmast	A2A30M200	XR35M200	2000	1554	1670	2709	2784	3145	3145	165	170	165	170	6/6	3000	3500	3800	3000	3500	3800
	A2A30M250	XR35M250	2500	1804	1920	3209	3284	3645	3645	165	170	165	170	6/12	3000	3500	3800	3000	3500	3800
	A2A30M270	XR35M270	2700	1904	2020	3409	3484	3845	3845	165	170	165	170	6/12	3000	3500	3800	3000	3500	3800
	A2A30M300	XR35M300	3000	2054	2169	3709	3784	4145	4145	165	170	165	170	6/12	3000	3500	3800	3000	3500	3800
	A2A30M330	XR35M330	3300	2204	2320	4009	4084	4445	4445	165	170	165	170	6/12	3000	3500	3800	3000	3500	3800
	A2A30M370	XR35M370	3700	2454	2520	4409	4484	4845	4845	165	170	165	170	6/12	3000	3500	3800	3000	3500	3800
	A2A30M400	XR35M400	4000	2654	2770	4709	4784	5145	5145	165	170	165	170	6/12	3000	3500	3800	3000	3500	3800
	A2A30M430	XR35M430	4300	2804	2920	5009	5084	5445	5445	165	170	165	170	6/6	3000	3400	3700	3000	3500	3800
	A2A30M450	XR35M450	4500	2904	3020	5209	5284	5645	5645	165	170	165	170	6/6	3000	3300	3600	3000	3400	3700
	A2A30M480	XR35M480	4800	3054	3170	5509	5584	5945	5945	165	170	165	170	6/6	2950	3200	3500	3000	3300	3600
	A2A30M500	XR35M500	5000	3154	3270	5709	5784	6145	6145	165	170	165	170	6/6	2850	3100	3400	2900	3200	3500
	A2A30M550	XR35M550	5500	3404	3520	6209	6284	6645	6645	165	170	165	170	3/6	2670	3000	3300	2750	3100	3400
	A2A30M600	XR35M600	6000	3654	3770	6709	6784	7145	7145	165	170	165	170	3/6	2350	2650	2950	2500	2800	3100
Duplex Freihubmast	A2A30U250	XR35U250	2500	1834	1920	3256	3331	3645	3645	1078	1089	689	775	6/12	3000	3500	3800	3000	3500	3800
	A2A30U270	XR35U270	2700	1934	2020	3456	3531	3845	3845	1178	1189	789	875	6/12	3000	3500	3800	3000	3500	3800
	A2A30U300	XR35U300	3000	2084	2170	3756	3831	4145	4145	1328	1389	939	1025	6/12	3000	3500	3800	3000	3500	3800
	A2A30U330	XR35U330	3300	2234	2320	4056	4131	4445	4445	1478	1489	1089	1175	6/12	3000	3500	3800	3000	3500	3800
	A2A30U350	XR35U350	3500	2334	2420	4256	4331	4645	4645	1578	1589	1189	1275	6/12	3000	3500	3800	3000	3500	3800
	A2A30U360	XR35U360	3600	2384	2470	4356	4431	4745	4745	1628	1639	1239	1325	6/12	3000	3500	3800	3000	3500	3800
	A2A30U400	XR35U400	4000	2634	2720	4756	4831	5145	5145	1878	1889	1489	1575	6/12	3000	3500	3800	3000	3500	3800
Triplex Freihubmast	A2A30N400	XR35N400	4000	2019	2120	4756	4831	5145	5145	1263	1288	874	974	6/6	3000	3400	3700	3000	3500	3800
	A2A30N430	XR35N430	4300	2119	2220	5056	5131	5445	5445	1363	1388	974	1074	6/6	3000	3300	3600	3000	3400	3700
	A2A30N450	XR35N450	4500	2169	2320	5256	5331	5645	5645	1413	1488	1024	1174	6/6	3000	3200	3500	3000	3300	3600
	A2A30N470	XR35N470	4700	2269	2420	5456	5531	5845	5845	1513	1588	1124	1274	6/6	2900	3100	3400	3950	3200	3500
	A2A30N480	XR35N480	4800	2319	2470	5556	5669	5945	5945	1563	1600	1174	1324	6/6	2900	3100	3400	3950	3200	3500
	A2A30N500	XR35N500	5000	2419	2620	5756	5831	6145	6145	1663	1788	1274	1474	6/6	2850	3100	3350	2900	3200	3450
	A2A30N550	XR35N550	5500	2619	2870	6256	6369	6645	6645	1863	2000	1474	1724	3/6	2670	3000	3250	2750	3100	3350
	A2A30N600	XR35N600	6000	2869	3120	6756	6919	7145	7145	2113	2200	1724	1974	3/6	2350	2650	2900	2500	2800	3050
	A2A30N650	XR35N650	6500	3119	3370	7256	7369	7645	7645	2363	2500	1974	2224	3/6	/	/	/	2200	2400	2650
	A2A30N700	XR35N700	7000	3369	3620	7756	7919	8145	8145	2613	2700	2224	2474	3/6	/	/	/	1850	2050	2250

Bei integriertem Seitenschieber 100 kg, bei externem Seitenschieber 200 kg abziehen.
3,5-3,8t können mit einem 4,5-m Triplex-Mast speziell für Containeranwendungen (2169 mm) ausgestattet werden.

Merkmale

Farbe	Standard	Optional
Gelb-Schwarz	●	
Nach Kundenwunsch		○
Sondermarkt		
CE Standard		○
Kühllagereinsatz		
-30°C		○
Mast		
Standard-Duplex	●	
Weitere Masten gemäß Konfigurator lieferbar		○
Gabel und Anbauteile		
Standardgabel	●	
Gabelträger	●	
Lastschutzgitter	●	
Weitere Gabellängen		○
Anbaugeräte		○
Reifen		
Luftreifen (Einzel)	●	
Luftreifen (Zwilling)		○
Vollgummi (Einzel)		○
Vollgummi (Zwilling)		○
Mehrwegeventil		
Doppel-Mehrwegeventil	●	
Hubpotentiometer	●	
Dreifachventil		○
Vierfachventil		○
Fünffachventil (2.0-3.8t)		○
Hebel		
Heben/senken + Neigung	●	
Fingertip		○
Batterie		
Standard-Lithium	●	
Lithiumbatterie mit hoher Kapazität		○
Schnellwechsel - Lithiumbatterie		○
Beleuchtung		
LED - Schweinwerfer	●	
Blinklicht bei Richtungswechsel	●	
LED - Einheit hinten	●	
Allgemeine Alarmlampe		○
Akustisches und visuelles Alarmsignal		○
LED Rückfahrlampe		○
Bluelight		○
Rundum-Leuchte		○
Hupe		
Elektrische Hupe	●	
Rückfahr - Warnton	●	
Haltegriff mit Hupe (Rückfahrt)		○
Smart - Modul		
FIMS(Intelligentes Flottenmanagement-System)		○

Merkmale

Sicherheitseinrichtungen	Standard	Optional
Notausschalter	●	
Sicherungskasten	●	
Dämpfer beim Senken	●	
Warnsignal bei Rückwärtsfahrt		○
OPS - Sensorsystem		○
Feuerlöscher		○
Dämpfer beim Hubvorgang		○
Feststellbremse		
Mechanisch	●	
Elektronisch		○
Instrumente		
Smarter Farbbildschirm (Geschwindigkeitsmodus auswählbar)	●	
Kombinationsschalter	●	
Zigarettenanzünder		○
USB - Anschluss		○
Elektronische Verriegelung (Start mit Karte)		○
Zubehör zur Fahrt		
Standardabdeckung oben	●	
Rückspiegel mittig	●	
Vordere Windschutzscheibe		○
PVC - Decke		○
Kabine		○
Elektrische Lüfter		○
Rückspiegel links und rechts		○
Fahrersitz		
Standardsitz	●	
Halbgefederter Sitz		○
Vollgefederter Sitz		○
Sonstige Standardausstattung		
Steuerung zu Fahrt und Hub	●	
Fahr- und Hubmotoren	●	
Pumpe mit ruhigem Lauf	●	
DC - DC Wandler	●	
Pedal	●	
Bolzen	●	
Dichtungen zwischen Haube und Chassis	●	