FREIDORA CON VUELQUE AUTOMATIZADO AUTOMÁTICO.

FRABRICACIÓN ESPECIAL



Máquina automática para gran producción o como equipo profesional.

Sistema de vuelque automático, con motorización electica

Panel de Control Automático con pantalla TFT Y PLC

CARACTERÍSTICAS TÉCNICAS:

- Cuerpo en acero inoxidable AISI304 18/10.
- Cuba en acero inoxidable AISI304 18/10 integrada en el cuerpo.
- Ruedas para facilitar su desplazamiento. Diámetro 150 mm.
- Quemador industrial de alta potencia controlado mediante un digital y sonda de temperatura. Apto para su uso en exterior e interior.
- Máquina sin bomba de filtrado.
- No dispone de Removedor en este modelo de fabricación especial.
- Termostato digital en la propia TFT, con sonda de Seguridad.
- Aislamiento con manta térmica de alta temperatura SUPERWOLL, Densidad 128kg/m³ espesor 13mm. Excepto chimeneas.
- Chimeneas de expulsión de humos en acero inoxidable AISI304.
- Construida según normativa CE.
- Temperatura de fritura hasta los 210ºC.
- Válvula de vaciado de aceite 1".
- Quemador regulado para GAS NATURAL G 20

MODELO:

FREIDORA CON VUELQUE AUTOMATIZADA CON PANTALLA TÁCTIL.

DIMENSIONES DIAMETRO CUBA 800 MM.

PROFUNDIAD DE CUBA ESTÁNDAR 170 MMM. Posibilidad de incremento altura cuba, según petición.

TENSION 220 V 50 HZ.

Equipo para ser Instalado sobre una red de Gas fija, con instalador Autorizado en GN.

DIMENSIONES: LARGO 900mm. / ANCHO 900mm. / ALTO 900 mm.

POTENCIA: 37 KW. EN QUEMADOR DE GAS.

POTENCIA ELÉCTRICA DE MOTOR VUELQUE 1KW
GAS NATURAL 20mbares.

CAPACIDAD de Aceite : 30L

DIÁMETRO cuba
800mm

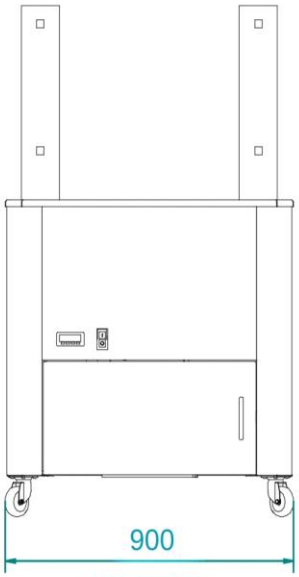

VISTA FRONTAL

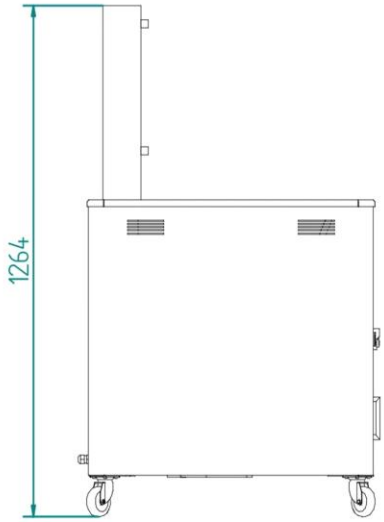

VISTA LATERAL

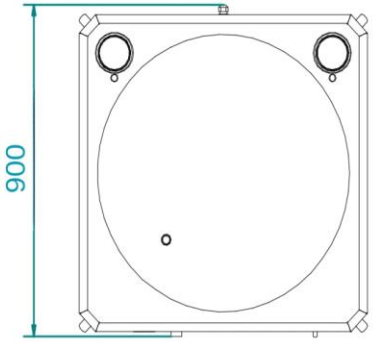

VISTA PLANTA

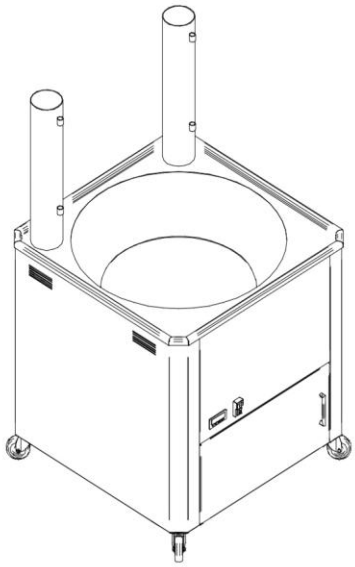

VISTA ISOMÉTRICA

La Empresa se reserva el derecho a efectuar modificaciones técnicas sin preaviso.