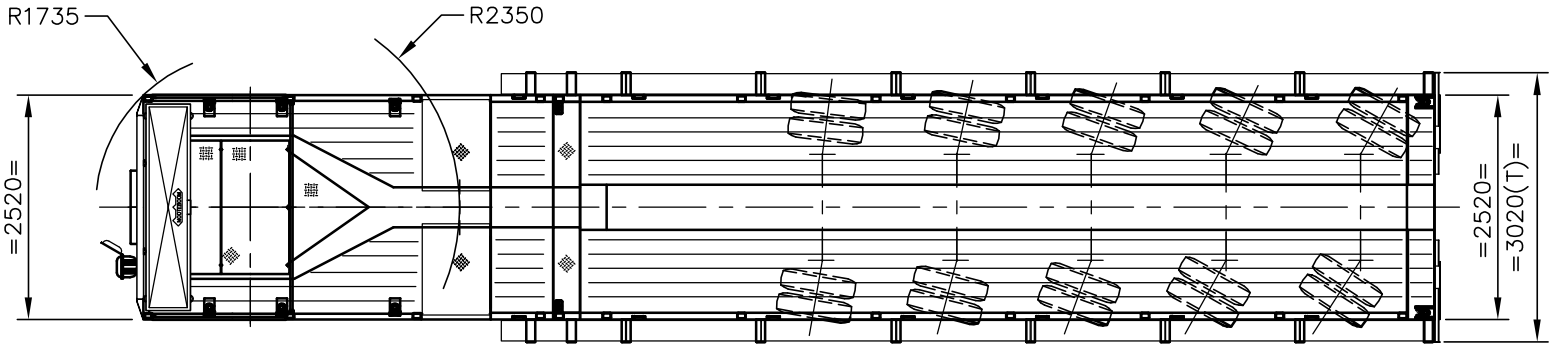

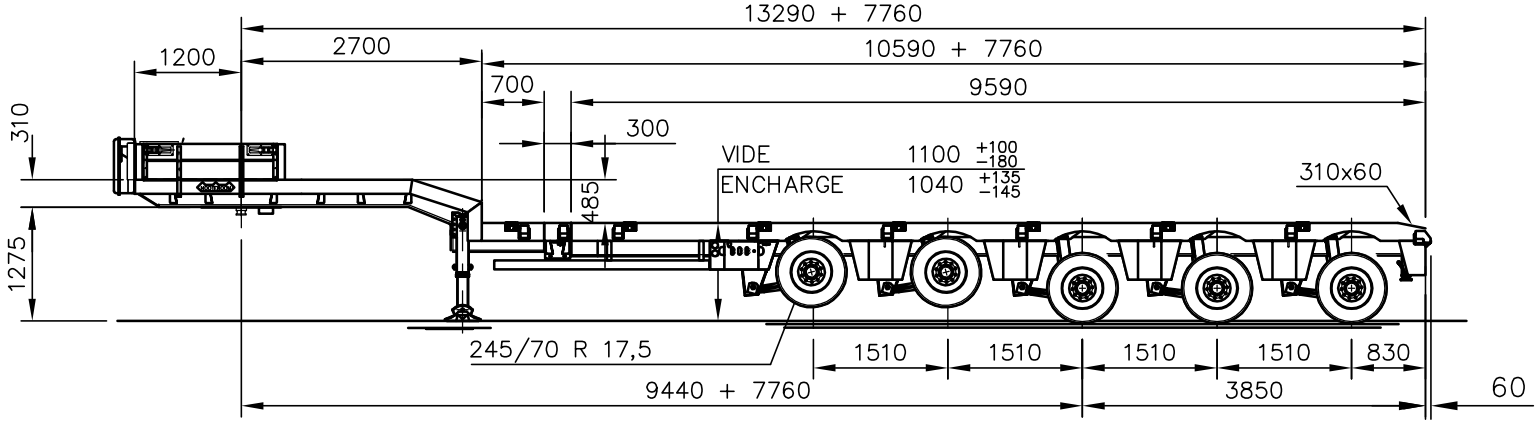

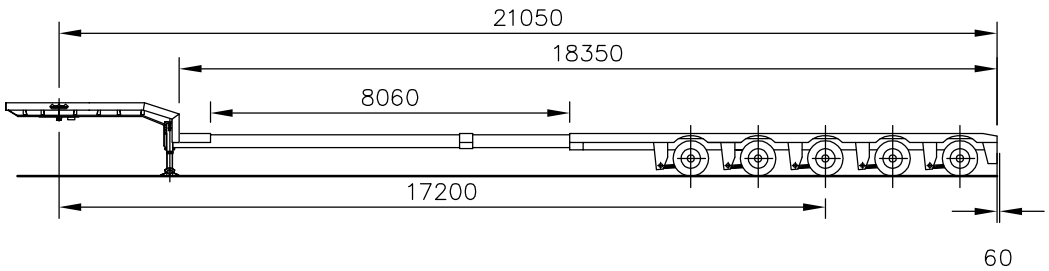

ALL RIGHTS RESERVED REPRODUCTION OR DISCLOSURE TO THIRD PARTIES OF THIS DOCUMENT OR ANY PART THEREOF IS NOT PERMITTED, EXCEPT WITH THE PRIOR AND EXPRESS WRITTEN PERMISSION OF ROYAL NOOTEBOOM TRAILERS B.V. WIJCHEN, HOLLAND.

TOLERANTIES VOLGENS NOOTEBOOM STANDAARD, TENZIJ ANDERS AANGEGEVEN

DATUM	16/05/12	MCO-85-05V C012423 (B)		PROJEKTIE
GET.	VKUI			
GEC.				
NOOTEBOOM WIJCHEN HOLLAND	OPMERKING	ACUUT VAN	5030399	FORMAAT A3
		TEK.LIJST		
		SCHAAL	1:60 1:120	TEK.NR: 5074694

Res. wiel verplaatst, draaiborden ipv steekborden	ASAU	14/06/12	A
WIJZIGING	PAR.	DATUM	WIJZ.LTR