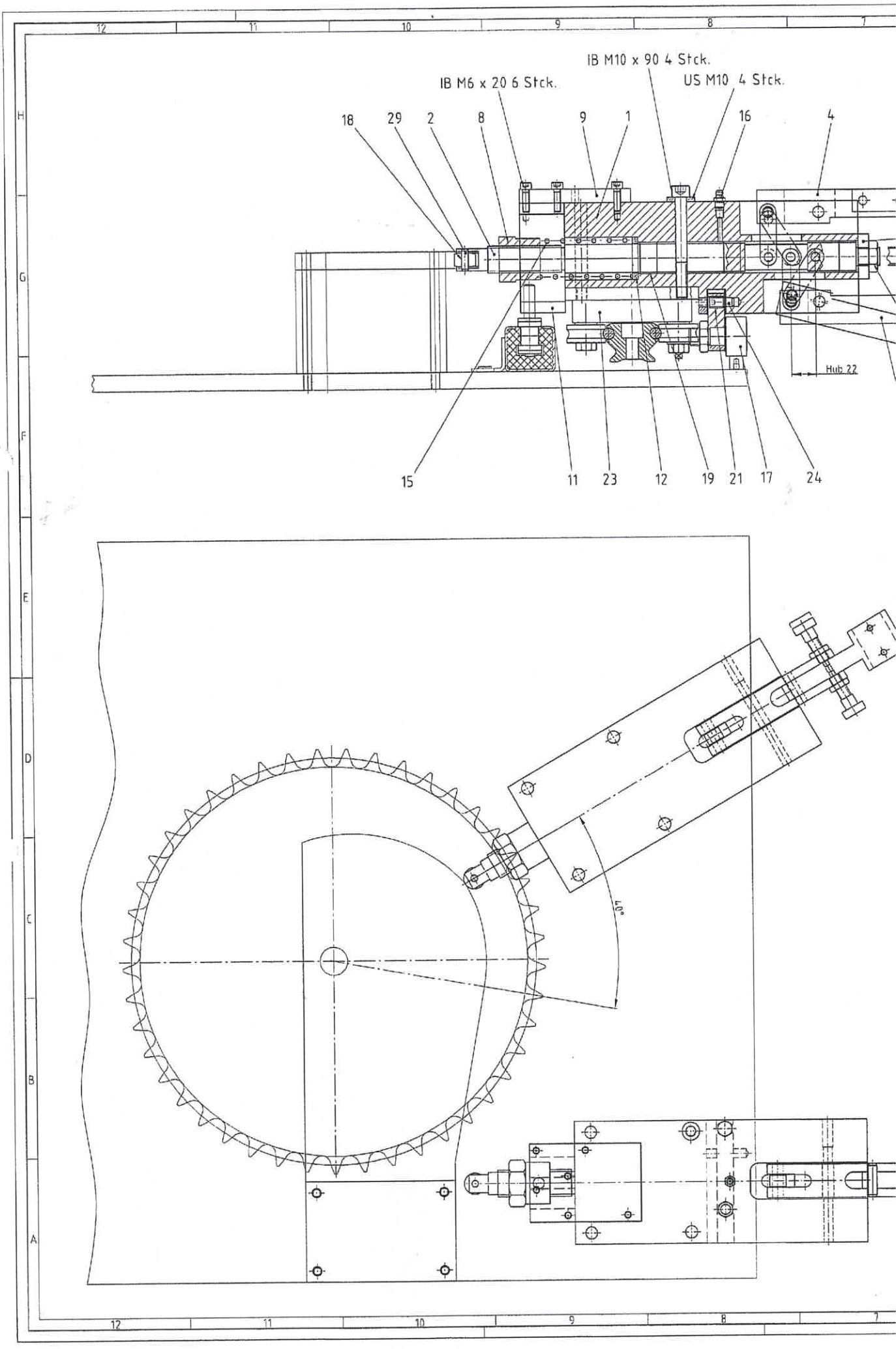
IB M10 x 90 4 Stck.
IB M6 x 20 6 Stck.
US M10 4 Stck.
18
29
2
8
9
1
16
4
15
11
23
12
19
21
17
24
Hub 22
40°

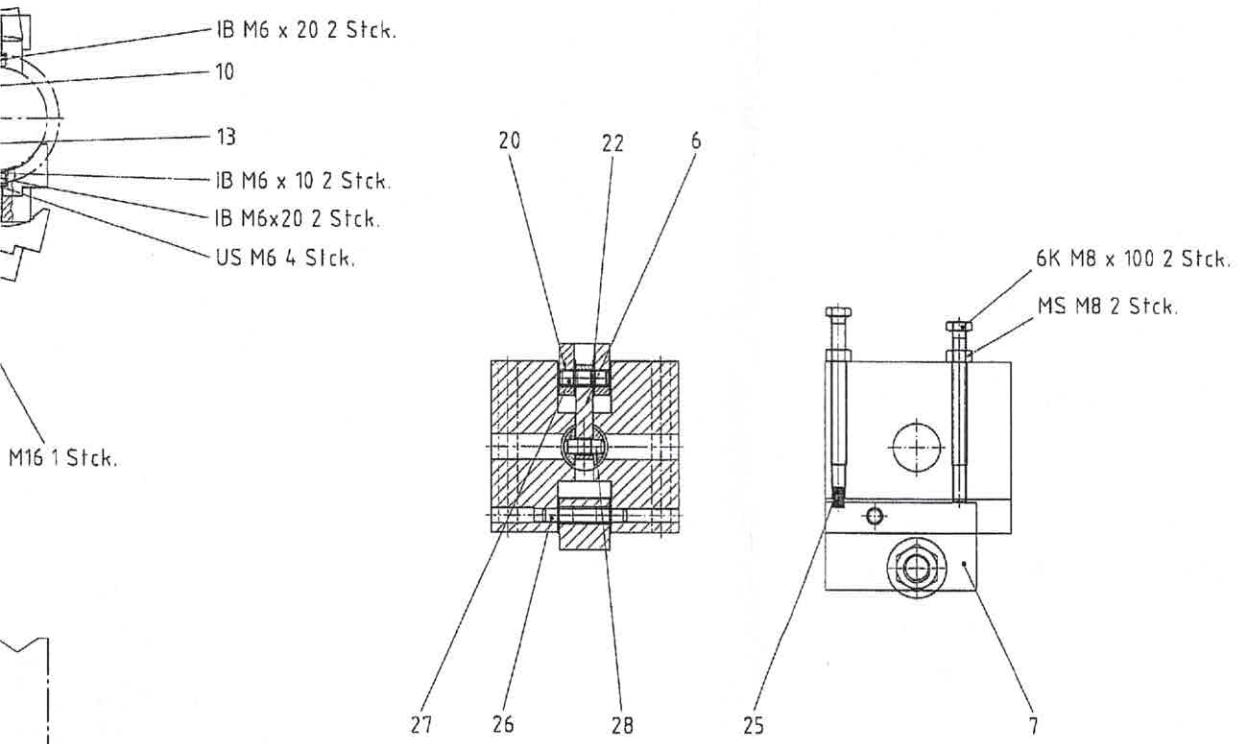

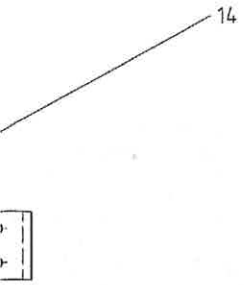

Die Zeichnung ist unser geistiges Eigentum und darf ohne unsere Genehmigung weder kopiert, verbreitet, veröffentlicht, noch zur Ausführung Dritten ausgehändigt werden. Art. 2 ff UWG, Art. 5 URG, Art. 1 ff PUVI

Für nicht tolerierte Masse gelten folgende Allgemeintoleranzen

Nennmassbereich mm:	0,5 ... -6	>6 ... -30	>30 ... -120	>120 ... -400	>400 ... -1000	>1000 ... -2000	>2000
Spanende Bearbeitung	±0,1	±0,2	±0,3	±0,5	±0,8	±1,2	±2
Spanlose Bearbeitung	±0,3	±0,5	±0,8	±1,2	±2	±3	±4

Aenderungen:

Ersetzt durch: .....

Ersetzt für: .....

Greifer komplett

Lunetten System

Massstab	Gezeichnet	23.07.99	LAN
1:2	Geprüft		
	Normgepr.		
	Gesehen		

Hone Technique AG SRB- 1650