13-HM-013

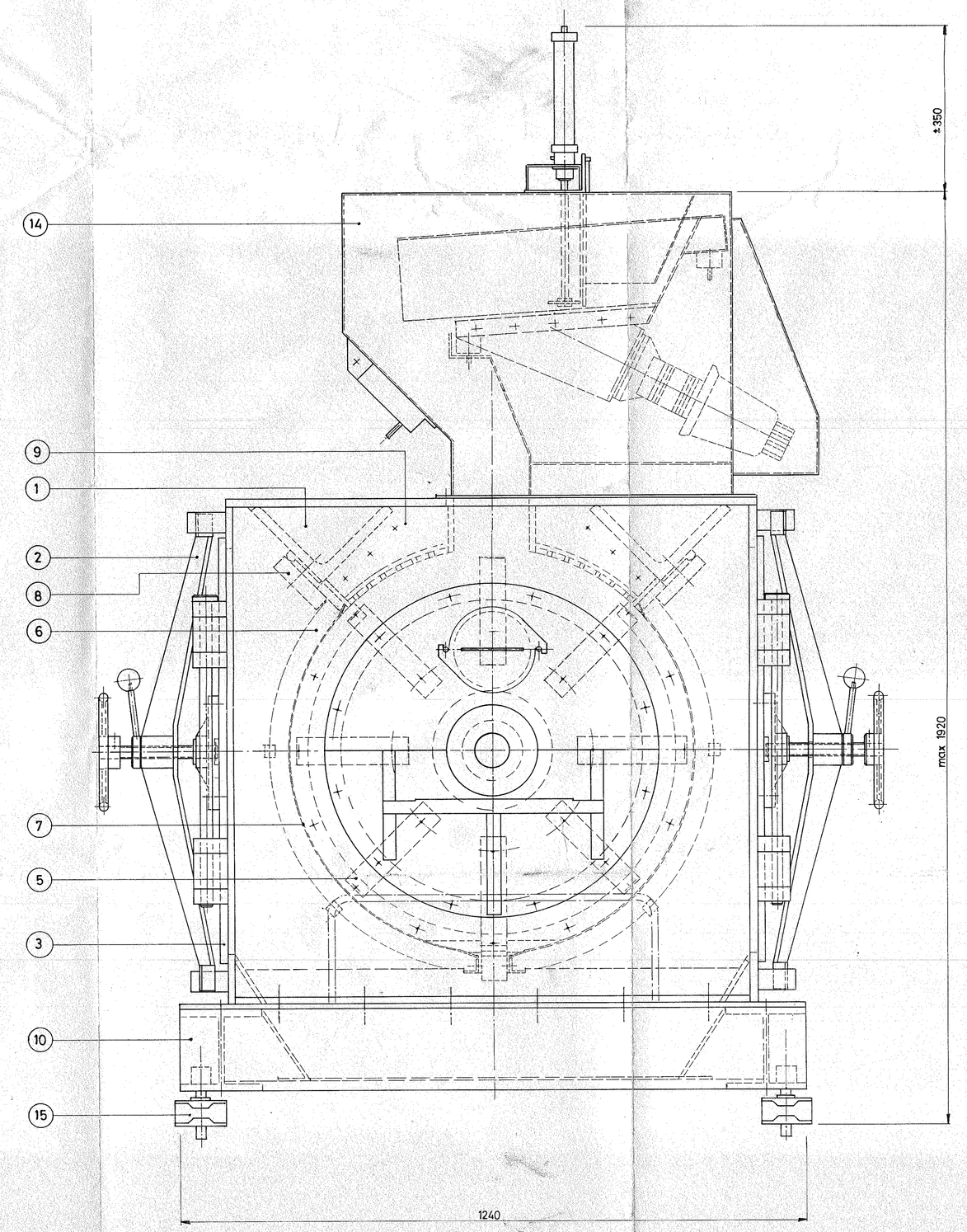

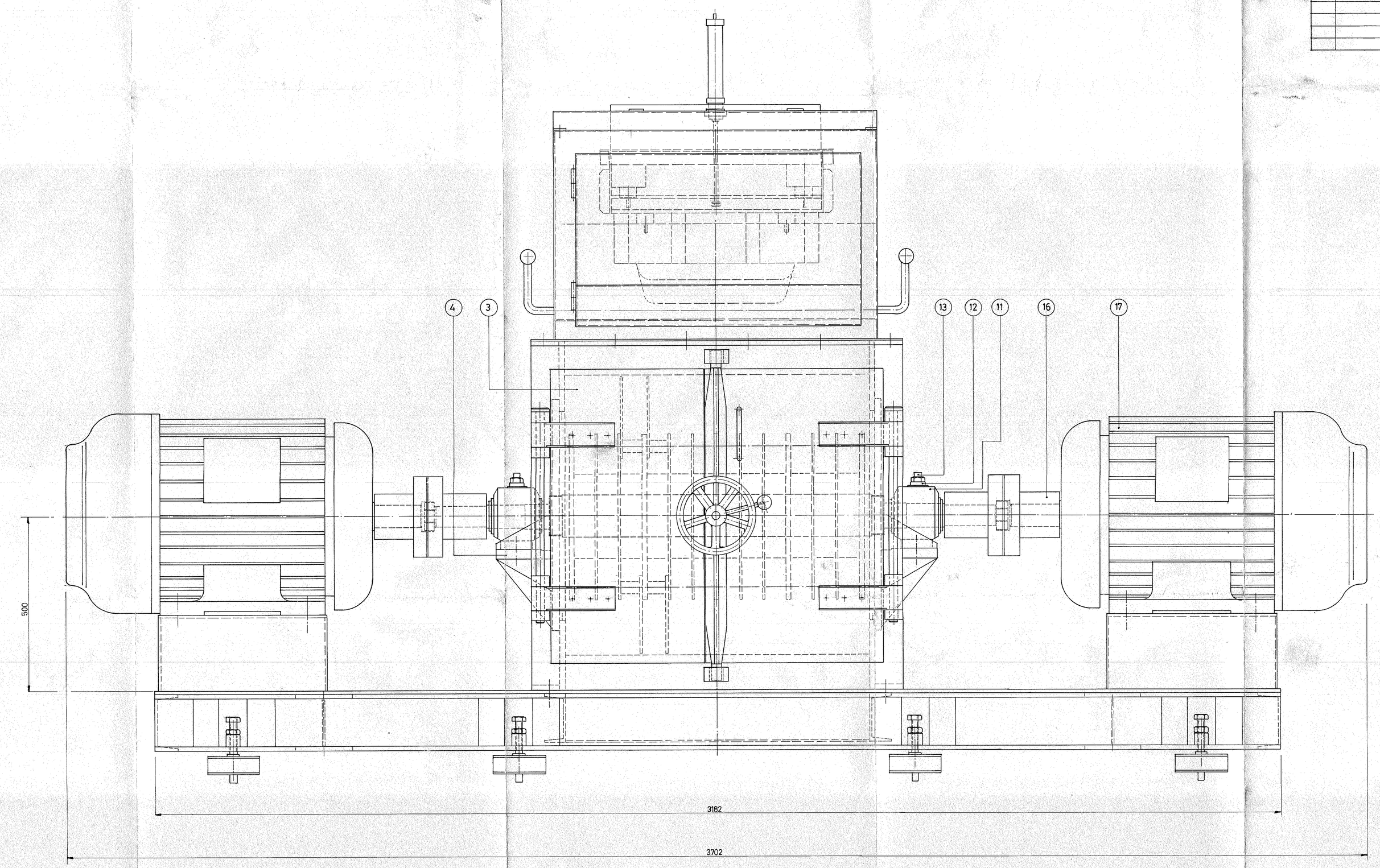

SCHAAL 1:5	DATUM	SAMENBOUW HAMERMOLEN 2 x 100 PK
GET. H.R.	9-2-'71	
GEC.		

MACHINE EN STAALBOUW SILO EN MAALINR. ANNO 1921

poeth

TEGELEN, NL TICHELOUWSTR. 8 TELEF. 1941 K. 04706

Tek. No. 7002-B

Stuk.nr	Tek. nr.	Benaming
1	7002-1-A	Rotorhuis
2	7002-21	Sam. deursluiting
3	7002-2	Deuren
4	7002-3	Deksel met lagerstoel
5	7002-4-A	Sam. rotor
6	7002-15-A	Zeetkooi
7	7002-16-A	Zeef
8	2958-2	Kikkerplaat
9	7002-18-A	Slijtplaat
10	7002-19-C	Voetplaat
11	7001-20	Lagerconstructie
12	7001-29	Steun v. parathermocontact nº 4
13		Parathermocontact nº 4
14	19617	Toevoerapparaat
15	1475-3-B	Trillingdemper
16	939-C	Koppeling
17		Motor E.M.F. Dort 100 Pk 3000 t/min type 561-U