emmegi

de #1

MICROBO

Längenmesssystem

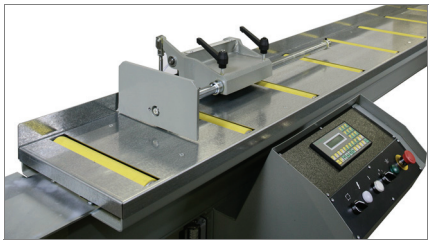

Seitenansicht 01

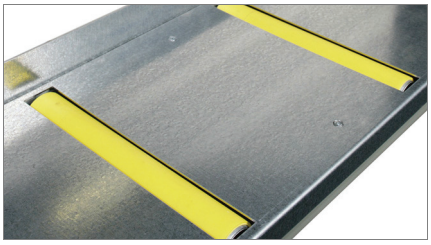

Rolle 02

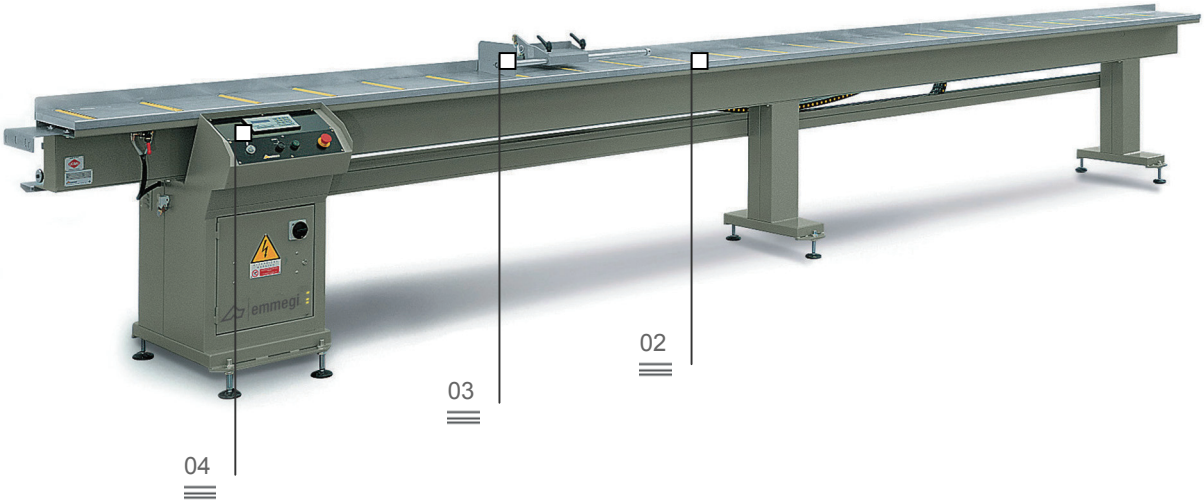

Profilauflage und Längenmesssystem mit motorischer Verfahrung über Gleichstrommotor und elektronischer Längenmaßerfassung durch Drehgeber. Wiederholgenauigkeit ± 0,3 mm.

Referenzanschlag 03

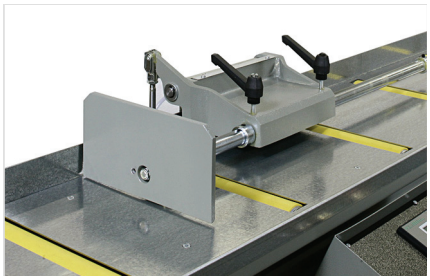

Digitalsteuerung 04

Barcode-Leser (optional) 05

MICROBO

Längenmesssystem

01
Seitenansicht

Mit Hilfe eines entsprechenden Stahlbügels erfolgt die präzise und steife Verbindung mit der Gehrungssäge.

02
Rolle

295 mm breite Tragrollen aus Stahl mit PVC-Belag ermöglichen den reibungslosen Vorschub des Profils, ohne die Oberfläche zu beschädigen.

03
Referenzanschlag

Die Verfahrung des kugelgelagerten Laufwagens erfolgt über einen NC-Antrieb, der anhand des Referenzwerts der Sägeblattmitte die Länge des zu sägenden Werkstücks ermittelt.

04
Digitalsteuerung

Das Bedienpult ermöglicht die vollständige Verwaltung der Betriebsfunktionen der Maschine.
Über die PCL können die Schnittlisten erstellt sowie der Anschlag sequentiell und automatisch neu positioniert werden.

05
Barcode-Leser (optional)

Anhand der Verwendung des Barcode-Lesers erkennt das System automatisch das Profil, positioniert den Anschlag entsprechend am vorgegebenen Maß und reduziert die Zykluszeiten.

EIGENSCHAFTEN DER STEUERUNG	
Hintergrundbeleuchtetes Display	
Ausführung von Einzelpositionierungen	
Speicherplatz für 99 Profil-Korrekturwerte und automatische Berechnung der Abschnittlänge von Gehrungsschnitten	
Speicherplatz für 30 über die Tastatur eingegebene Schnittlisten (jeweils 50 Sätze)	
EIGENSCHAFTEN DER MASCHINE	
Stahlrollen mit PVC-Belag (295) auf Lagern	
Pneumatische Hebeeinrichtung des Anschlagarms	
Messlänge	**4200/7200**