DECKEL MAHO DMU 50 M
Universal Bearbeitungszentrum



Baujahr	2001
Steuerung	SIEMENS 810 mit ShopMill

AUSSATTUNG - Alle technischen Angaben, Abbildungen und Inhalte sind unverbindlich und ohne Gewähr. Änderungen, Irrtümer vorbehalten

Werkzeugaufnahme SK 40

Tisch Ø 700 mm x 500 mm

Schwenkbereich +95° /-10°

elektronisches Handrad

Kühlmitteleinrichtung

Ohne Schraubstock

Hauptantrieb 4 500 min^{-1}

	AC-Servomotor		
Drehmoment	an der Spindel verfügbar, Wirkungsgrad eingerechnet		siehe Diagramm
Motorleistung	bei 100% ED	kW	9
	bei 40% ED	kW	13
Drehzahl	Stufenlos programmierbar	min^{-1}	20 - 4 500

Drehmoment-Leistungsdiagramm

Hauptantrieb
20 - 4 500 min^{-1}
10.235 298

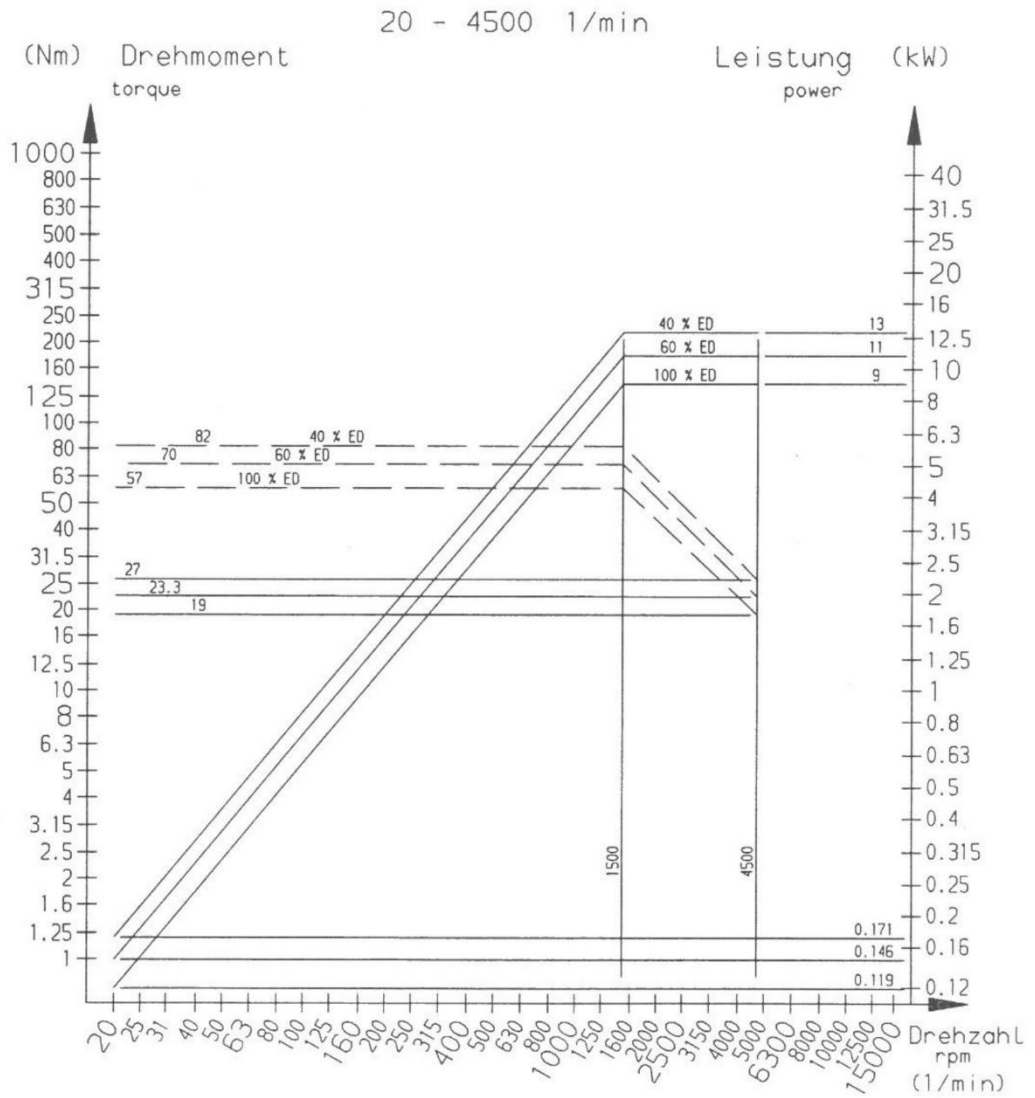

Vorschubantrieb

	AC-Servomotoren	für Achse	X, Y, Z
Vorschubgeschwindigkeit	X-, Y-, Z-Achse stufenlos programmierbar	mm/min	bis 5 000
Eingabefeinheit	X-, Y-, Z-Achse	mm	0,01
Eilgang	X-, Y-, Z-Achse	m/min	5

Bewegungsrichtungen

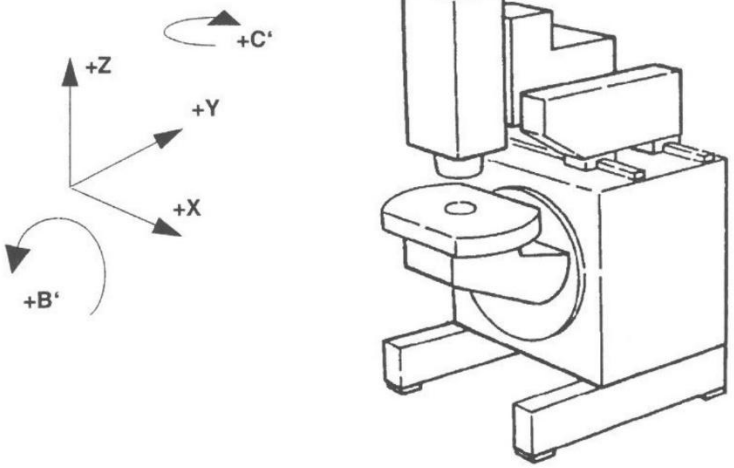

Wegmeßsystem

Auflösung	X-, Y-, Z-Achse	mm	0,001
Positionstoleranz	X-, Y-, Z-Achse		
	• bei direktem Meßsystem	mm	0,010

Arbeitsbereich

Fahrweg	X-Achse	mm	500
	Y-Achse	mm	400
	Z-Achse	mm	400

Arbeitsspindel

Werkzeugaufnahme	Steilkegelschaft		SK 40 DIN 69871
	Siehe „Werkzeuge“ in diesem Kapitel.		
Werkzeugspannung	pneumatisch / mechanisch		
Anzugsbolzen	DIN 69 872 bzw. ISO 7388/2 Typ B		

Arbeitstische

Rundtisch mit Schwenkachse	Aufspannfläche	mm	∅ 700 x 500
	Abstand der T-Nuten / Größe	mm	63 / 14 H7
	Zentrierbohrung	mm	∅ 30 H6
	Drehbereich	°	360
	Tischplattenklemmung		mechanisch
	Schwenkbereich	°	+ 95 / - 10
Zulässige Belastung der Arbeitstische	Rundtisch mit Schwenkachse (tischmittig)	kg	200

Gewicht

Maschinengewicht	Maschine mit Rundtisch (Standard)	ca. kg	2 800
Aufstellgewicht	Maschine mit max. Gewicht für Werkstück, Werkzeug, Betriebsstoffe und Kühlschmierstoffanlage	max. kg	3 150
	Belastung am Maschinenfuß	max. kg	3 000
Maschinenauflager	Anzahl x Typ		4 x GS41+TK8

Transportdaten

Transportgewicht	Standard	ca. kg	2 800
Transportmaße, ca. (L x B x H)	Maschine	ca. m	2,00 x 1,52 x 2,14
	Maschine nach Teiledemontage	ca. m	1,79 x 1,29 x 2,14
	Transportboden mit Maschine	ca. m	2,10 x 2,30 x 2,35

PLÄNE - Alle technischen Angaben, Abbildungen und Inhalte sind unverbindlich und ohne Gewähr. Änderungen, Irrtümer vorbehalten

Aufstellplan

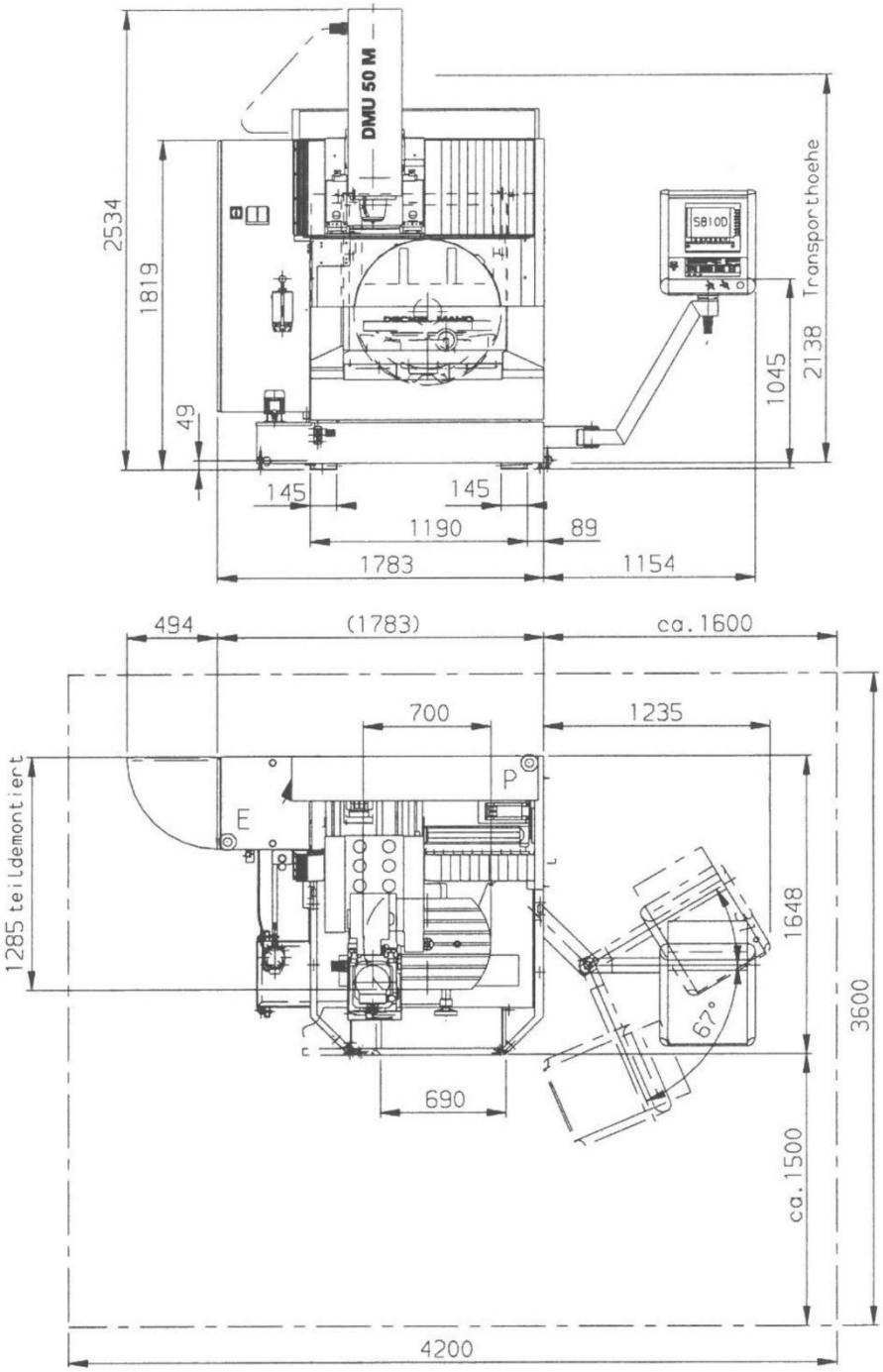

– – – Platzbedarf
E Netzanschluß
P Pneumatikanschluß

ACHTUNG ! Zusätzlich sind Fluchtwege und Sicherheitsbereiche entsprechend den örtlichen Gesetzen, Vorschriften und Bestimmungen einzuhalten.

PLÄNE - Alle technischen Angaben, Abbildungen und Inhalte sind unverbindlich und ohne Gewähr. Änderungen, Irrtümer vorbehalten

Arbeitsraummaße

Rundtisch

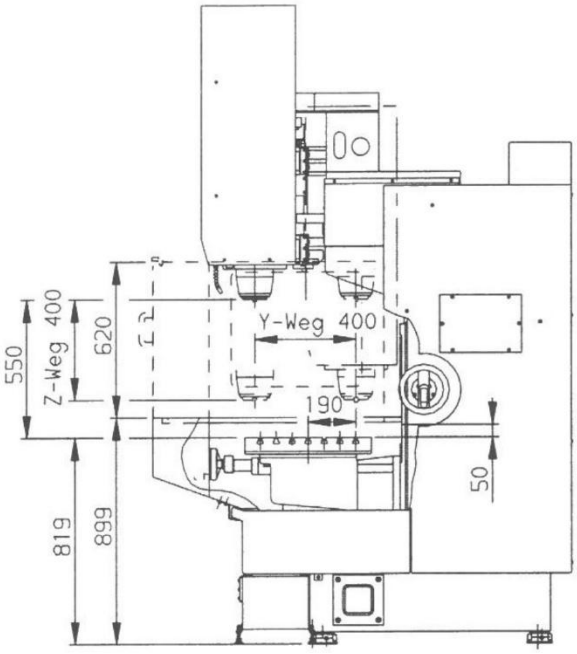

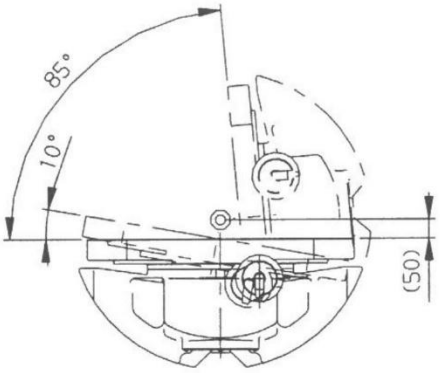

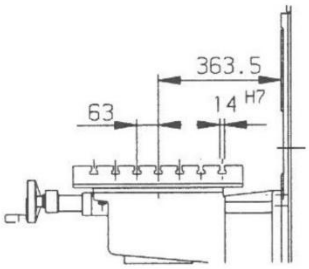

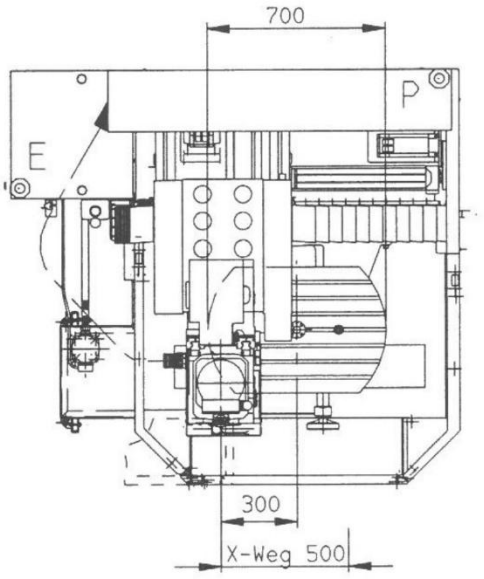

Vielen Dank für Ihr Interesse

maschinen Team



Diese Unterlagen legen keinen Anspruch auf Vollständigkeit und Richtigkeit. Eigenschaftszusicherungen werden mit den hier enthaltenen Angaben ausdrücklich nicht übernommen. Es handelt sich um eine Gebrauchtmaschine.