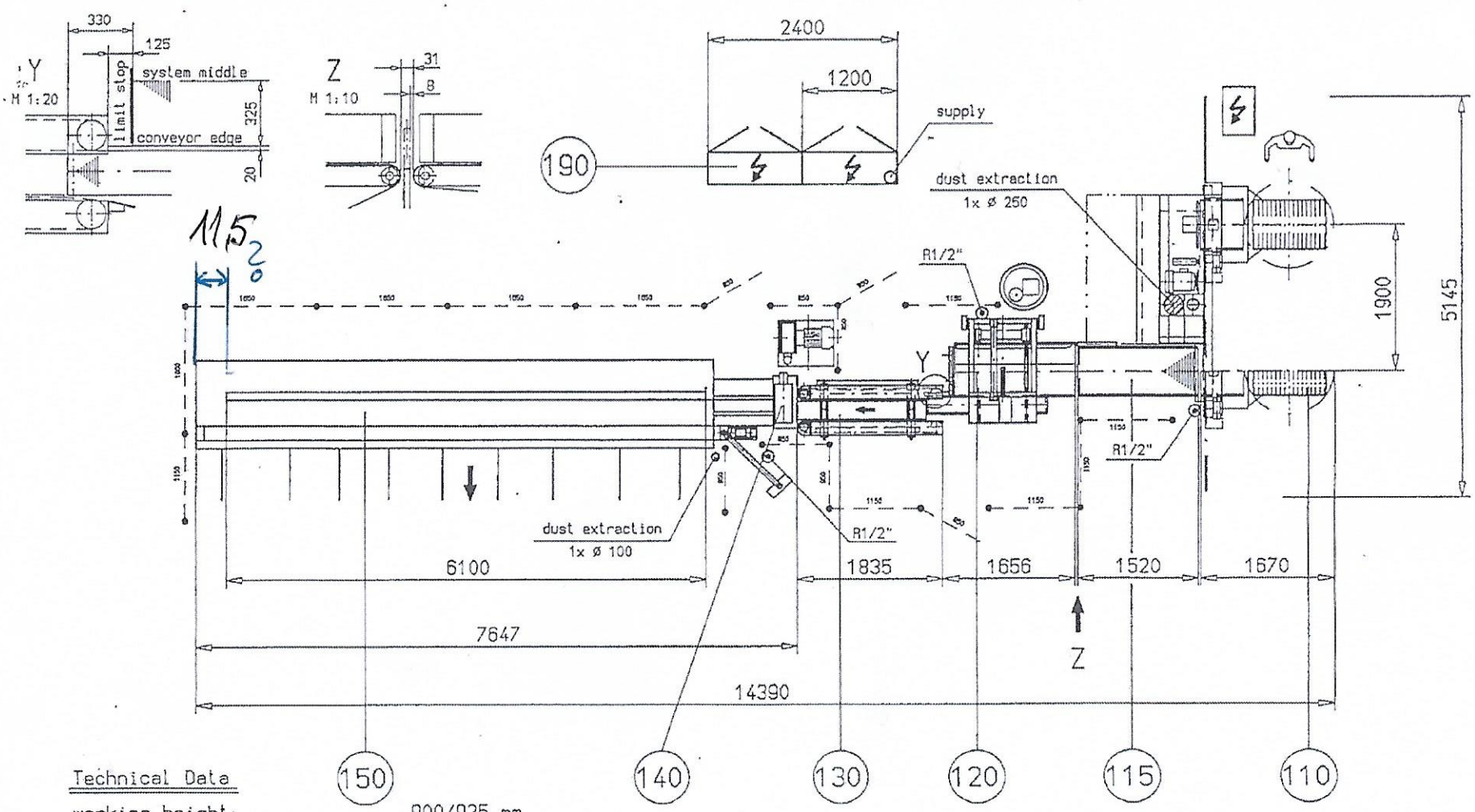

Technical Data

working height:	900/925 mm
load on floor:	25 N/cm²
exhaustion:	1x ø 250; 1x ø 100 mm
exhaust speed:	30 m/s at a depression o. 12 mbar
compressed-air supply:	R1,5"
compressed-air connection:	⊙ 3 x R1/2"; 8 bar constant at consumer unit
compressed-air consumption:	950 NL/min
connected load:	45 KW

Layout: Cerne	Zul. Abw. DIN 7168-m	Oberfl. DIN ISO 1302	Maßstab: 1:50
			Gewicht M: 19001117.2
			Modell-Nr. 09021001991005
	Datum	Name	Benennung
	Bearb. 05.02.1999	Pagenb.	Ultra 4
	Gepr. 05.02.1999	Reuen	
	Norm		
GreCon dimter Holzoptimierung			Zeichnungs-Nr. 460.10-99.1005-1
Nr. Zust. Änderung Datum Name Urspr.			Ers. für: Ers. durch: