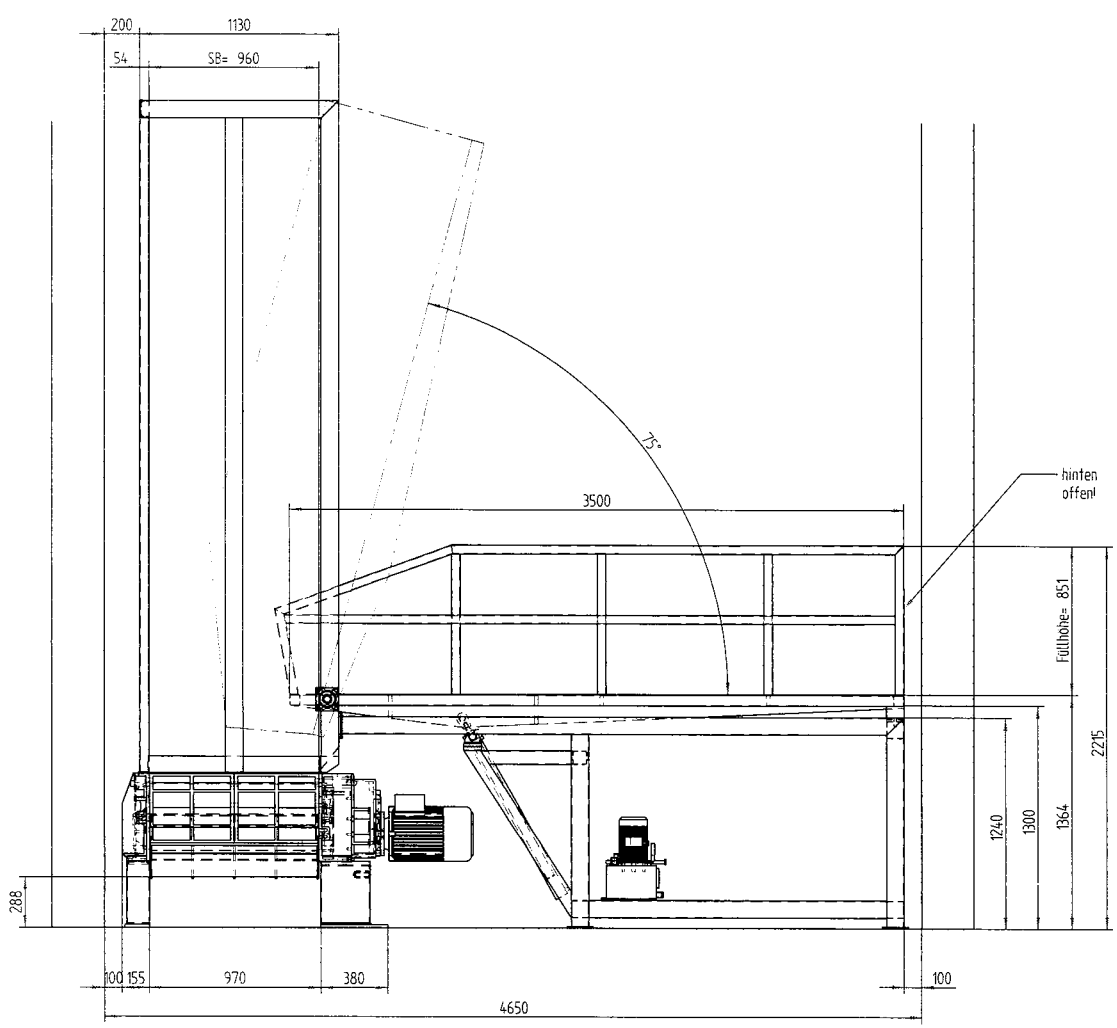

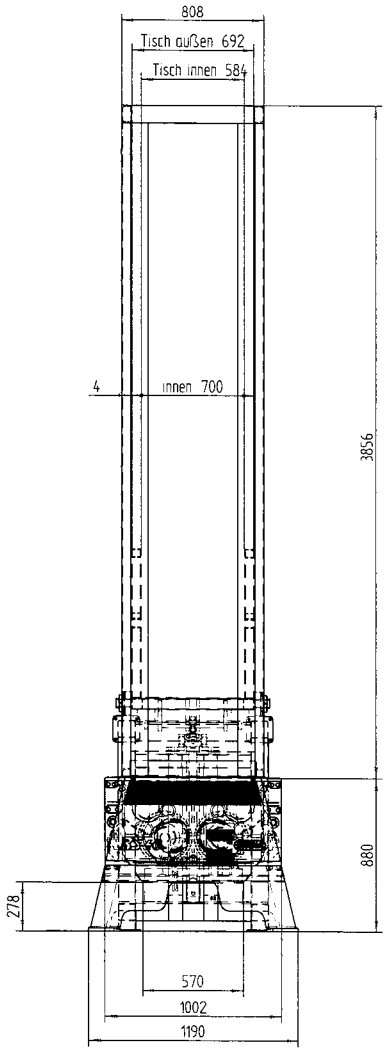

Nr	Änderungsvermerk	Datum	Name	Änd.Nr

Für diese Zeichnung behalten wir uns alle Rechte vor.

	Datum	Name	Werkstoff	Halbzeug
Gez.	10.12.02	Fischner		
Gesr.	-	-		

Rohteil Nr

UNTHA SHREDDERS
A-5431 Kuchl • Kellau 141
Telefon 06244/7016
Telefax 06244/7016-9
untha@untha.co.at

Benennung: Anlage RS40-960-37

Projekt/Auftrag-Nr: N-2164

Ident Nr

Blatt: 1/1

Maßstab	Format	Europäerst	Freim DIN 7168	Dokumentennummer	Gewicht
M 120	A2		m	0000000214ABM	kg

Ersatz für

Ersetzt durch