## Grundriß
M 1 : 50

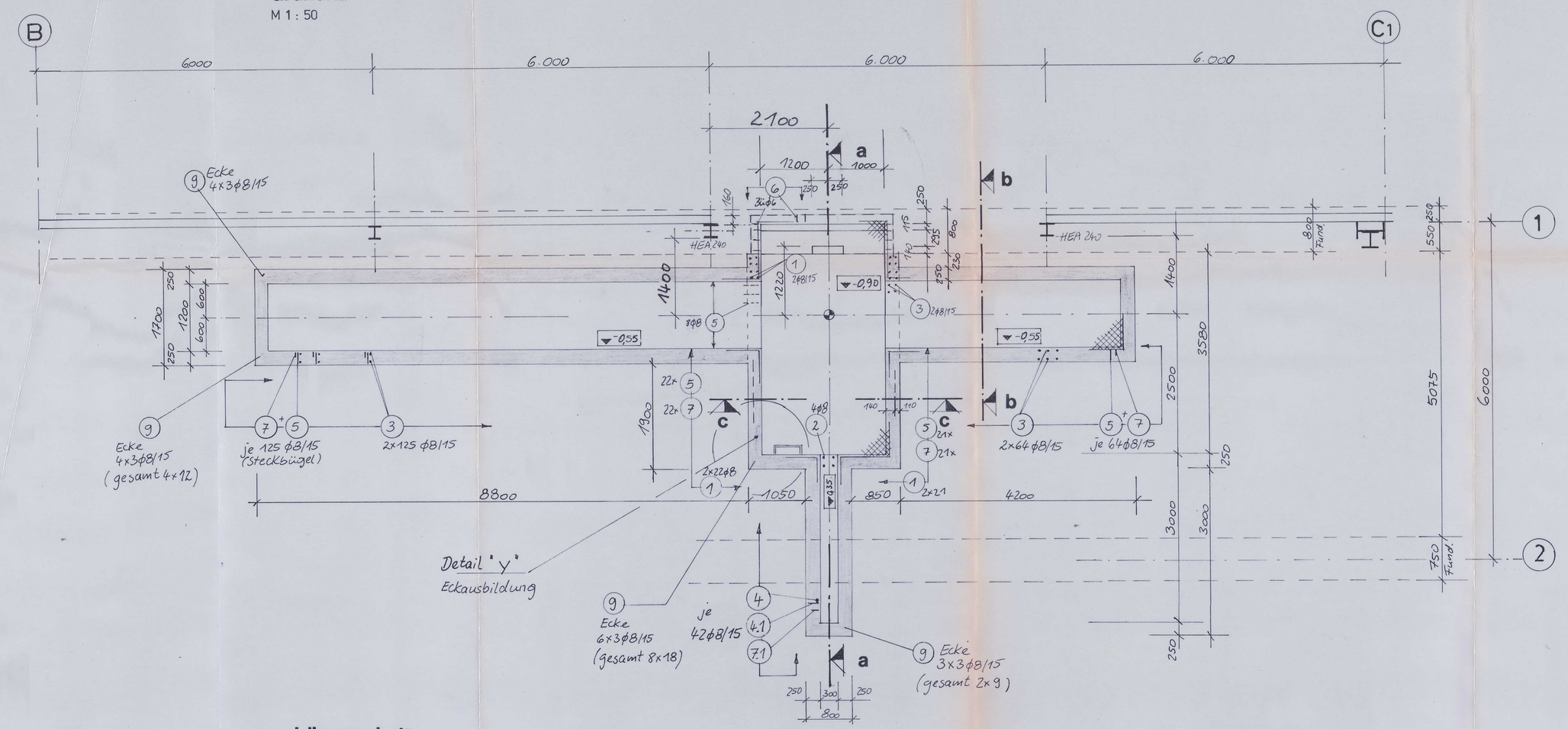


## Längsschnitt M 1:50

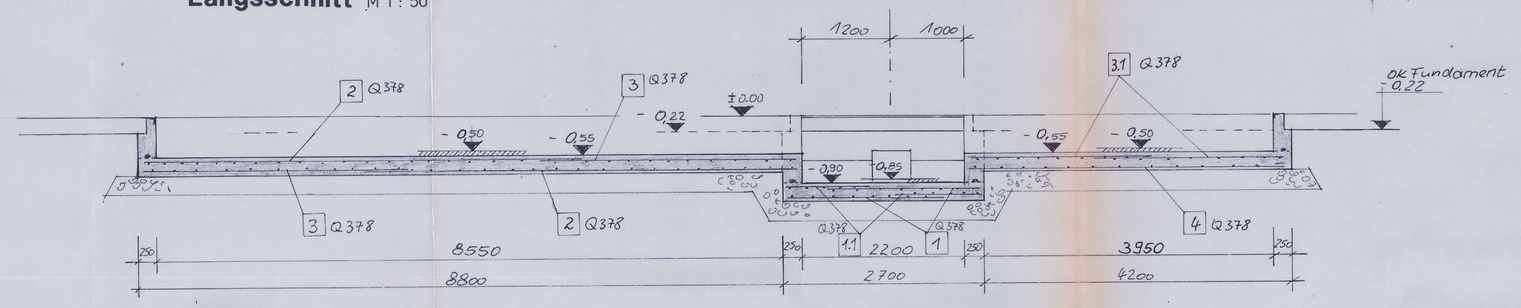


## Schnitt a-a
M 1 : 20

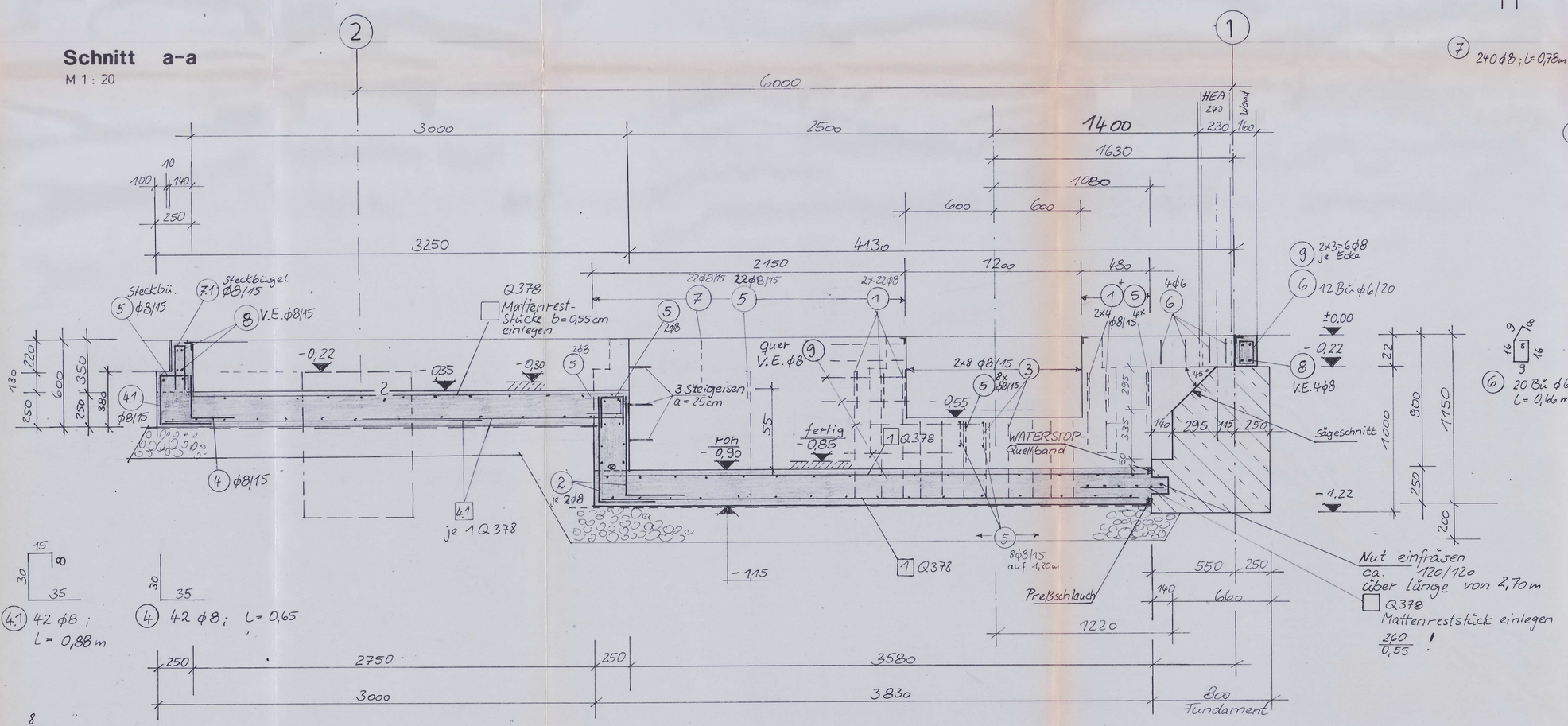

Steckbügel
7.1 42 ϕ8 ; L=0,66m



4.1 42 ϕ8 ; L = 0,88m



4 42 ϕ8 ; L = 0,65

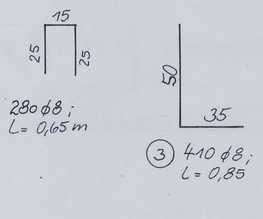

5 280 ϕ8 ; L = 0,65m

3 410 ϕ8 ; L = 0,88

## Schnitt b-b
M 1 : 20

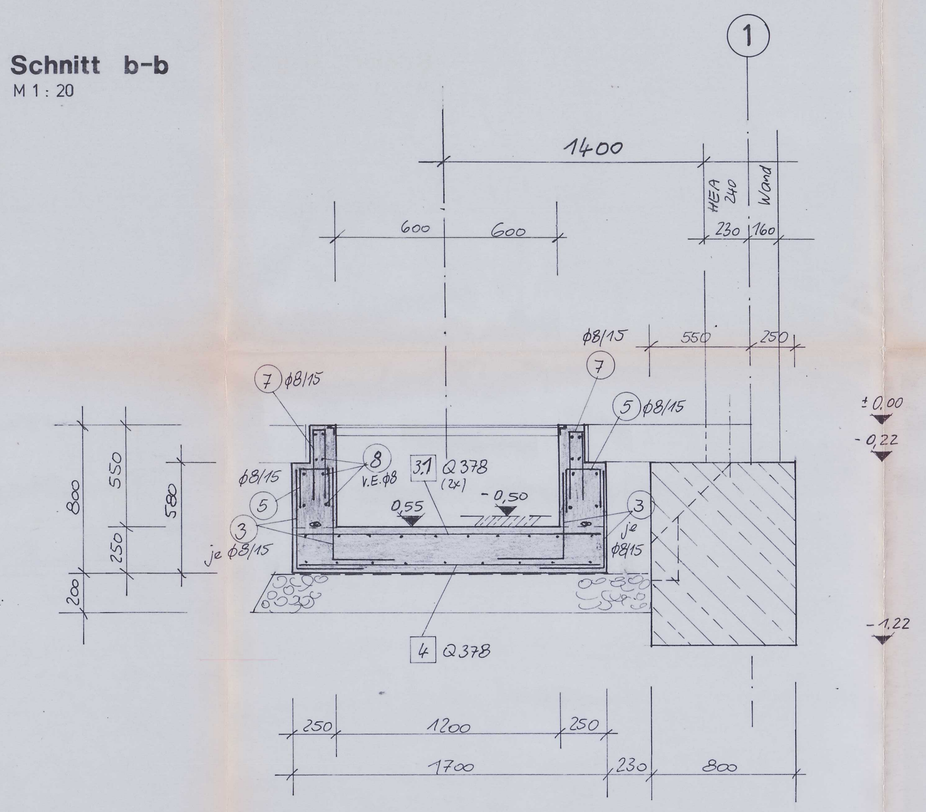


## Schnitt c-c
M 1 : 20

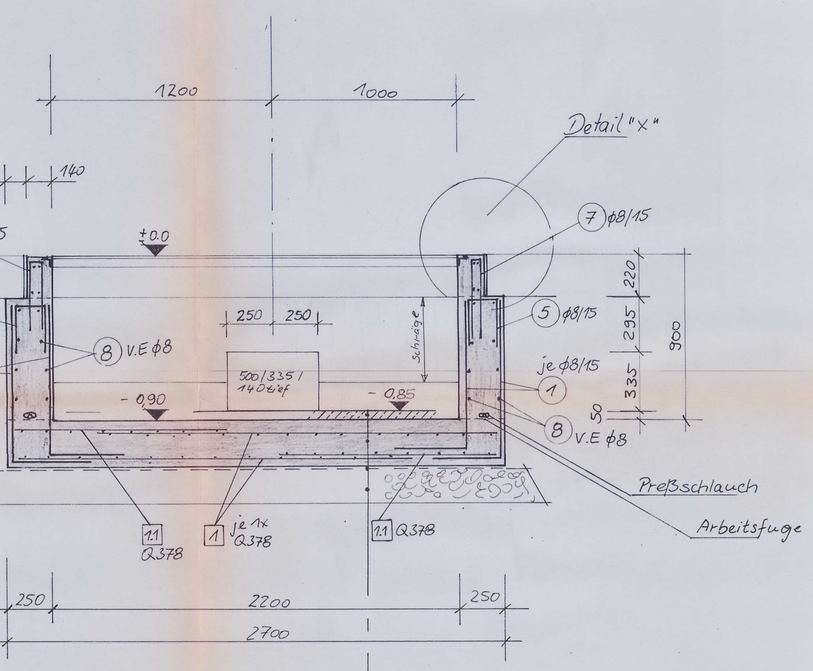


7 240 ϕ8 ; L = 0,78m

1 104 ϕ8
L = 1,20m

## Detail y
ECKAUSBILDUNG M 1 : 20

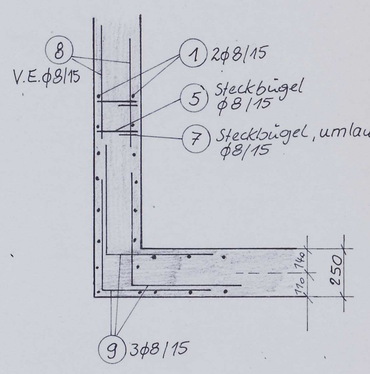


2 2x2 = 4 ϕ8 ;
L = 1,07 m

9 222 ϕ8 ; L = 1,20m

## Detail x
M 1 : 5
Grubenumrandung L 50x5 verankert, umlaufend mit einbetoniert

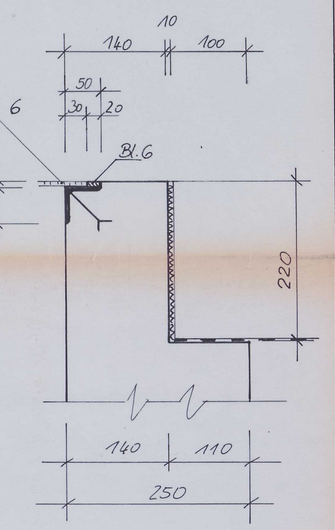


## Ausführug als " Weiße Wanne " !

Hierzu gehören Stahl-Auszüge Bl.-Nr. 1 - 3 !

Alle Maße und Mengen sind vor Ausführung des Bauteils auf der Baustelle verantwortlich zu prüfen ! Unstimmigkeiten bitte sofort mitteilen !


**Architektur- und Ingenieurbüro Annaberg**
Robert-Blum-Straße 23 09456 Annaberg-Buchholz
Telefon 03733/18480 Telefax 03733/184910


| | |
|---|---|
| PROJEKT NEUBAU HANDELSHALLE 3+4' | BETONDECKUNG 3,0 cm |
| BAUHERR STAHL Ehrenfriedersdorf GmbH & Co KG | |
| BAUTEIL **Grube Strahlanlage** | STAHLGÜTE BSt 500 S/M |
| Bewehrungsplan | BETONGÜTE B 25 WU |
| IND DATUM 20.10.00 GEZEICHNET Kämpf GERECHNET SEGEHEN MASSTAB 1:50, 1:20, 1:5 | PROJEKT-NR 16599 |
| a 24.10.00 Eintrag Bewehrung | |
| b | ZEICHNUNG-NR. B 12 a |
| c | |
| d | |

V/b = 70 / 111 = 0,78 m²