AA

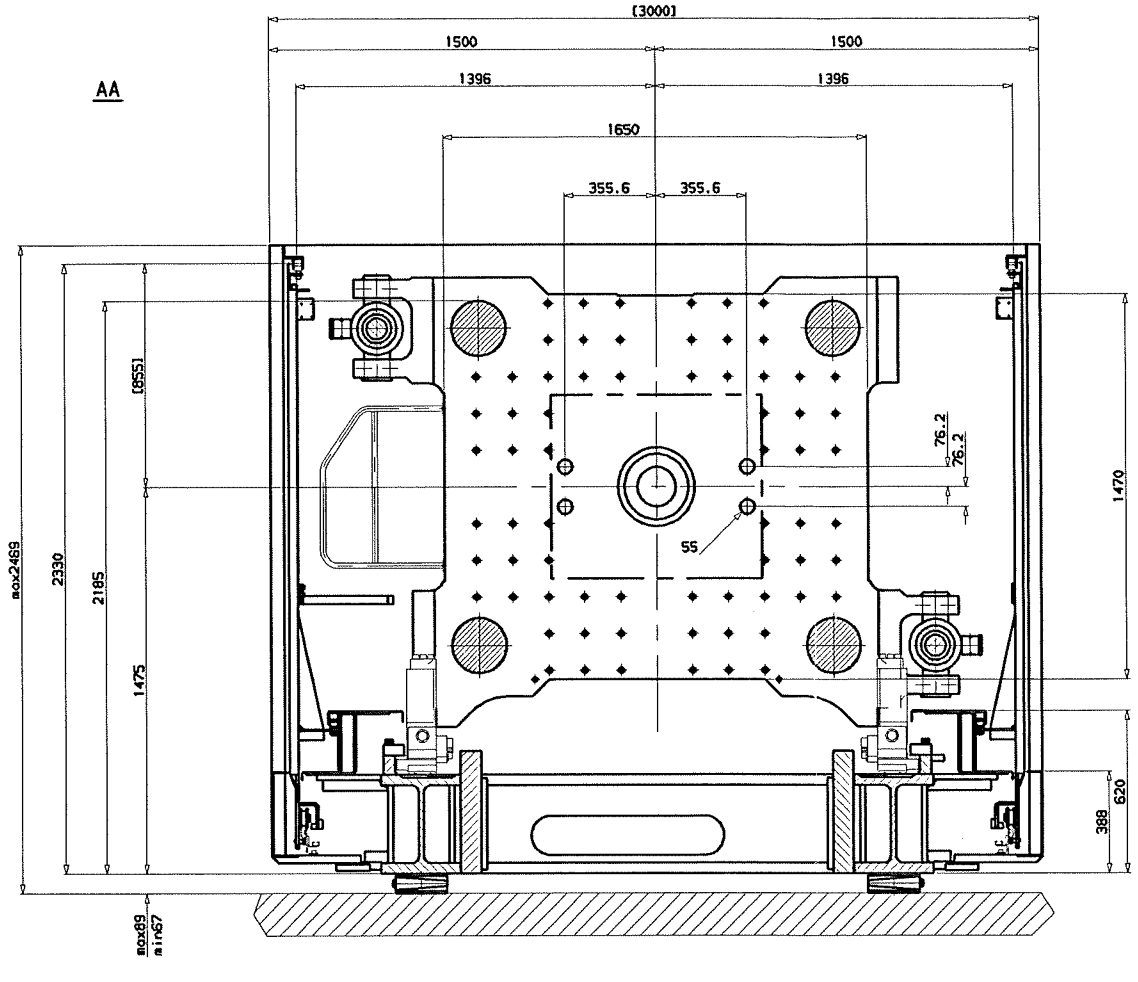

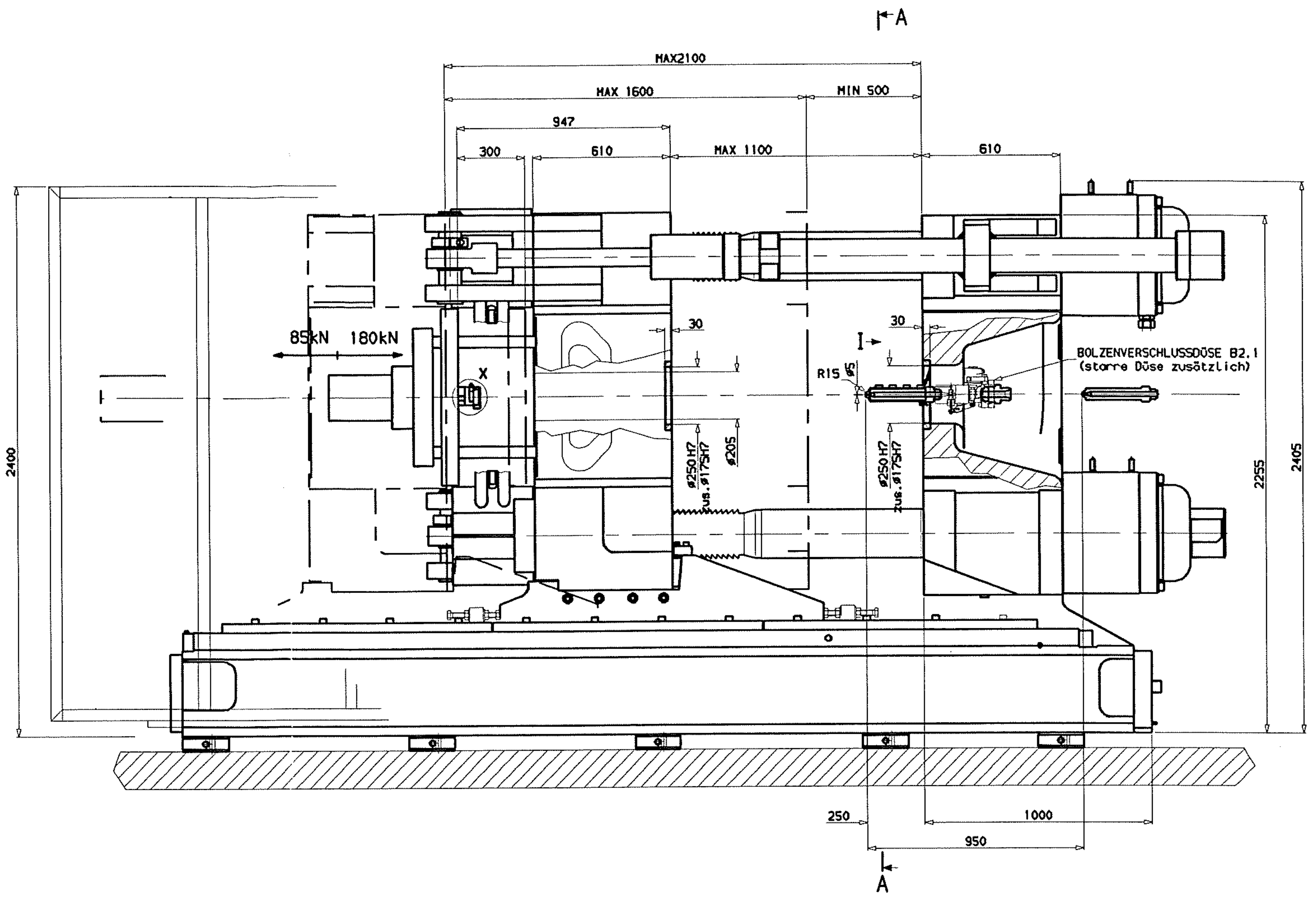

I

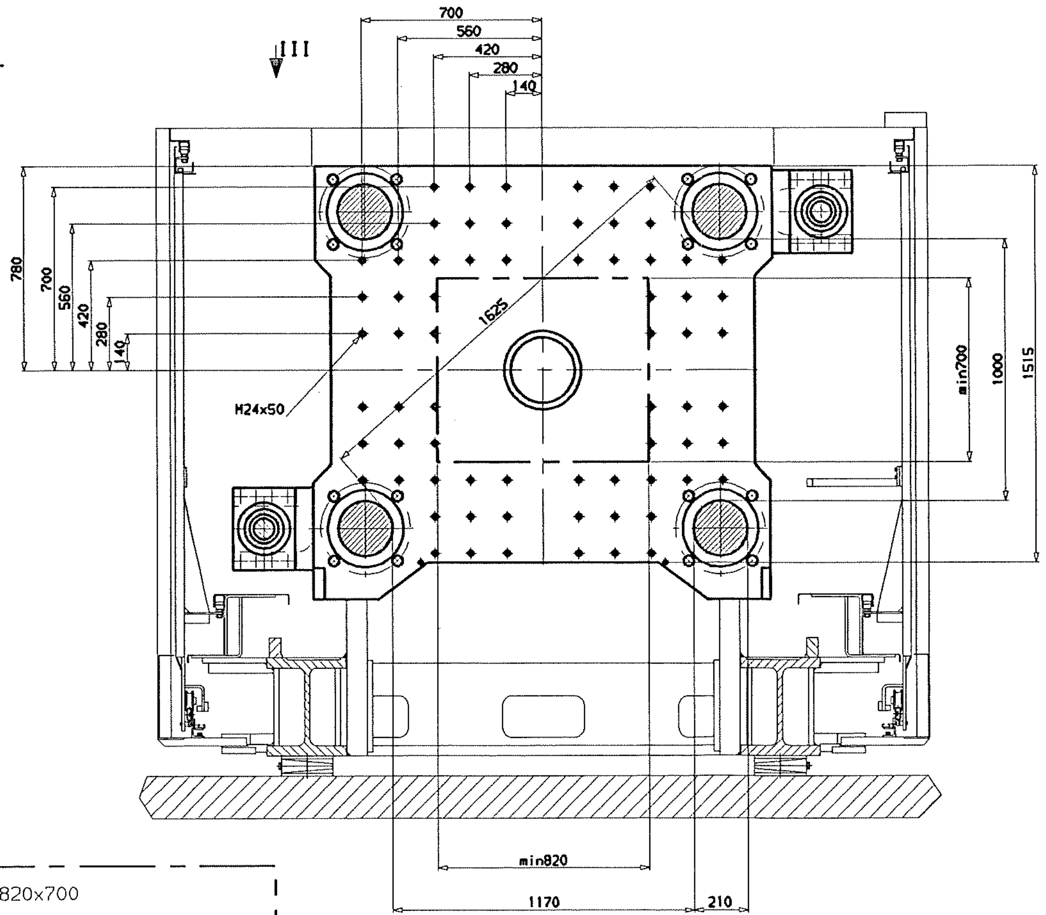

II
M1:5

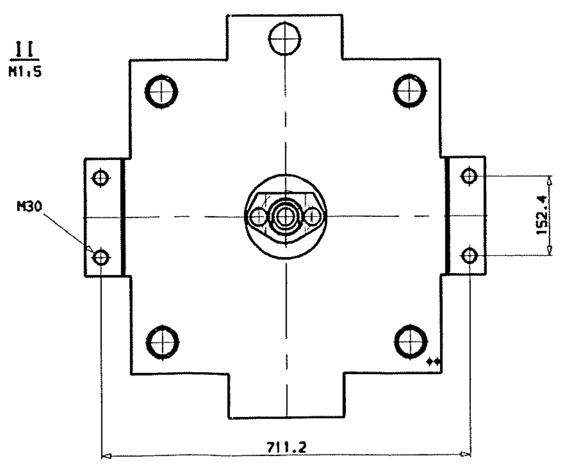

X
M 1:3

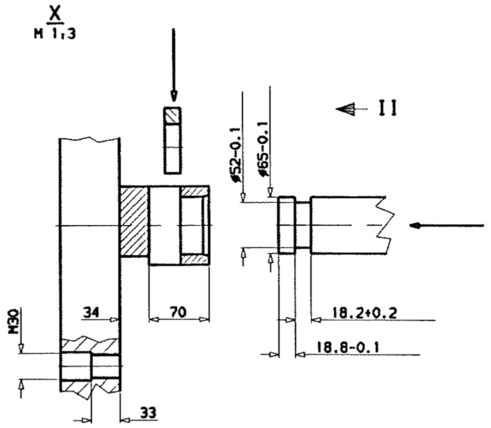

III

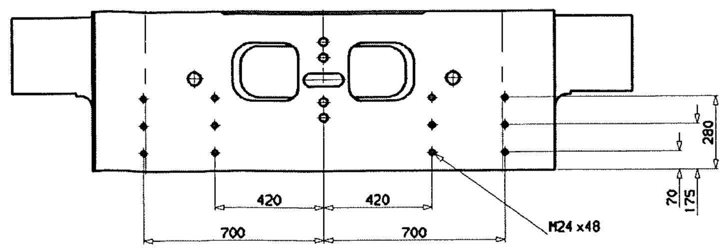

min. Werkzeuggröße 820x700
min. mould-size
grandeur de moule min.

GEZ.	11.11.03 HARR.R
GEPR.	-
Maßst. 1:10	Benennung: AUFSPANNSITUATION DU0800
ZNR.	1317-901-29-00-003
Ä.I.	0
Blatt	1/1
Kunde	MONTAPLAST GmbH
A.NR.	10454/006
Land	D-Morsbach
Ähnlich	0535-901-29-00

ENGEL AUSTRIA

DIESE UNTERLAGE BLEIBT UNSER EIGENTUM. IHRE UNBEFUGTE VERWERTUNG ODER WEITERGABE WIRD VORBEHALTLICH WEITERGEHENDER SCHRITTE GEMÄß §12 UND §13 UWG GERICHTLICH VERFOLGT.

GEDRUCKT FÜR 01525925 01525909 AM 2004-02-11 14:52