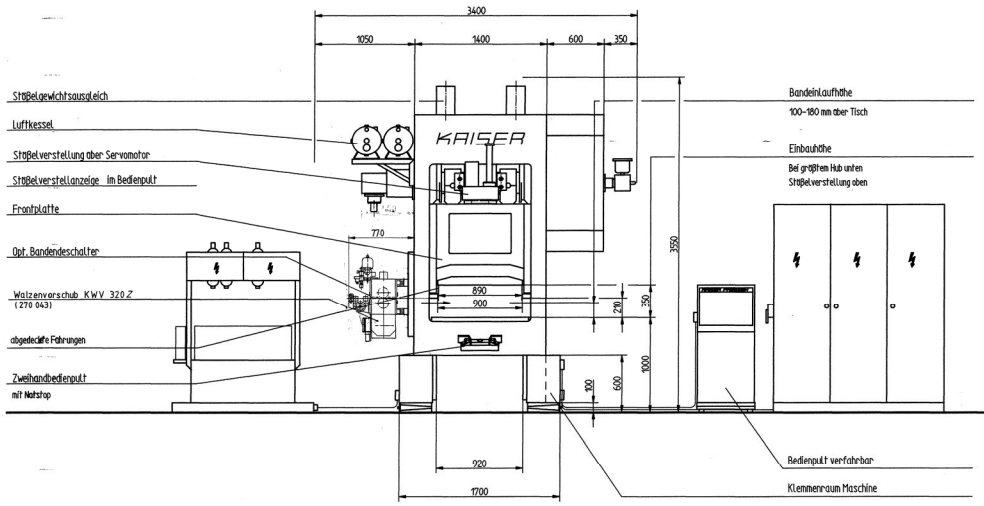

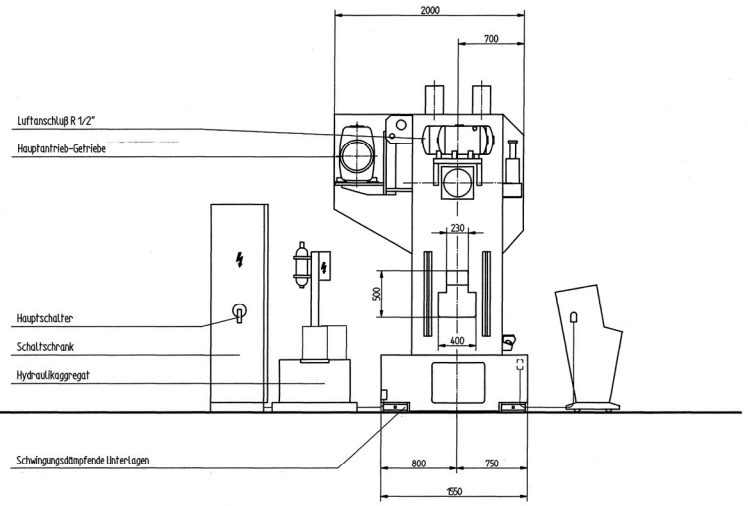

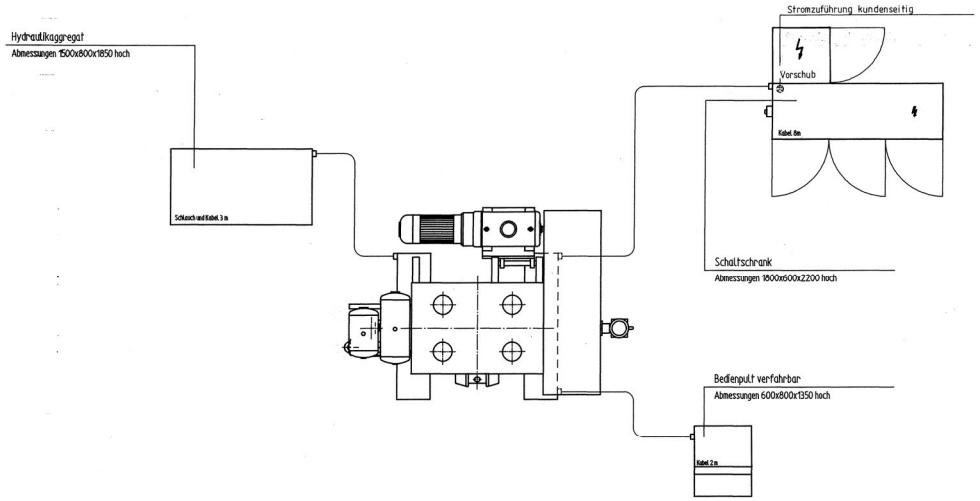

Stößelspannfläche

T-Nuten 22 DIN 650

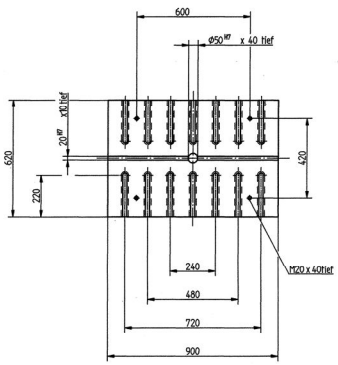

Tischspannfläche

T-Nuten 22 DIN 650

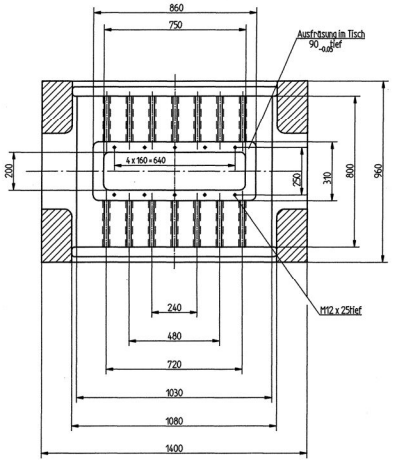

LEISTUNGSDATEN

Presskraft	1000	kN
Hubverstellung	30 - 100	mm
Stößelverstellung	80	mm
Hubzahl	50 - 300	Hube/min
Antriebsleistung	18,5	kW
Gesamtanschlußleistung	---	kW
Maschinengewicht	ca. 14 000	kg

WEITERE DOKUMENTATIONEN

Aufstellungsplan
Fundamentplan
Schienenplan
Aufspannplatte
Stößelplatte

KAISER PRESSEN Maschinenfabrik 7518 Bretten							Maßstab	1:20
							Projekt	131644
					Bearb.	07.01.92	St.	Benennung: Stanzautomat
					Gepr.			
C	286/99	313.99	Gach				V 100 W 1080	900 128
Zust.	Änderung	Datum	Name		Maschine		Zeichnungsnummer	