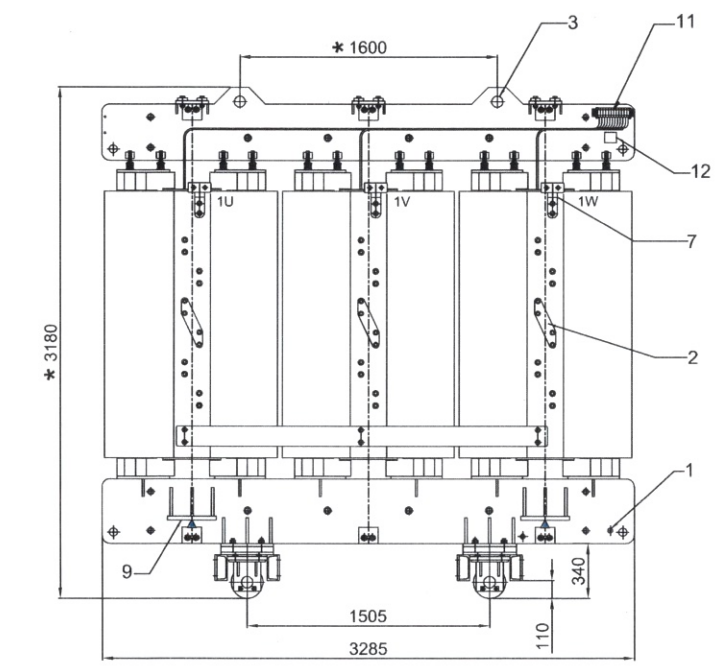

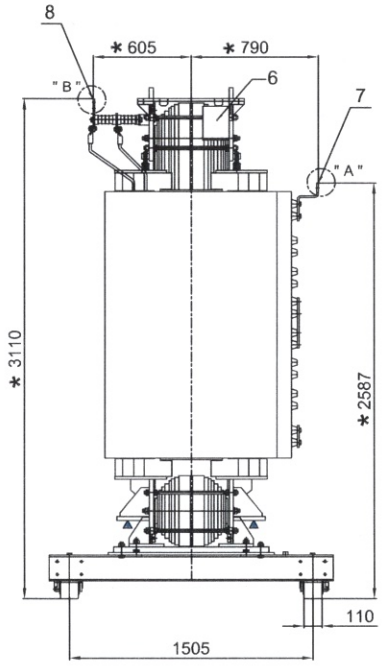

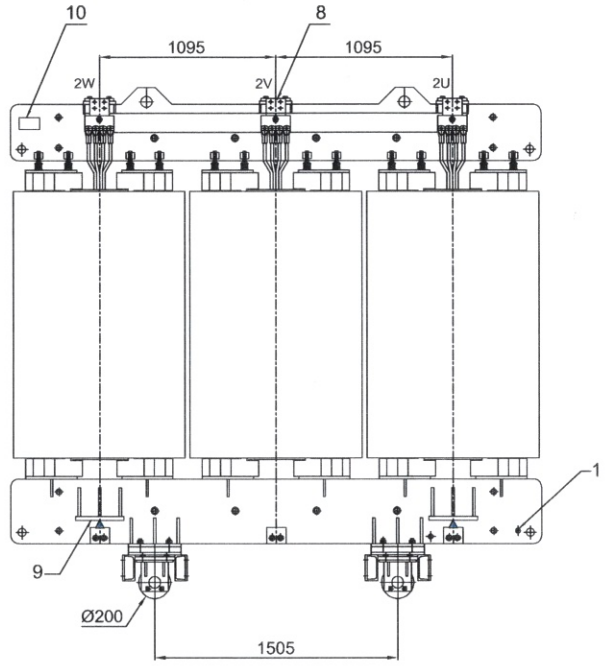

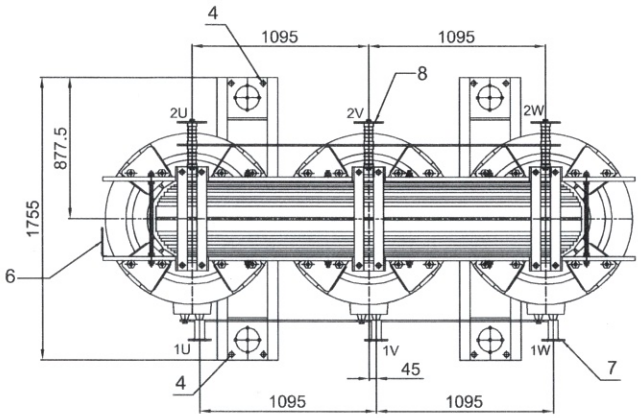

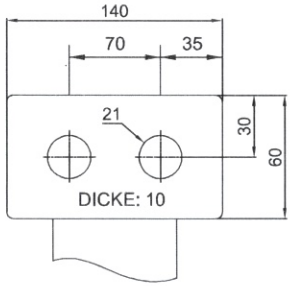

EINZELHEIT "A"

1U,1V,1W
(10500 V)

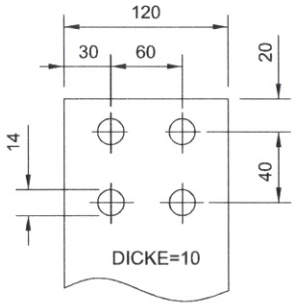

EINZELHEIT "B"

2U,2V,2W
(6000 V)

	BESCHREIBUNG	GRÖßE / TYP	ANZAHL
1	ERDUNG	M12	2 St
2	OS.ANZAPFUNG	CU	3 St
3	AUFHAENGEOSE (DEMONTIERBAR)	Ø 70	4 St
4	ZURROESE	Ø 30	8 St
5	---		---
6	LEISTUNGSSCHILD	AISI 304SS	1 St
7	OS.ANSCHLUSS	CU	3 St
8	US.ANSCHLUSS	AL	3 St
9	ANSATZTELLE FÜR HEBEBÖCKE		4 St
10	WARNSCHILD		1 St
11	KLEMMENLEISTE(TEMP-UERBERWACHUNG SYST).	Kunststoff	1 St
12	KLEMMENSCHILD (TEMP-UERBERWACHUNG SYST).		1 St
13	---	—	—
14	---	—	—

Aufzeichnungen :

1 . Alle mit " * " markierten Abmessungen sind mit ± 20 mm Toleranzen angegeben.I

2 . Alle Größen sind in "mm" angezeigt wenn andernfalls nicht angegeben ist.

480591
ZUR BESTAETIGUNG

Zust	Änderung	Datum	Name	Tag
01	First Release			

Masse ohne Toleranananzangabe nach ISO2768

Freigabe

Typ : Tricast — Nennleist. : 10000 kVA
Uk : 8 % — Nennspan.: 10.5 / 6 kV
Schaltgr : Yy0 — Gewicht: 18700 kg

Datum	27.03.2013
Gruppe	ADH-E
Bearb.	Hasan
Gepruft	Saim

Benennung: Maßbild

Klasse

Masstab N/A

Schneider Electric

Zelchnungsnummer E5821269 — B. Nr. 1 — Blattz 1

Ersetz fur — Ersetzt durch

AutoCAD

All rights of this document are reserved. It is forbidden to copy, distribute, pass over without permission.