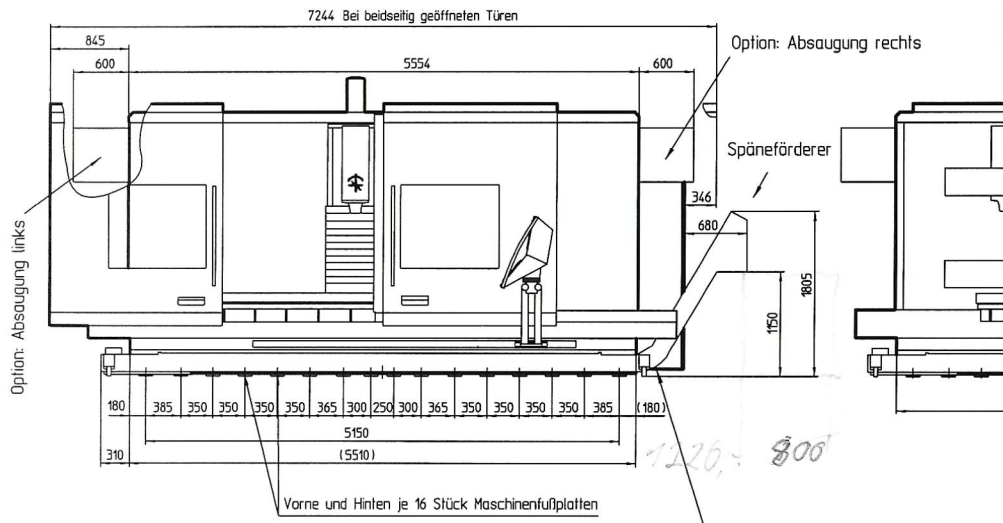

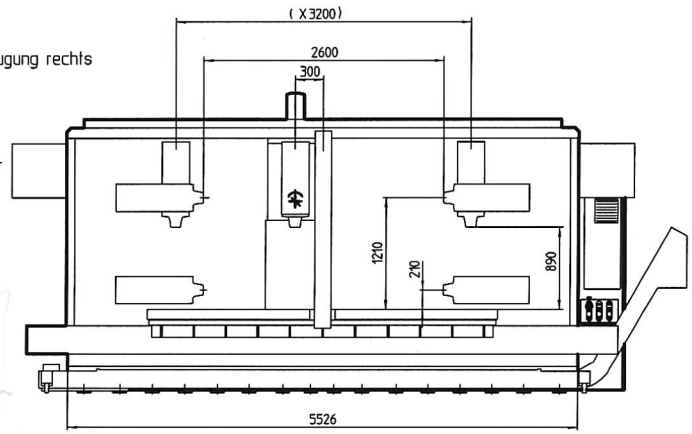

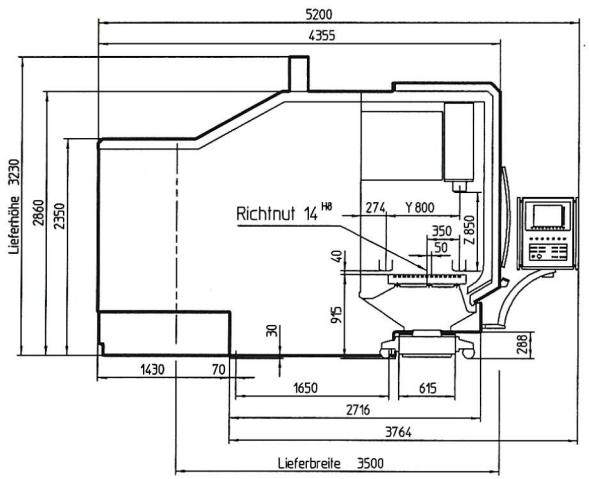

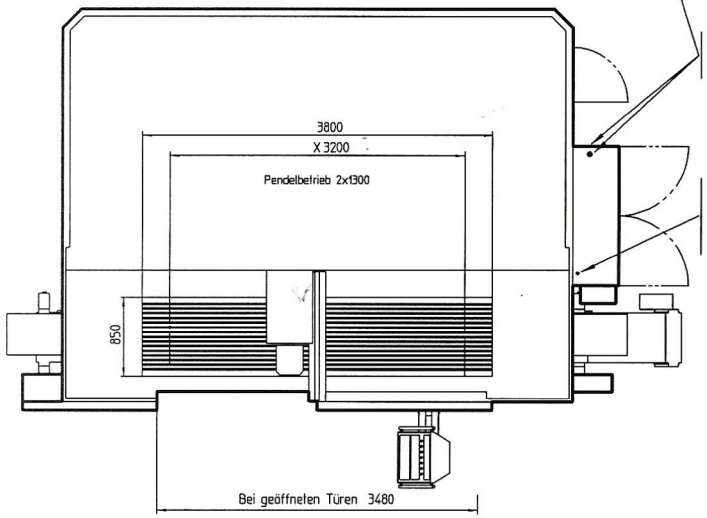

Elektroanschluß vorne , hinten und unten im Bodenblech möglich Kabelverschraubung M50

Pneumatik Anschluß G 1/2 " Innengewinde befindet sich oben auf dem Schaltschrankkragen. Die Zuleitung zur Maschine muß min. 1/2 " betragen.

Lieferbreite :	3500 mm
Lieferbreite optional: ohne Türen, Seitenteile, Schutz, Meldekästen und Terminal.	3300 mm
a: Lieferhöhe :	3230 mm
b: Höhe ohne Motor:	2970 mm
c: Höhe ohne Türen, Türführung oben, Lamellen, Lamellenführung oben Kupplungsgehäuse, Z-Achse und Hydraulikaggregat:	2870 mm

Datum	Name
12.06.06	H.Gerdes
Maßstab 1 : 70	

Für diese Zeichnung behalten wir uns alle Rechte vor. Weitergabe, sowie Vervielfältigung, soweit nicht ausdrücklich zugestanden, ist nicht gestattet. Änderungen vorbehalten!

HEDELIUS

Benennung

Maßblatt T8-3200
mit Späneförderer

Ablage: (Technische Doku./Prospektz.T6)

Zeichn.-Nr.
Kom-Nr-14240-Mass