Aufstellungsplan
① installation plan
plan de montage
Hydraulische Abkantpresse TrumaBend V170
Hydraulic press brake TrumaBend V170
presse plieuse hydraulique TrumaBend V170

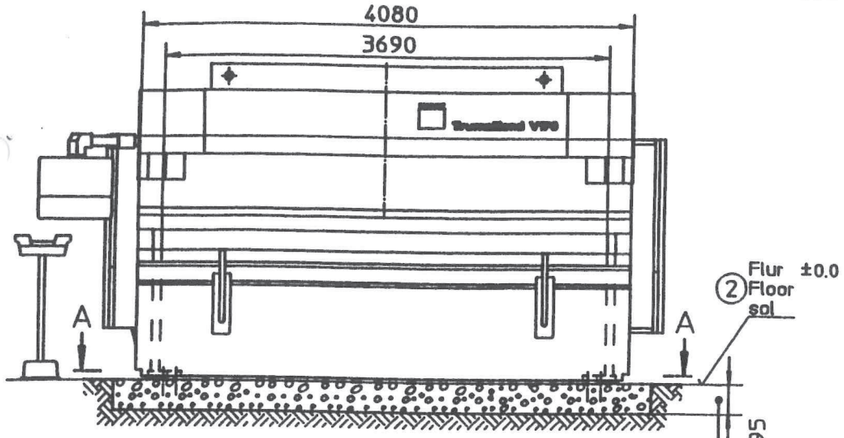

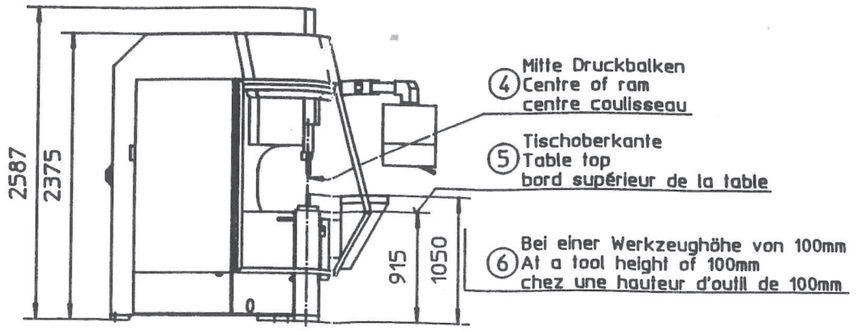

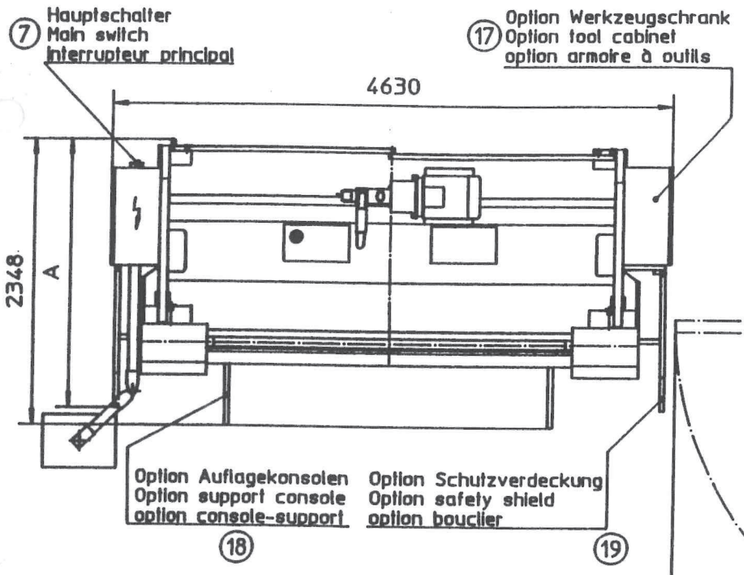

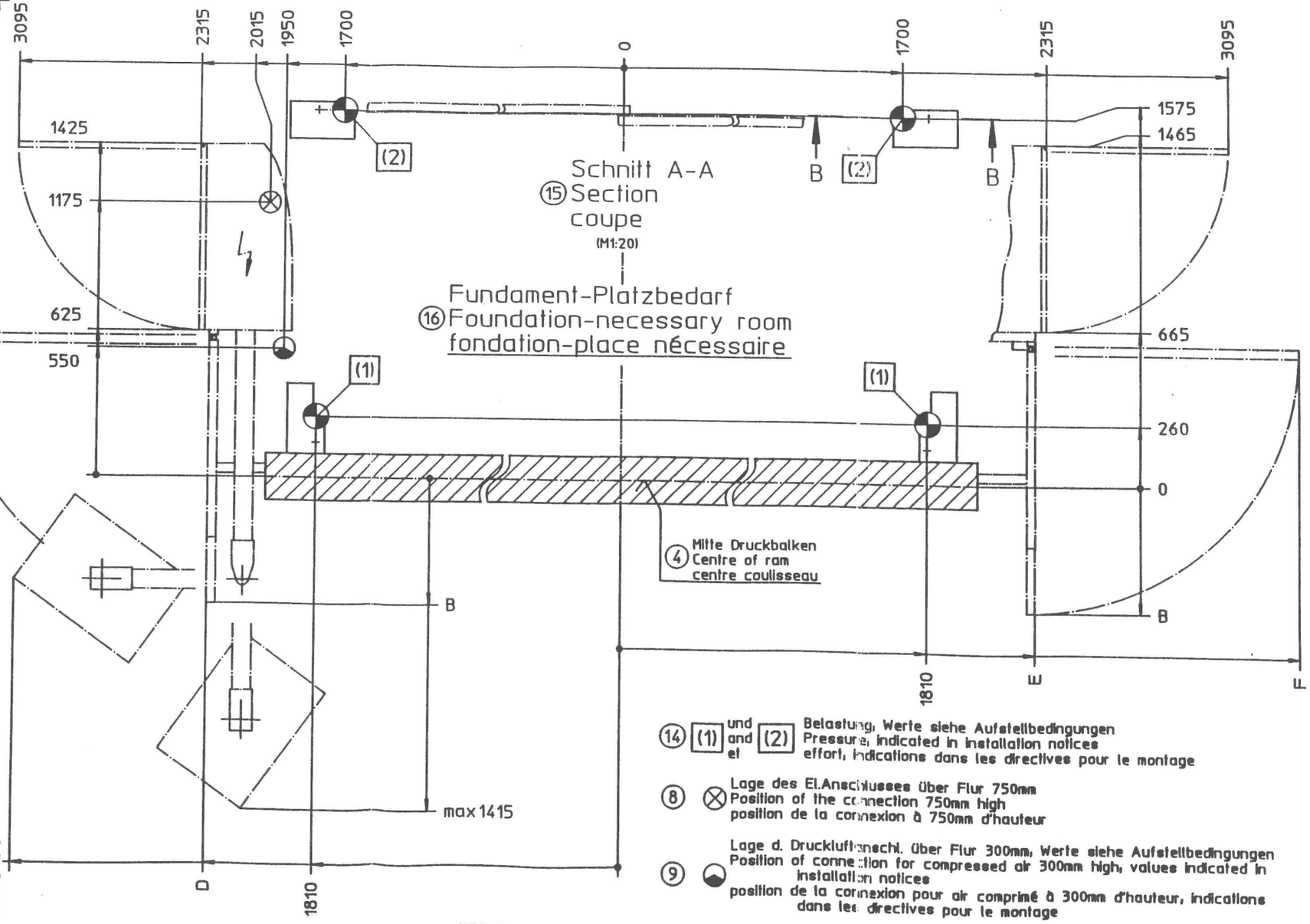

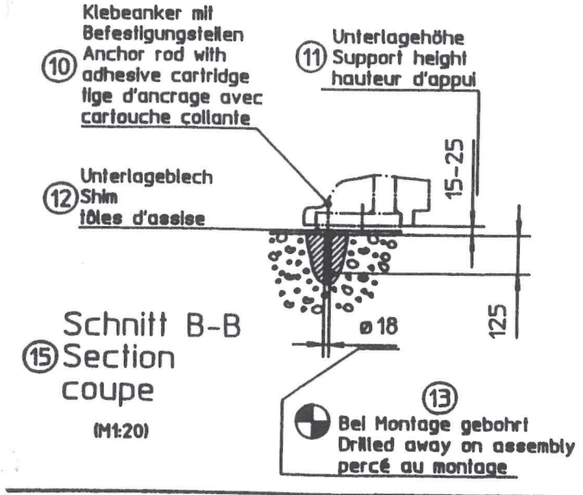

⑭ (1) und (2) Belastung, Werte siehe Aufstellbedingungen
Pressure, indicated in installation notices
effort, indications dans les directives pour le montage

⑧ Lage des El.Anschlusses über Flur 750mm
Position of the connection 750mm high
position de la connexion à 750mm d'hauteur

⑨ Lage d. Druckluftanschl. über Flur 300mm, Werte siehe Aufstellbedingungen
Position of connection for compressed air 300mm high, values indicated in installation notices
position de la connexion pour air comprimé à 300mm d'hauteur, indications dans les directives pour le montage

Ausführung	A	B	C	D	E	F
V170	2203	540	3393	2270	2270	3393

Änderung Buchst.	lt. Änderungs-Mitteilung Nr.	Datum	Name	Name	Maßstab		Datum	Name	ZEICHNUNGS-NR.: 837 097 Blatt 1
		Bearbeitet		Gepr/Off	1:50 (1:20)	Bearbeitet	22.11.95	Vranze	Format 3
						Gepr/Off			