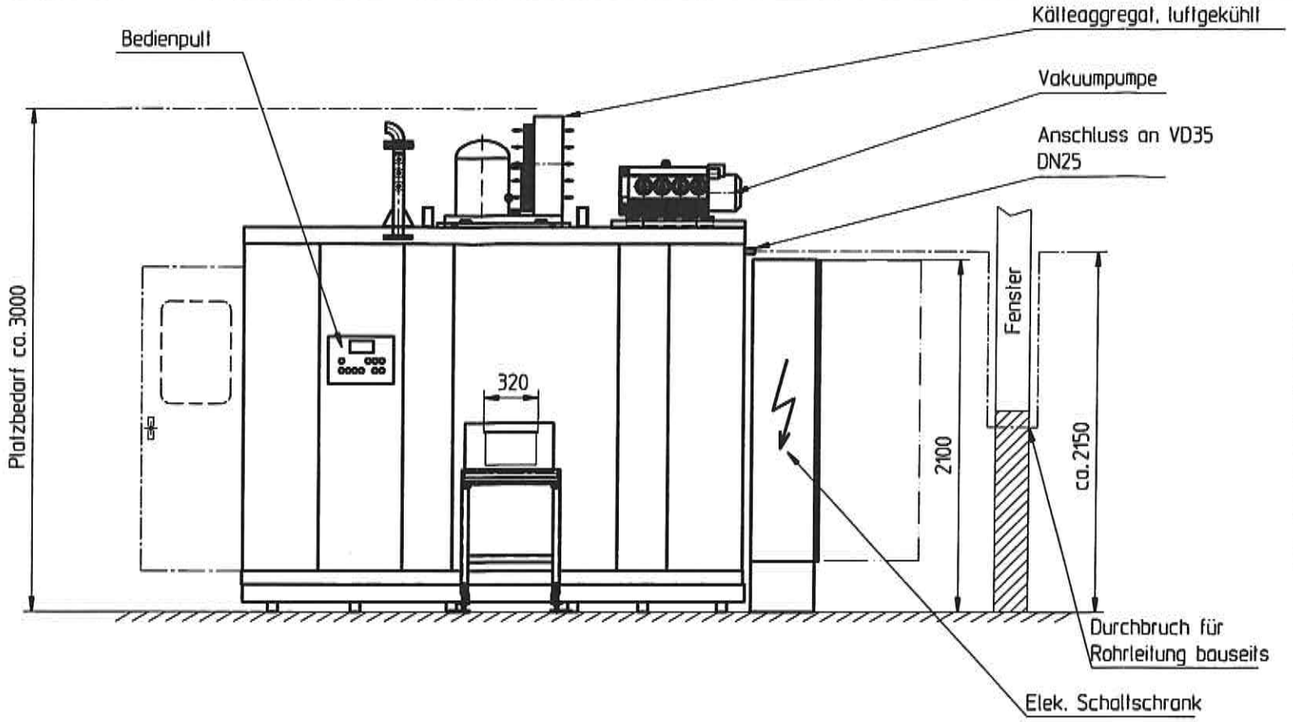

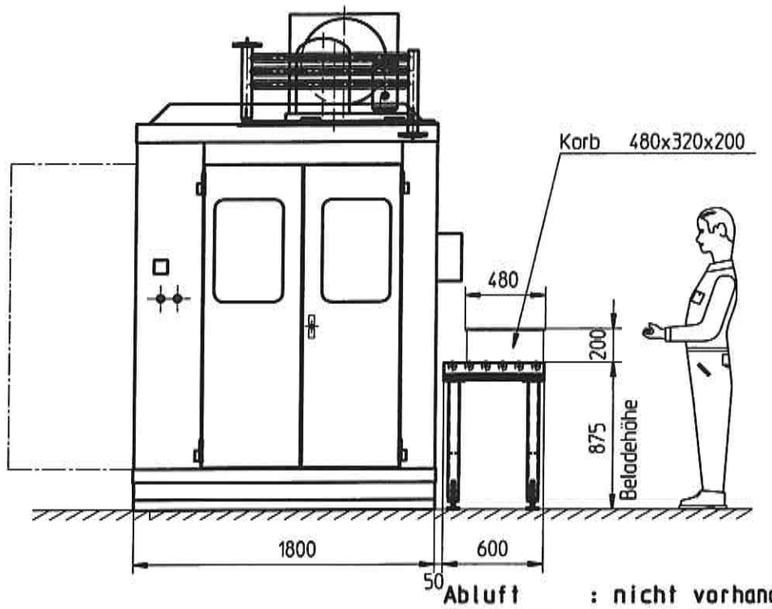

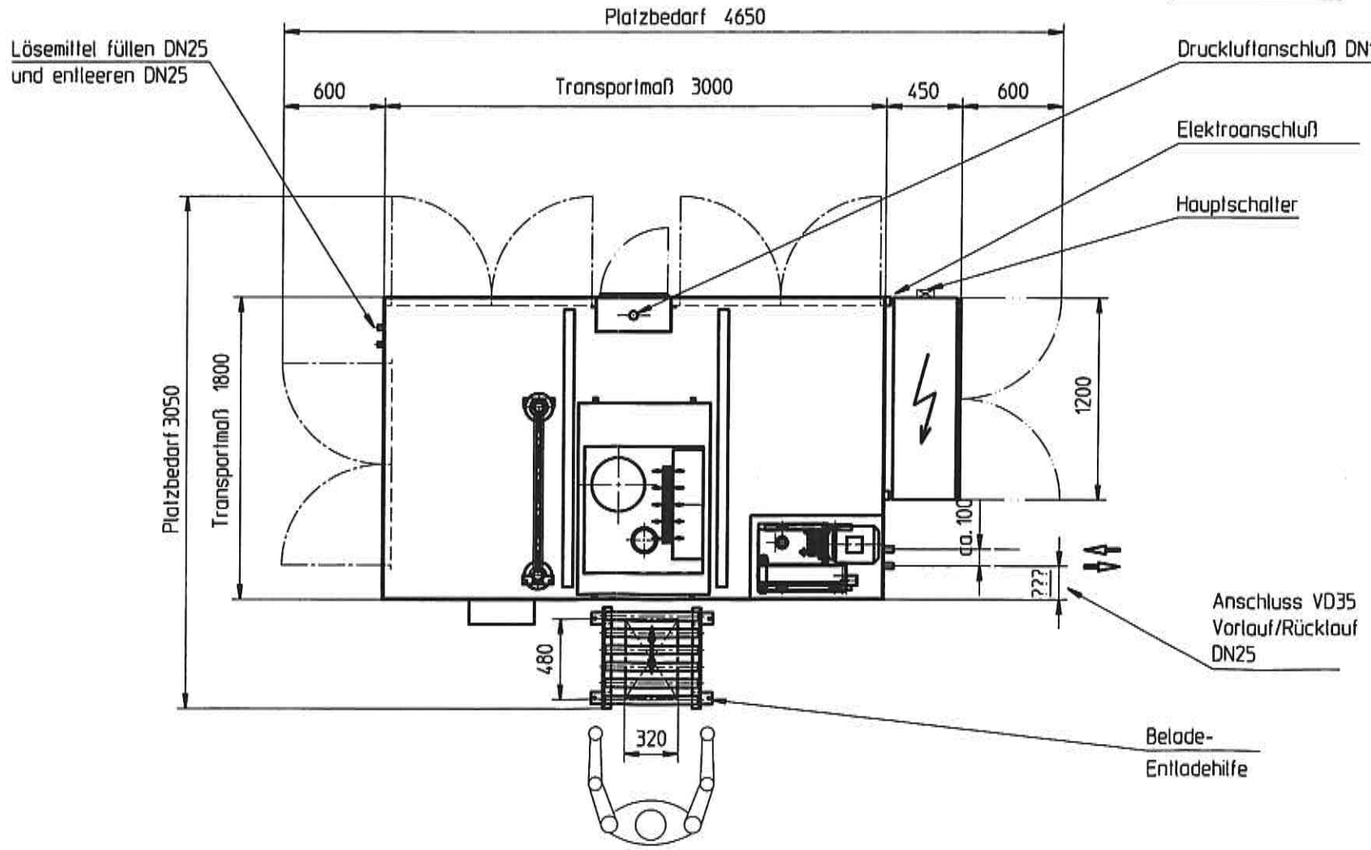

Abluft : nicht vorhanden

Volumenstrom :
Durchmesser :

Heißwasser : nicht vorhanden

Vorlauf : ....
Rücklauf : ....
Vorlauftemp. : ....
Differenzdruck : .....

Kühlwasser : nicht vorhanden

Vorlauf : .....
Rücklauf : .....
Vorlauftemp. : .....
Differenzdruck : .....

Pneumatik :

Anschluß : DN15
Druck : min. 6 bar
Fabrikat : BOSCH/Festo

Füllen/Lösemittel :

Zulauf : DN 25
Medium : .....

Entsorgung :

Auslauf : DN 25

Achtung !

Bitte Türmaße
Breite:
Höhe :
und innerbetriebliche Transportmaße
Länge :
Breite:
Höhe :
abklären und auf dem genehmigten
Aufstellungsplan eintragen.

Bauseitige Leitungen müssen bei
entsprechender Länge und Verlegung
in der Nennweite angepasst werden!

Betriebsspannung: 400V 50Hz
Steuerspannung : 230V/50Hz/24V DC
Anschlußwert : .. kW
Vorsicherung : ....A
Netzform : TN-S
Netzzuleitungsquerschnitt : .. mm²

Elektroanschluß : wird nachgereicht

Zeichnung darf ohne unsere Einwilligung weder dritten Personen noch Konkurrenzfirmen vorgelegt oder in irgendeiner Weise mitgeteilt werden.Urhebergesetz vom 09.September 1965

Ind.	Änderung	Name	Datum

Allgemeintoleranz ISO 2768-mK
Form-und Lagetolerierung ISO 1101
ISO-Reihe E
Oberflächenangaben ISO 1302 Ra-Reihe2

Tele-Reinigungssysteme
75417 Mühlacker-Enzberg

	Datum	Name
Erst.	16.12.2009	braunisch
Gepr.	13.01.2010	bührle
Frei.		

Maßstab: 1:25

Typ RWTVS0048-032-020-03

Sachnr. 5I04986X1-2----

Suchwort

Aufstellungsplan