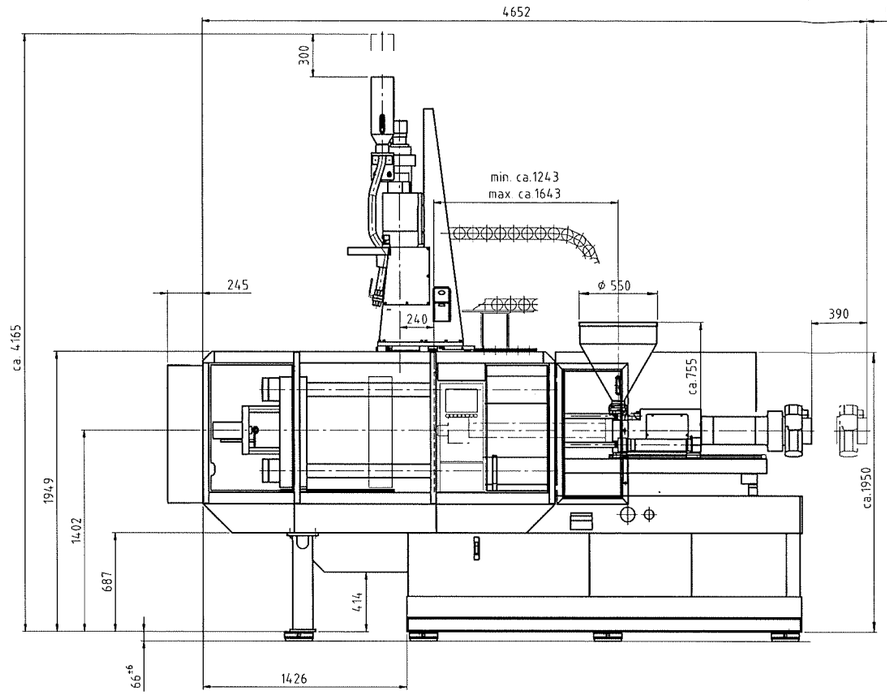

×Sicherheitsabstand zur Vermeidung von Körperquetschungen beachten!
×Keep off!
Can cause crushing injury or death!
×Respectez un écart de sécurité pour éviter tout accident par écrasement!
×Mantengan una distancia de seguridad para evitar accidentes con danos personales!

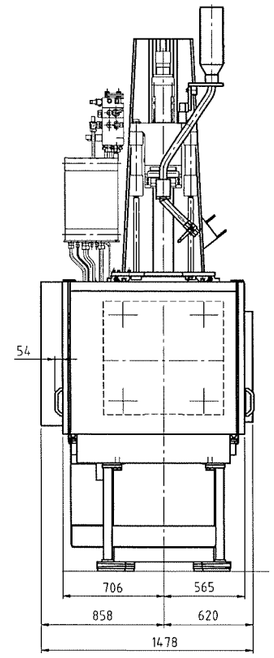

Maschinengewicht (ohne Öl) Machine weight (without oil) Poids de presse (sans huile) Peso de máquina (sin aceite)	8190 kg
Statische Bodenbelastung ohne Werkzeug Static floor load, without mold Charge statique au sol sans moule Limite a que se va a someter el piso sin molde	50 KN/m²
Werkzeuggewicht max. total mould weight Poids total max. de moule Peso total máximo de molde	1650 kg
Hydrauliköl Hydraulic oil Huile hydraulique Aceite hidráulico	(345 dm³) ca 314 kg

Das Fundament ist bis auf festen, tragfähigen Grund geführt. Die bauausführende Firma hat die volle Gewähr für die Festigkeit des Fundamentes zu übernehmen.

Alle Maße sind Fertigmaße.

The foundation is to be lead on to firm and suppoting ground. The contractor has to give full guarantee concerning the stability of foundation.

All measurements are finished sizes.

La fondation est à approfondir justu à la couche portante et ferme. L'exécuteur de la fondation doit prendre toutes les garanties sur la solidité de celle-ci.

Toutes les cotes sont des dimensions finies.

Los cimientos se apoyan sobre base firme y capaz de soportar el peso. La empresa constructora de los cimientos debe asumir toda la responsabilidad sobre la capacidad de carga de los cimientos.

Todas las cotas son dimensiones terminadas.

Druckluftanschluß für Schlauch-Innendurchmesser 13, max. 10 bar.
Connection pressure air for hose inner diameter 13, max. 10 bar.
Raccord air comprimé pour tayau diametre intérieur 13, max. 10 bar.
Conexión de aire comprimido para mangueras, diámetro interior 13, máx. 10 bares.

Kühlwasseranschluß, Ölkühlung
Zulaufrohr G3/4", Rücklaufrohr G3/4",
Wasserdruck max. 6 bar.
Connection for cooling water, oil cooling, inlet G3/4", outlet G3/4",
water pressure max. 6 bar.
Raccord de l'eau de refroidissement de l'huile G3/4" pour l'alimentation et G3/4" pour l'evacuation pression d'eau max. 6 bar.
Conexión del agua para refrigeración del aceite, tubo salida G3/4", tubo retorno G3/4".
Presión máxima del agua 6 bares.

Formkühlung, Zu- und Rücklaufschlauch G3/4"
Standort nach Bedarf. Wasserdruck max. 6 bar.
Mould cooling, inlet and outlet G3/4"
position is not fixed. Water pressure max. 6 bar.
Refroidissement du moule, tuyaux flexibles G3/4"
Pression d'eau max. 6 bar.
Refrigeración de molde, mangueras flexibles salida y retorno G3/4"
presión máx. del agua 6 bares.

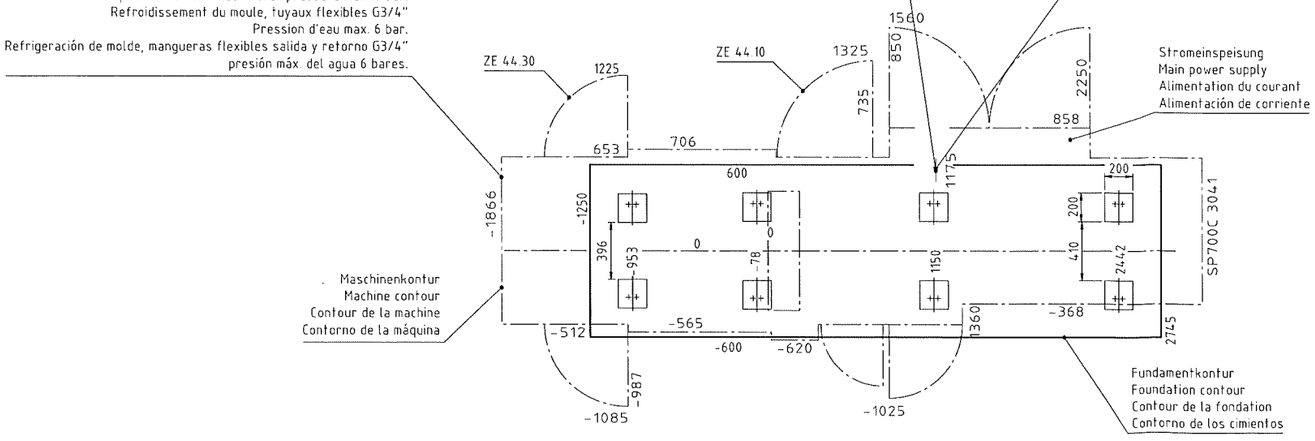

Stromeinspeisung
Main power supply
Alimentation du courant
Alimentación de corriente

Maschinenkontur
Machine contour
Contour de la machine
Contorno de la máquina

Fundamentkontur
Foundation contour
Contour de la fondation
Contorno de los cimientos

Verwendbar für KM150CZ SP700/160CZ				Maße ohne Toleranzangabe ISO 2768 KM-Norm N0100	DIN ISO 1302	Maßstab 1:20	Fert.Gew. ... kg	
						Werkst. ...	WNr. ...	
						Rohtl.Nr. ...	Mod.-/Ges.Nr. ...	
				2003	Datum	Name	Benennung	
				Bearb.	10.03.	MC	Fundamentplan	
				Gepr.	10.03.	MC	Foundation drawing/Plan de fondation/ Plano de cimentación	
				Norm.				
				Abt.	KT111			
				KRAUSSMAFFEI Kunststofftechnik GmbH		Zeich.-Nr. 19B9215Z	Anz. 1	
						Sach-Nr. 8174833	Blatt-Nr. 1	
Mikro	kompl.vor	AndNr.	Datum	Name	Urspr. 8172722	Ers.f. ...	Ers.d. ...	

Für diese Technische Unterlage behalten wir uns alle Rechte vor. (DIN 34)