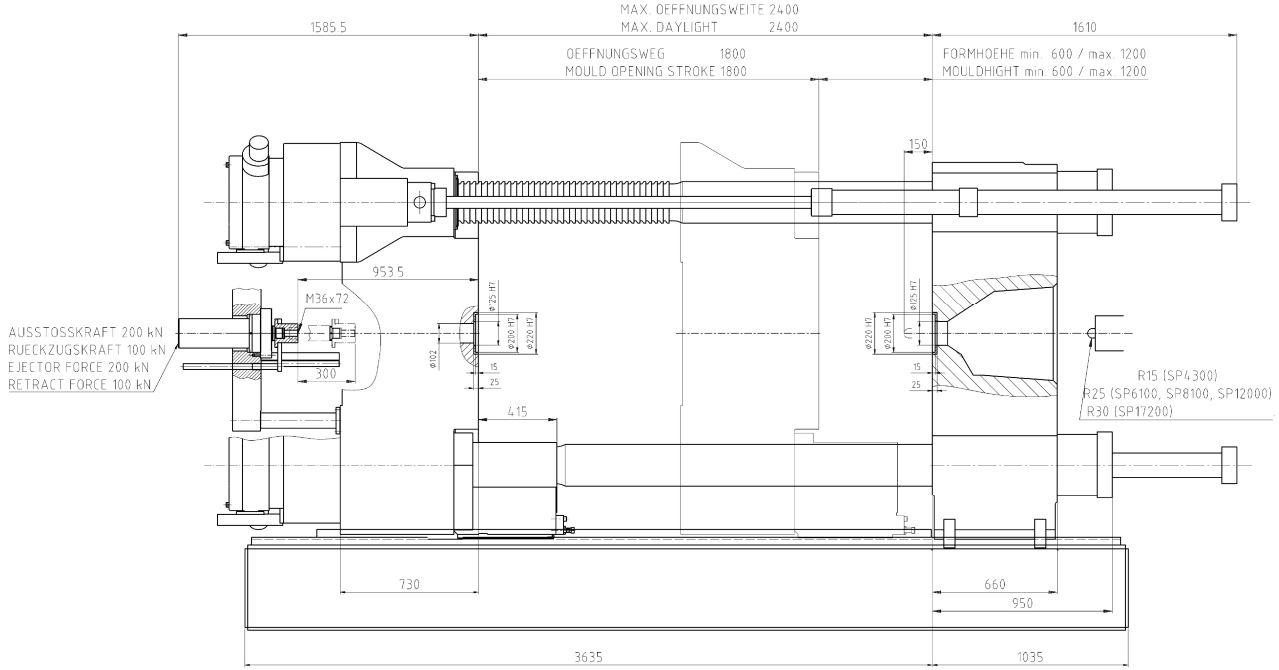

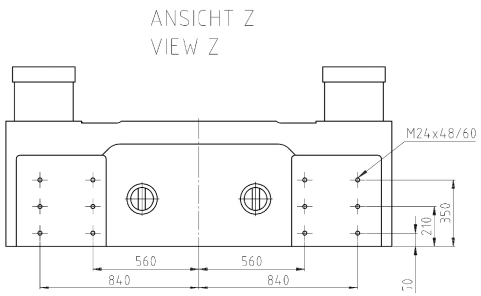

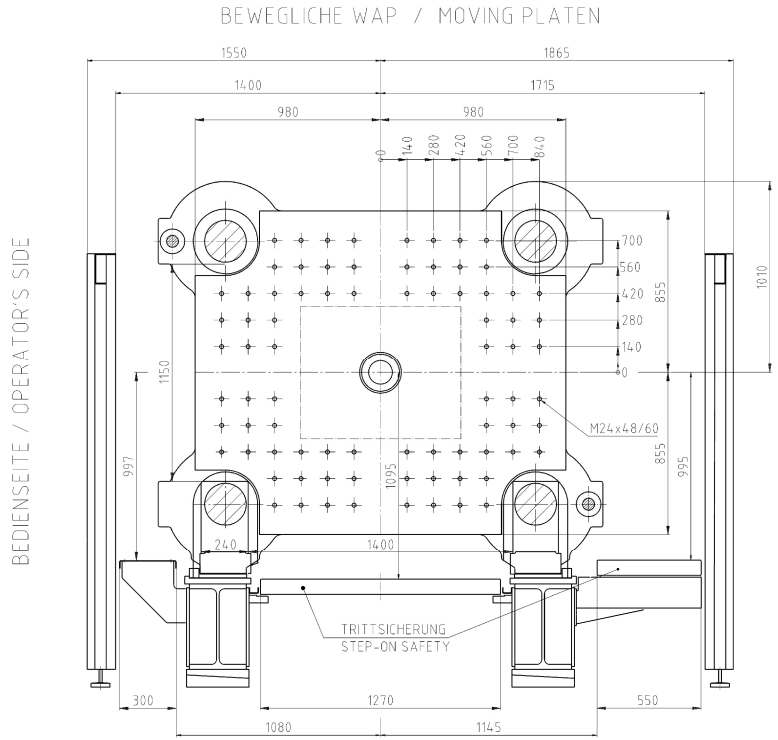

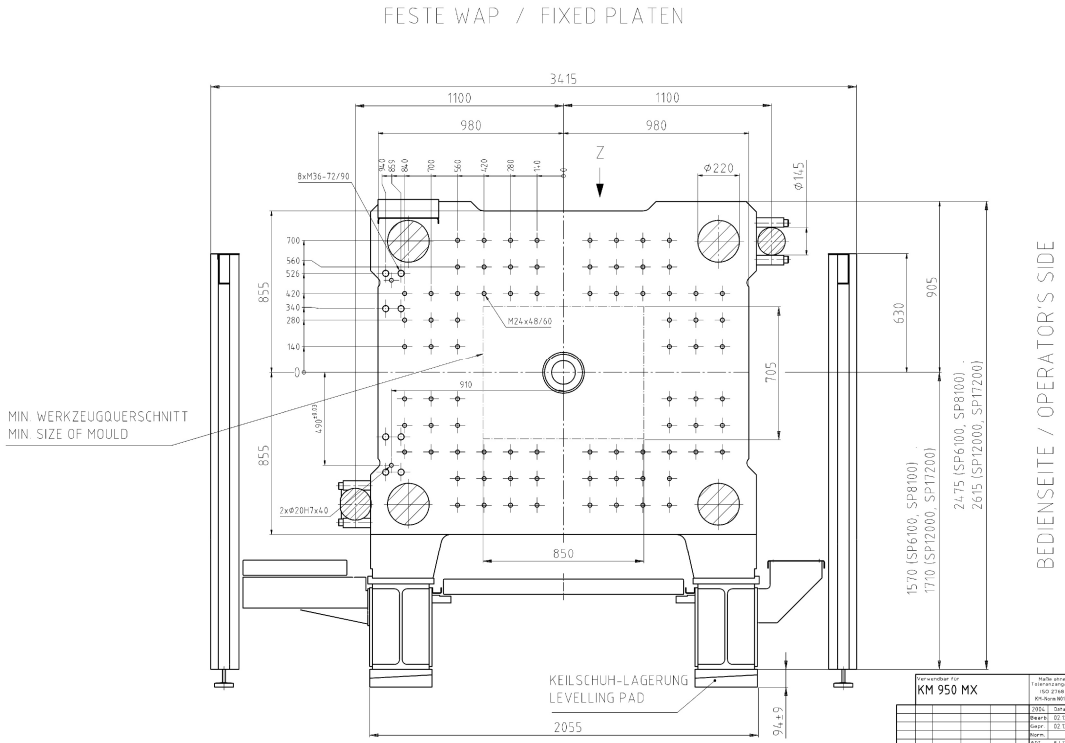

Verwendbar für: KM 950 MX				Maße ohne Toleranzangabe ISO 2768 KM-Norm 9089	DIN ISO 1302	Maßstab 1:10	Part Gew.
						Werkst.	Wkr.
						Richt.Nr.	Pfad -/Ges.Nr.
						Benennung	Werkzeuganschlussmaße
						Zeichn.-Nr. 56A9409Z	Anz.
						Satz-Nr. 8287326	Blatt-Nr. 1
Pfkz.	Zust.	Änderung	Anstr.	Datum	Name	Ersatz f. 8287211	Ersetzt d.

Für diese Technische Unterlage behalten wir uns alle Rechte vor (DIN 34.1)