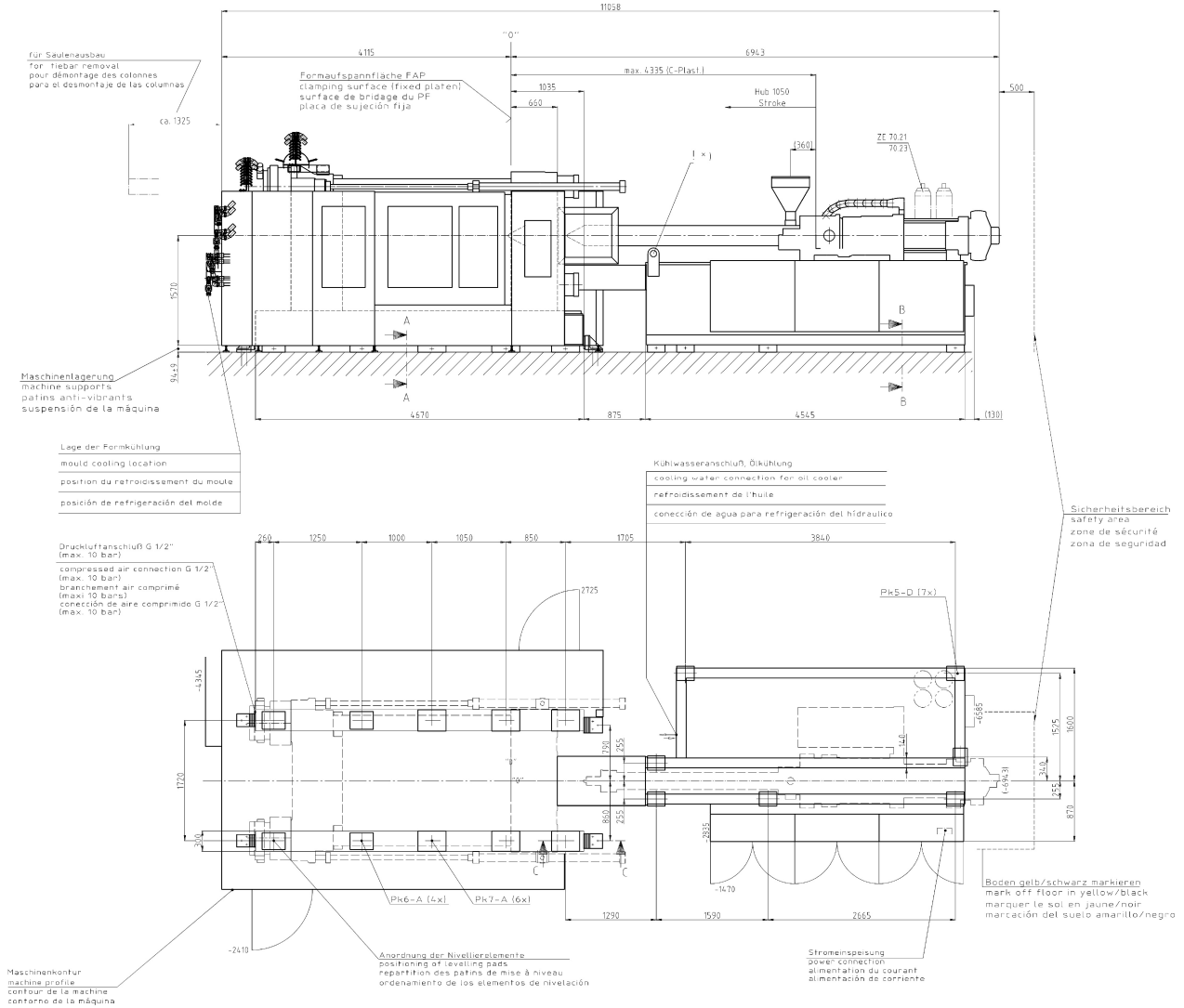

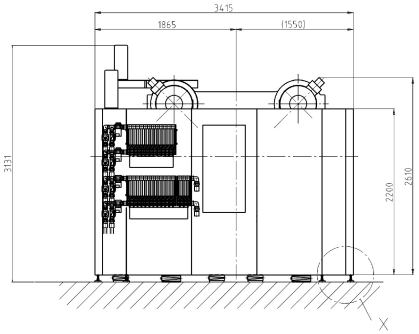

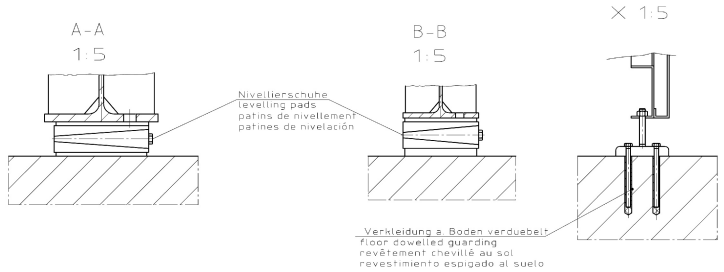

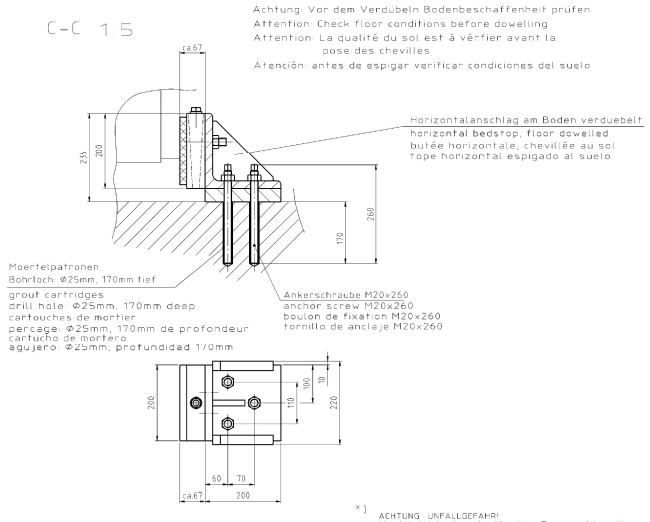

Das Fundament ist bis auf festen, tragfähigen Grund geführt.
Die bauausführende Firma hat die volle Gewähr für die Festigkeit des Fundamentes zu übernehmen.
Alle Maße sind Fertigmaße!

The foundation is formed onto fixed and load bearing ground.
The successful tenderer has to give full warranty for the stability of the foundation.
All dimensions are final dimensions!

La fondation est à approfondir jusqu' à la couche portante et ferme du sol.
L'entreprise chargée de l'exécution de la fondation est responsable pour la solidité de celle-ci.
Toutes les cotes sont des codifications exactes!

El fundamento llega hasta tierra sólida y resistente.
La empresa de construcción es responsable por la firmeza del fundamento.
Todas las medidas son medidas de fabricación!

Schliesseinheit clamp unit unité de fermeture unidad de cierre	ca 50000 kg
Werkzeuggewicht ges. total mould weight poids total maxi du moule peso total del molde	max. 20300 kg
davon auf FAP beweglich mould weight – moving platen dont sur le MM peso sobre placa movil	max. 13000 kg
max. Abstand WZ-Schwerpunkt von Aufspannfläche BWAP max. distance of the moulds centre of gravity from clamping surface (moving platen) distance maxi entre le centre de gravetè du moule et le plateau mobile distancia max. entre el centro de gravedad del molde y la placa movil	max. 400 mm
Spritzeinheit injection unit unité d'injection unidad de inyeccion	ca. 17000 kg

Kühlwasseranschluß Ölkühlung
Zu- und Rücklauffrohr G 2", Wasserdruck max. 6 bar
ΔP min. 2.0 bar

cooling water connection for oil cooler
Inlet and outlet pipe G 2", water pressure max. 6 bar
ΔP min. 2.0 bar

refroidissement de l'huile
entrée et sortie des tuyaux rigides G 2" pour l'eau de refroidissement. Pression de l'eau maxi 6 bars.
ΔP min. 2.0 bars

conección de agua para refrigeración del hidraulico
tuberia de entrada y salida G 2", presión de agua max. 6 bar
ΔP min. 2.0 bar

Wasereintrittstemperatur water inlet temperature température d'entrée de l'eau temperatura de entrada de agua	max. 31 °C
Wasereintrittstemperatur water inlet temperature température d'entrée de l'eau temperatura de entrada de agua	max. 35 °C (ZE 65.01)
Kühlwassermenge cooling water requirement débit d'eau de refroidissement cantidad del agua de refrigeración	6,4 m3/h
Kühlwasserdruck (Eingang) cooling water pressure pression de l'eau de refroidissement presión del agua de refrigeración	4 – 6 bar

Formkühlung, Zu – und Rücklaufschlauch G 1 1/4"
Wasserdruck max. 6 bar

mould cooling, inlet and outlet pipes G 1 1/4"
water pressure max. 6 bar

refroidissement du moule
entrée et sortie des tuyaux flexibles G 1 1/4"
pression de l'eau maxi 6 bars

enfriamiento del molde, entrada y salida G 1 1/4"
presión del agua max. 6 bar

Tankfuellung tank filling volume de réservoir volumen del fanque	1500 l
Nachfüllung bei Inbetriebnahme refill after commisioning compenser le niveau d'huile initial juste après mise en route rellenar con la puesta en marcha	200 l

Maschinenlagerung Schließe machine clamp unit supports Patins anti-vibrants unité de fermeture suspensión de la máquina unidad de cierre	statisch static statique estático	dynamisch dynamic dynamique dinámico
Bodenbelastung floor loading charge au sol carga del suelo	7,9 t/m2	9,5 t/m2
Flächenbelastung surface load charge à la surface carga superficial	66 N/cm2	80 N/cm2

(×) ACHTUNG: UNFALLGEFAHR!
Vor Inbetriebnahme der Maschine Transportösen lösen

WARNING: RISK OF ACCIDENT!
Before commissioning of the machine unscrew eyebolts.

ATTENTION: DANGER D'ACCIDENT!
Avant la mise en route de la press démonter les anses de manutention

ATENCIÓN : RIESGO DE ACCIDENTE!
Antes de la puesta en marcha soltar ojetes de transporte.

Verwendbar für: KM950/8100MX	Halle ohne Toleranzangabe ISO 2768 KM-Norm M089	DIN ISO 1302	Maßstab: 1:25	Part Gew.: kg	
			Werkst.: –	Wkr.: –	
			Richt.Nr.: –	Pkd.-/Ges.Nr.:	
			ISO-Z. Datum	Name	Benennung: Plan,Fundament
			Bearb. 02.12.	M.Ø1	
			Gepr. 02.12.	M.Ø1	
			Norm.		Foundation drawing
			Abt. K.I.III		
			KraussMaffei Kunststofftechnik Gmbh		Zeich.-Nr. 56A9209Z
					Sach.-Nr. 8287325
Änderungen	Name	Datum	Benennung	Ersetzt für: 8288553.4	Ersetzt durch:

Für diese Technische Unterlage behalten wir uns alle Rechte vor. (DIN 34)