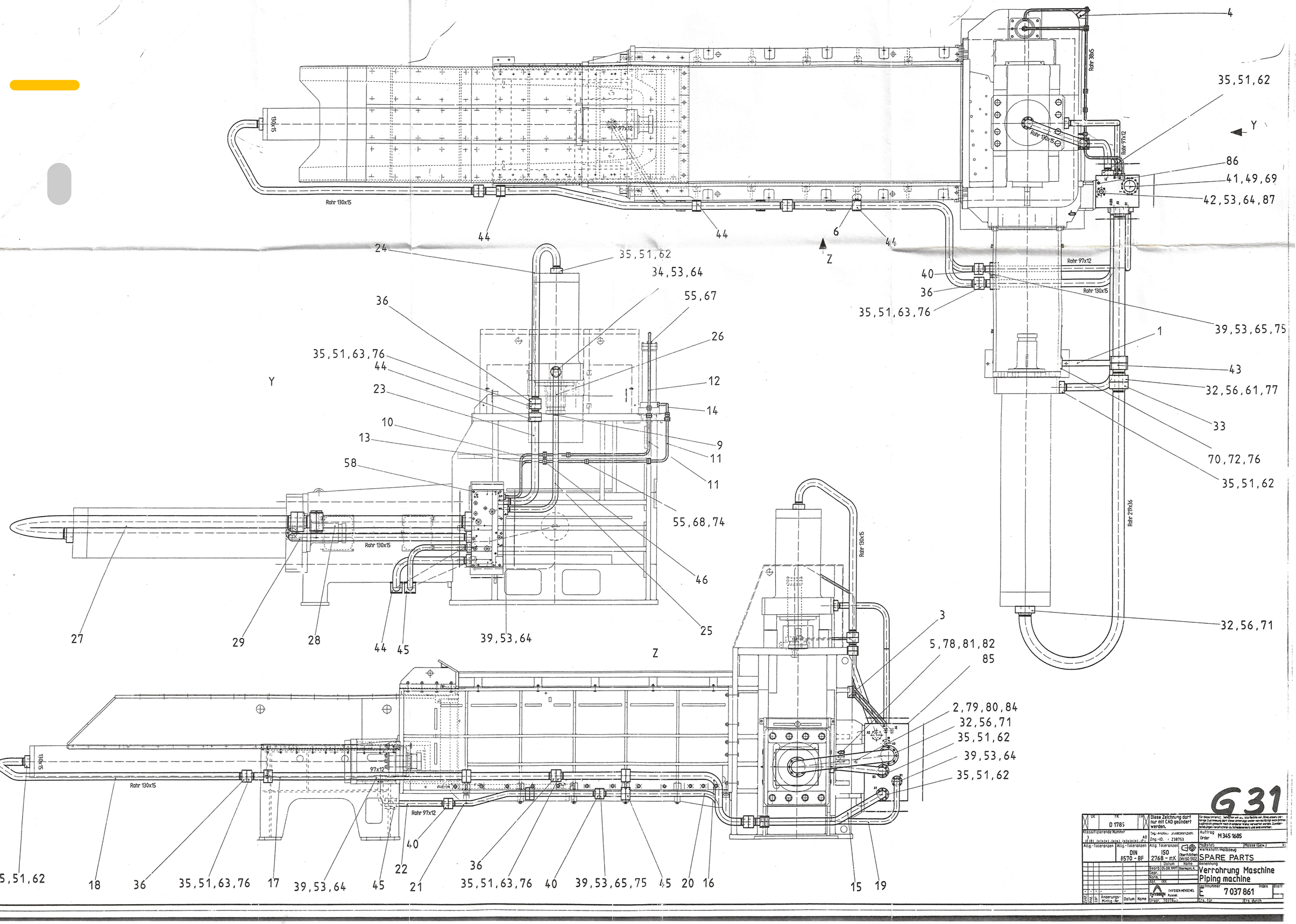

4
35,51,62
Y
86
41,49,69
42,53,64,87
Rohr 130x15
Rohr 97x12
Rohr 38x5
Rohr 219x36
44
44
6
44
Z
40
36
35,51,63,76
39,53,65,75
1
43
32,56,61,77
33
70,72,76
35,51,62
32,56,71
24
35,51,62
34,53,64
55,67
36
26
35,51,63,76
44
12
23
14
10
9
13
11
58
11
55,68,74
46
25
27
29
28
44
45
39,53,64
Z
3
5,78,81,82
85
2,79,80,84
32,56,71
35,51,62
39,53,64
35,51,62
35,51,62
18
36
35,51,63,76
17
39,53,64
45
22
21
40
36
35,51,63,76
40
39,53,65,75
45
20
16
15
19
G31
Diese Zeichnung darf nur mit CAD geändert werden.
Auftrag
Order
M 345 1685
Allg.-Toleranzen
DIN 8570 - BF
ISO 2768 - mK
Oberflächen DIN ISO 1302
Werkstoff/Halbzeug
SPARE PARTS
Benennung
Verrohrung Maschine
Piping machine
Sachnummer
E
7 037 861
Index
Blatt
Änderungs-Mittlg.-Nr.
Datum
Name
Ers. für
Ers. durch