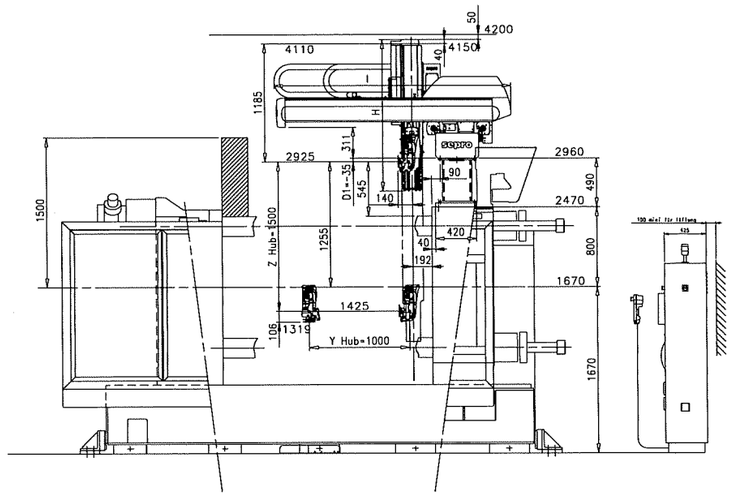

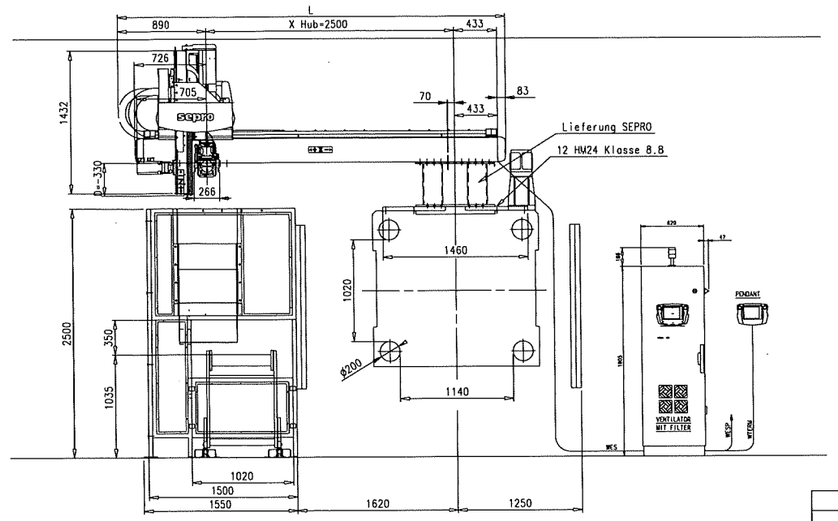

	ROBOTER	Schaltschrank
L	3910	750
I	2390	700
H	1520	2300
GEWICHT	846	200

	Elektrische Kabel			
	Rep	SEPRO Lieferung	Länge	Kommentar
Roboter/Schaltschrank	WES	yes	8m	(1)
Pendant	WTERM	yes	6+10m	(2)
Schaltschrank Versorgung	WPS	yes	20m	(1) (3) (4)
SGM Schnitstelle	WESP	yes	10m	(1)
Euromap 17	WE17	no	-	(1)
BRP	WBRP	no	-	(1)

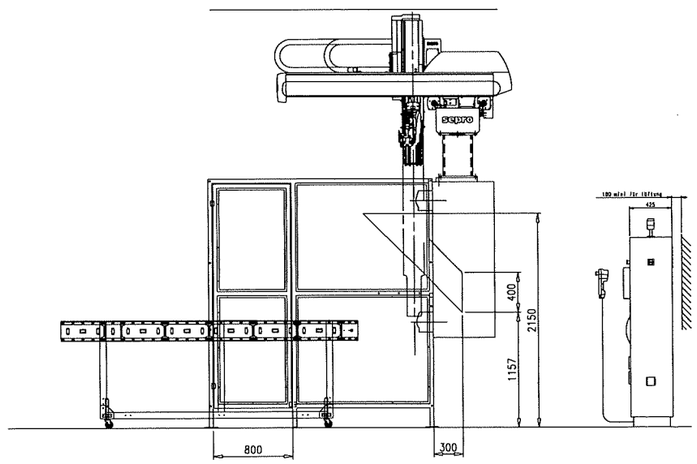

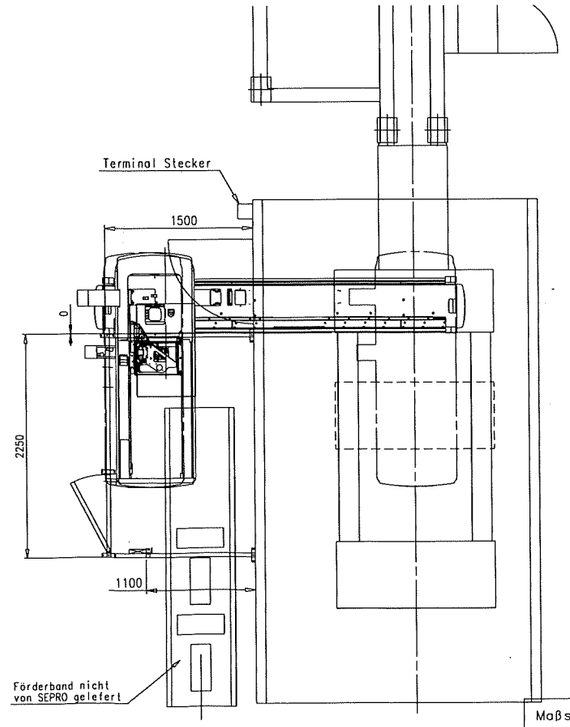

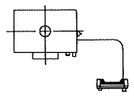

Formaufspannplatte, düsenseitig

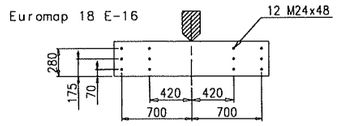

Maßstab: 1/30	AUFBAU SR 4040 S3	Gezeichnet von: BOUDAUD Datum: 20/02/06
	Sgm : KM 800 MX	
sepro ROBOTIQUE	Z.I Les Ajoncs 85000 LA ROCHE SUR YON	PMP1289900 02 A1