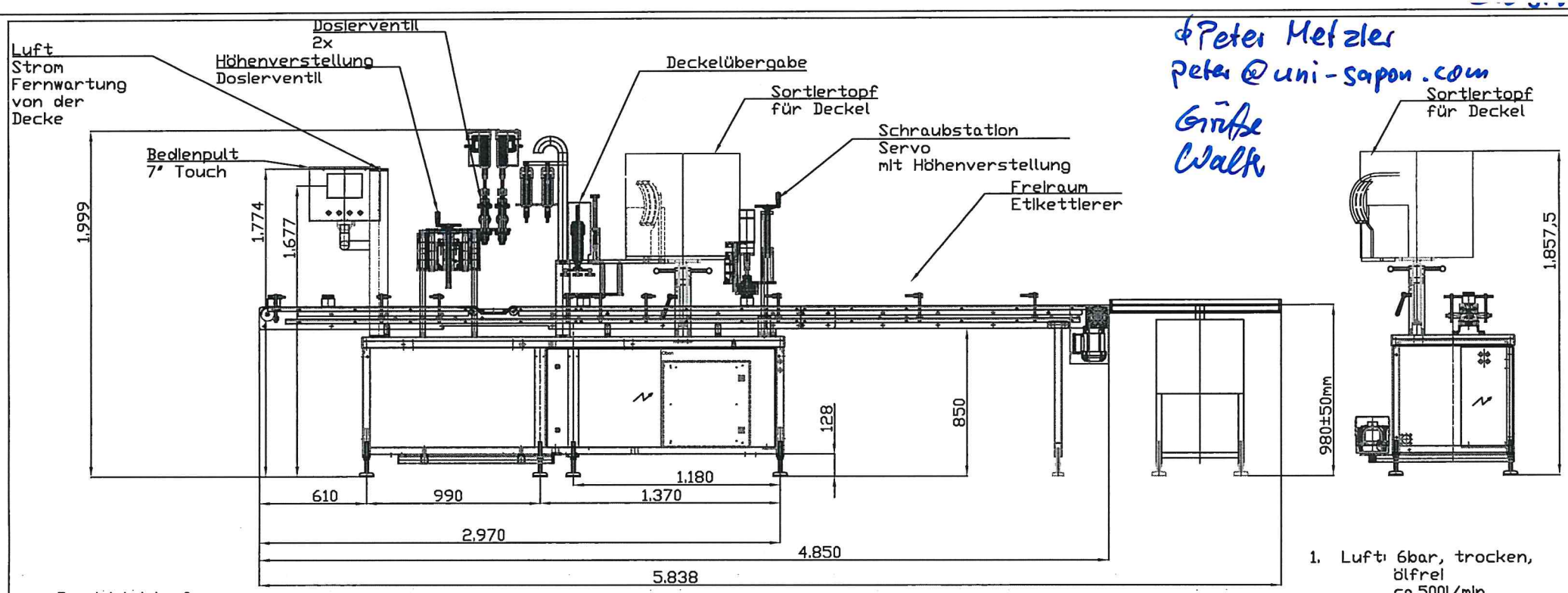

Peter Metzler
peter@uni-sapon.com

Grüße
Walk

1. Luft: 6bar, trocken, ölfrei ca.500l/min
   1.1. Anschluss G1/2"Innengewinde
2. Strom: 400Volt,25A abgesichert ohne FI oder umrichterfest
3. Fernwartung: Ethernetanschluss mit fester IP-Adresse

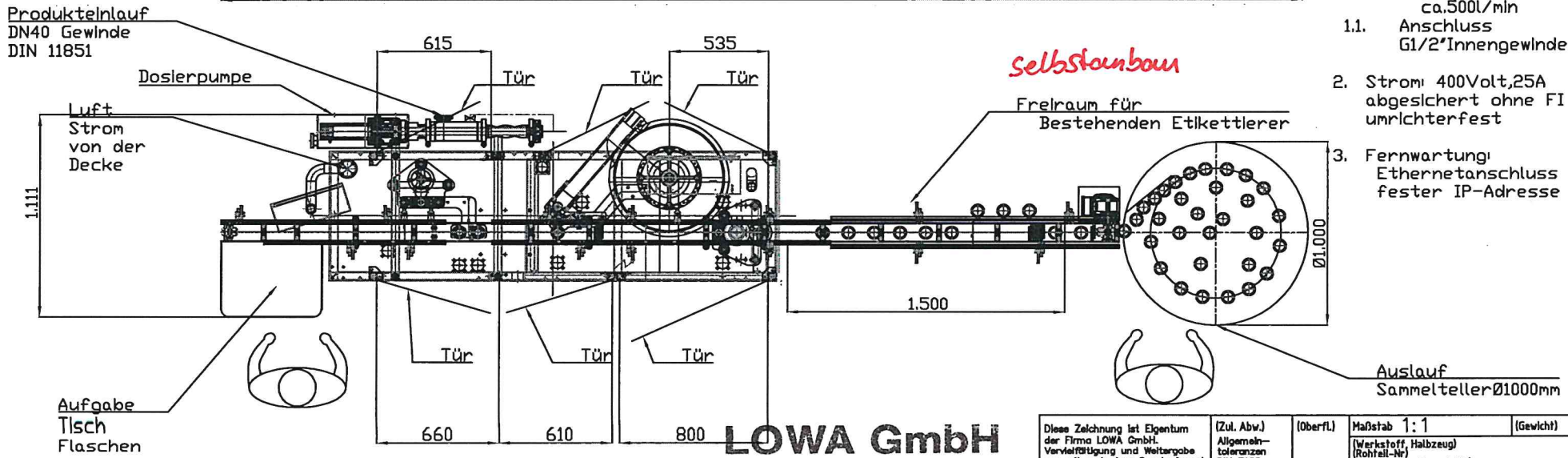

Selbstanbau

LOWA GmbH
Abfüll- und Verschließsysteme
Tannauerstrasse 19
D - 88099 Neukirch

Diese Zeichnung ist Eigentum der Firma LOWA GmbH. Vervielfältigung und Weitergabe nur mit vorheriger Genehmigung!	(Zul. Abw.) Allgemeintoleranzen DIN 7168m	(Oberfl.)	Maßstab 1:1 (Gewicht)
			(Werkstoff, Halbzeug) (Rohteil-Nr) (Modell- oder Gesenk-Nr)
	Bearb. 5.9.17 Pesci		Layout WK12–17
	Gepr.		Bandanlage Reinigungsmittel
	Norm		
	LOWA GmbH Tannauerstraße 19 88099 Neukirch		10635.0 Blatt / Blätter
Zust. Änderung Datum Name	Ursprung		Ersatz für: Ersatz durch: