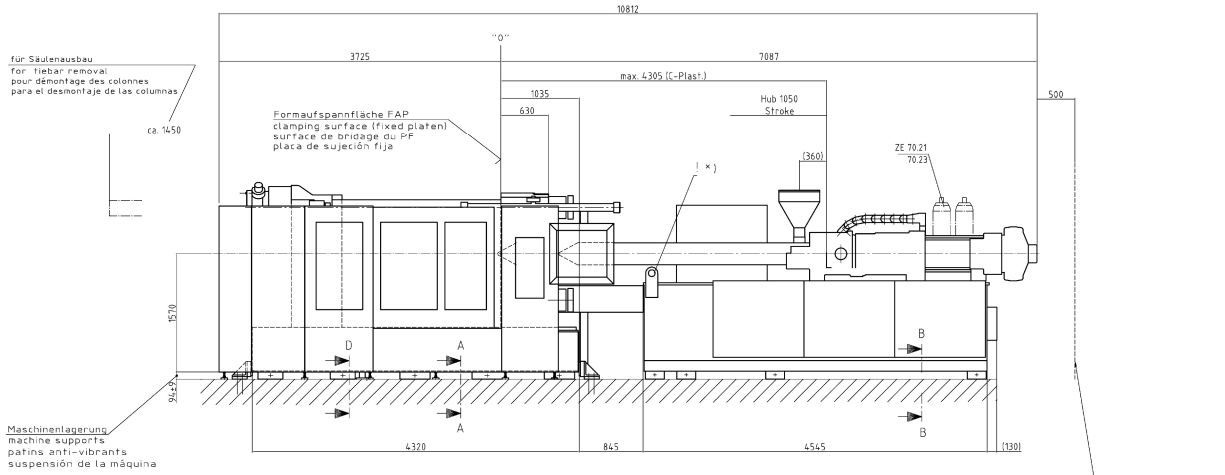

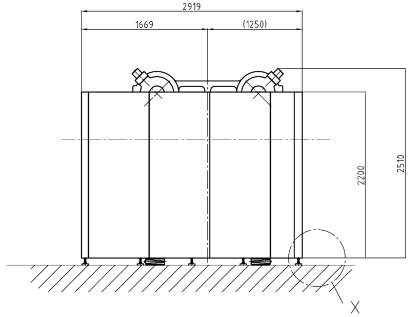

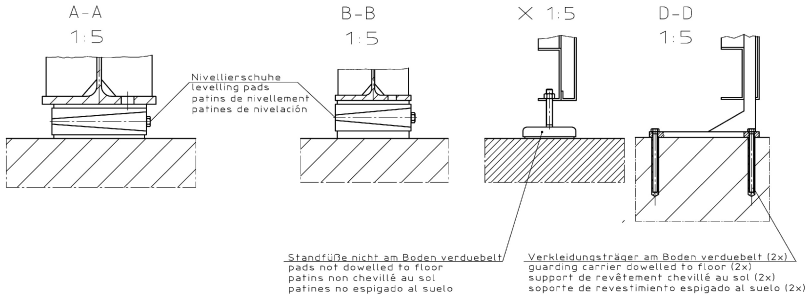

Lage der Formkühlung
mould cooling location
position du refroidissement du moule
posición de refrigeración del molde

Druckluftanschluß G 1/2" (max. 7 bar)
compressed air connection G 1/2" (max. 7 bar)
branchement air comprimé G 1/2" (maxi 7 bars)
conección de aire comprimido G 1/2" (max. 7 bar)

Kühlwasseranschluß, Ölkühlung
cooling water connection for oil cooler
refroidissement de l'huile
conección de agua para refrigeración del hidraulico

Sicherheitsbereich
safety area
zone de sécurité
zona de seguridad

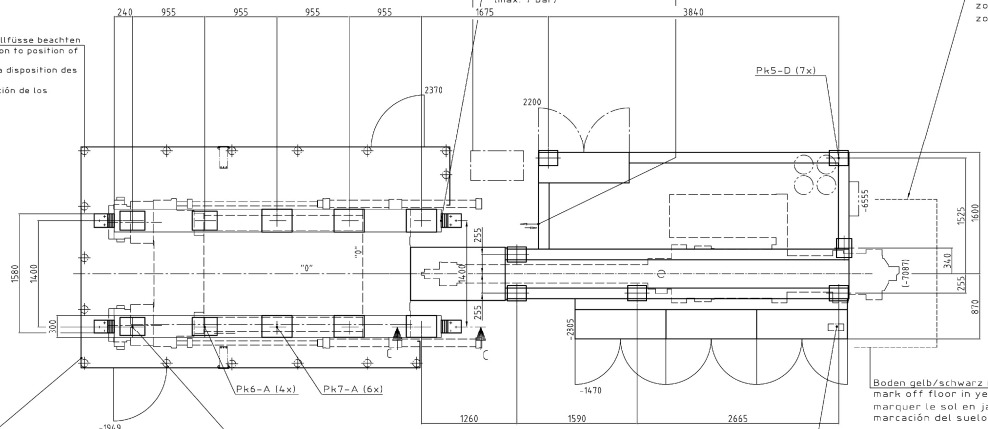

Achtung: Vor dem Verdübeln Bodenbeschaffenheit prüfen
Attention: Check floor conditions before dowelling
Attention: La qualité du sol est à vérfier avant la pose des chevilles
Atención: antes de espigar verificar condiciones del suelo

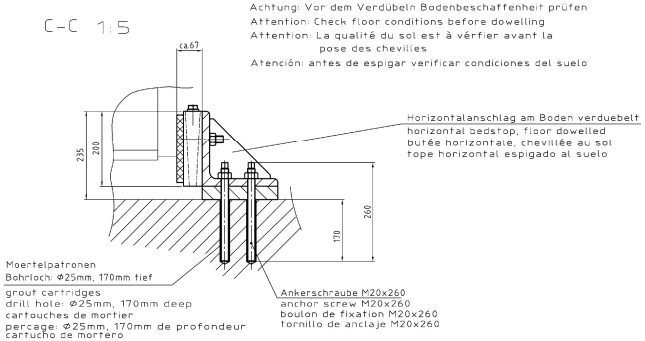

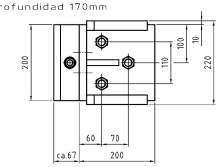

Das Fundament ist bis auf festen, tragfähigen Grund geführt. Die bauausführende Firma hat die volle Gewähr für die Festigkeit des Fundamentes zu übernehmen. Alle Maße sind Fertigmaße!

The foundation is formed onto fixed and load bearing ground. The successful tenderer has to give full warranty for the stability of the foundation. All dimensions are final dimensions!

La fondation est à approfondir jusqu' à la couche portante et ferme du sol. L'entreprise chargée de l'exécution de la fondation est responsable pour la solidité de celle-ci. Toutes les cotes sont des codifications exactes!

El fundamento llega hasta tierra sólida y resistente. La empresa de construcción es responsable por la firmeza del fundamento. Todas las medidas son medidas de fabricación!

Schliesseinheit clamp unit unité de fermeture unidad de cierre	ca 33000 kg
Werkzeuggewicht ges. total mould weight poids total maxi du moule peso total del molde	max. 12200 kg
davon auf FAP beweglich mould weight – moving platen pont sur la MM peso sobre placa movil	max. 8000 kg
max. Abstand WZ-Schwerpunkt von Aufspannfläche BWAP max. distance of the moulds centre of gravity from clamping surface (moving platen) distance maxi entre le centre de gravité du moule et le plateau mobile distancia max. entre el centro de gravedad del molde y la placa movil	max. 365 mm
Spritzeinheit injection unit unité d'injection unidad de inyeccion	ca. 12000 kg

Kühlwasseranschluß Ölkühlung Zu- und Rücklaufrohr G 2", Wasserdruck max. 6 bar ΔP min. 2.0 bar cooling water connection for oil cooler inlet and outlet pipe G 2", water pressure max. 6 bar ΔP min. 2.0 bar refroidissement de l'huile entrée et sortie des tuyaux rigides G 2" pour l'eau de refroidissement. Pression de l'eau maxi 6 bars. ΔP mini 2.0 bars conección de agua para refrigeración del hidraulico tuberia de entrada y salida G 2", presión de agua max. 6 bar ΔP min. 2.0 bar	
Wassereintrittstemperatur water inlet temperature température d'entrée de l'eau temperatura de entrada de agua	max. 31 °C
Wassereintrittstemperatur water inlet temperature température d'entrée de l'eau temperatura de entrada de agua	max. 35 °C (ZE 65.01)
Kühlwassermenge cooling water requirement débit d'eau de refroidissement cantidad del agua de refrigeración	6,4 m3/h
Kühlwasserdruck (Eingang) cooling water pressure pression de l'eau de refroidissement presión del agua de refrigeración	4 – 6 bar

Formkühlung, Zu – und Rücklaufschlauch G 1 1/4" Wasserdruck max. 6 bar
mould cooling, inlet and outlet pipes G 1 1/4" water pressure max. 6 bar
refroidissement du moule entrée et sortie des tuyaux flexibles G 1 1/4" pression de l'eau maxi 6 bars
enfriamiento del molde, entrada y salida G 1 1/4" presión del agua max. 6 bar

Tankfuellung 1500 l tank filling volume de réservoir volumen del tanque	
Nachfüllung bei Inbetriebnahme 200 l refill after commisioning compenser le niveau d'huile initial juste après mise en route rellenar con la puesta en marcha	

Maschinenlagerung Schließe machine clamp unit supports Patins anti-vibrants unité de fermeture suspensión de la máquina unidad de cierre	statisch static statique estático	dynamisch dynamic dynamique dinámico
Bodenbelastung floor loading charge au sol carga del suelo	6,2 t/m2	7,4 t/m2
Flächenbelastung surface load charge à la surface carga superficial	43 N/cm2	52 N/cm2

×)
ACHTUNG : UNFALLGEFAHR!
Vor Inbetriebnahme der Maschine Transportösen lösen.

WARNING: RISK OF ACCIDENT!
Before commissioning of the machine unscrew eyebolts.

ATTENTION: DANGER D'ACCIDENT!
Avant la mise en route de la press démonter les anses de manutention.

ATENCIÓN : RIESGO DE ACCIDENTE!
Antes de la puesta en marcha soltar ojetes de transporte.

Verwendbar für: KM800/8100MX	Maße ohne Toleranzangabe ISO 2768 KM-Norm N0189	DIN ISO 1302	Maßstab 1:25		Fert.Gew. – kg
			Werkst. –		WN: –
			Roh.t.Nr. –		Mod.-/Ges.Nr. –
			2007 Datum	Name	Benennung PLAN,FUNDAMENT
			Bearb. 20.08.	PL91	
			Gepr. 20.08.	PL01	
			Norm.		Foundation drawing
			Abt. K11Z		
			KRAUSSMAFFEI Kunststofftechnik GmbH		Zeich.-Nr. S6 A 9208 Z — Ang. —
					Sach-Nr. 8479787 — Blatt-Nr. 1
Änderungsdienst			Urspr. 8298758.2		Erst.f. — Erst.d.

Für diese Technische Unterlage behalten wir uns alle Rechte vor. (DIN 34)