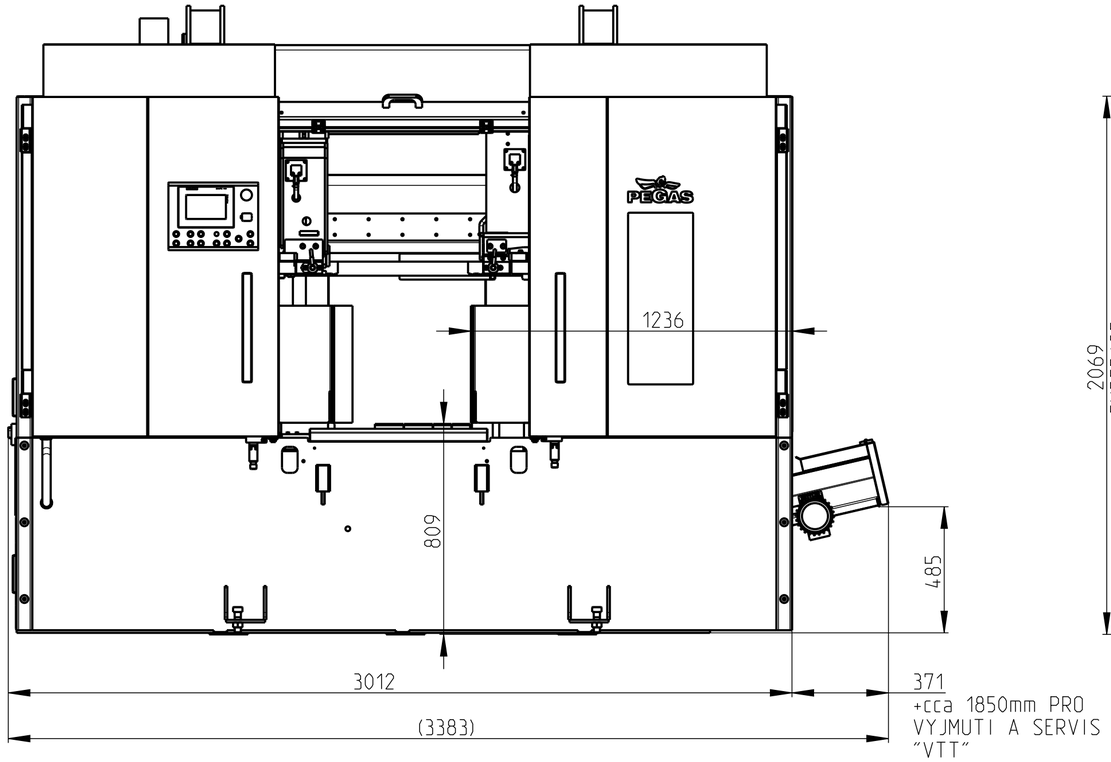

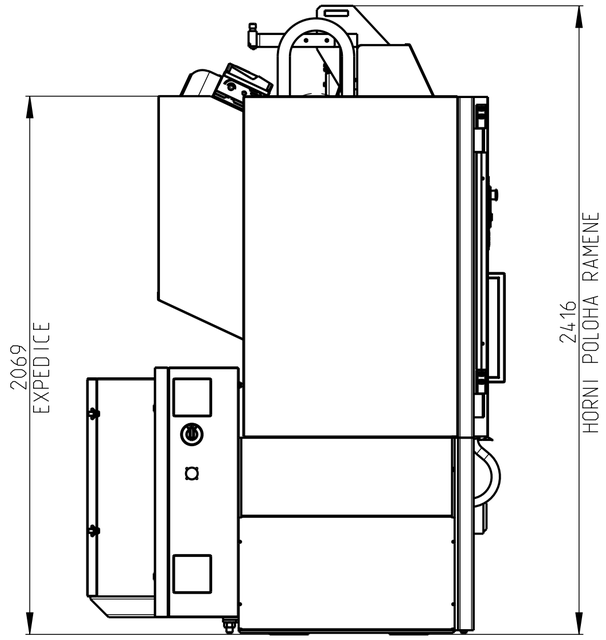

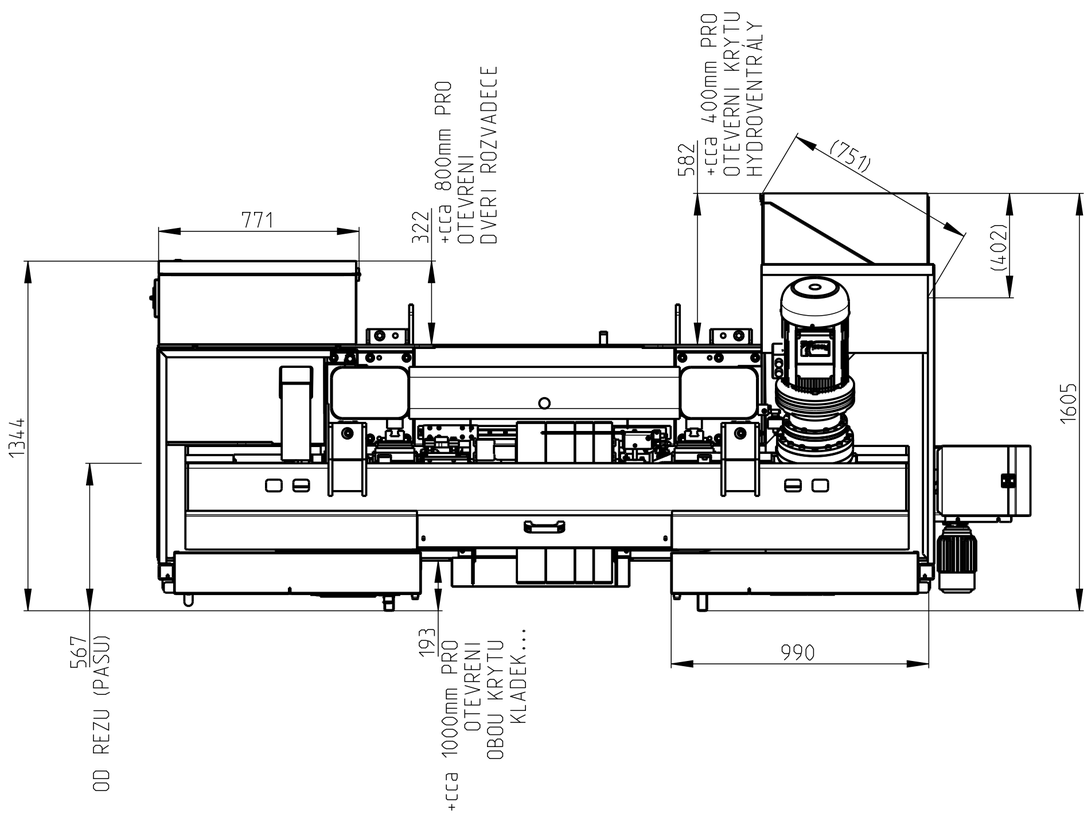

			d)	PROMÍTÁNÍ	Materiál
			c)		Polotovar
			b)		Celk. hmotnost 12591.797 kg
			a)		
Změna		Datum	Index	Podpis	PEGAS GONDA
Měřítko 3:50	Poznámka	Autor	GACH		Název 00-510-G-HERKULES-X
		Schválil			Name
		Technolog			
TOLEROVÁNÍ ISO 8015		Datum vydání	29.12.2015		Čís. výkresu 516.001.000
ISO 2768 - mK					List 2/4
Typ	510 HERKULES X				