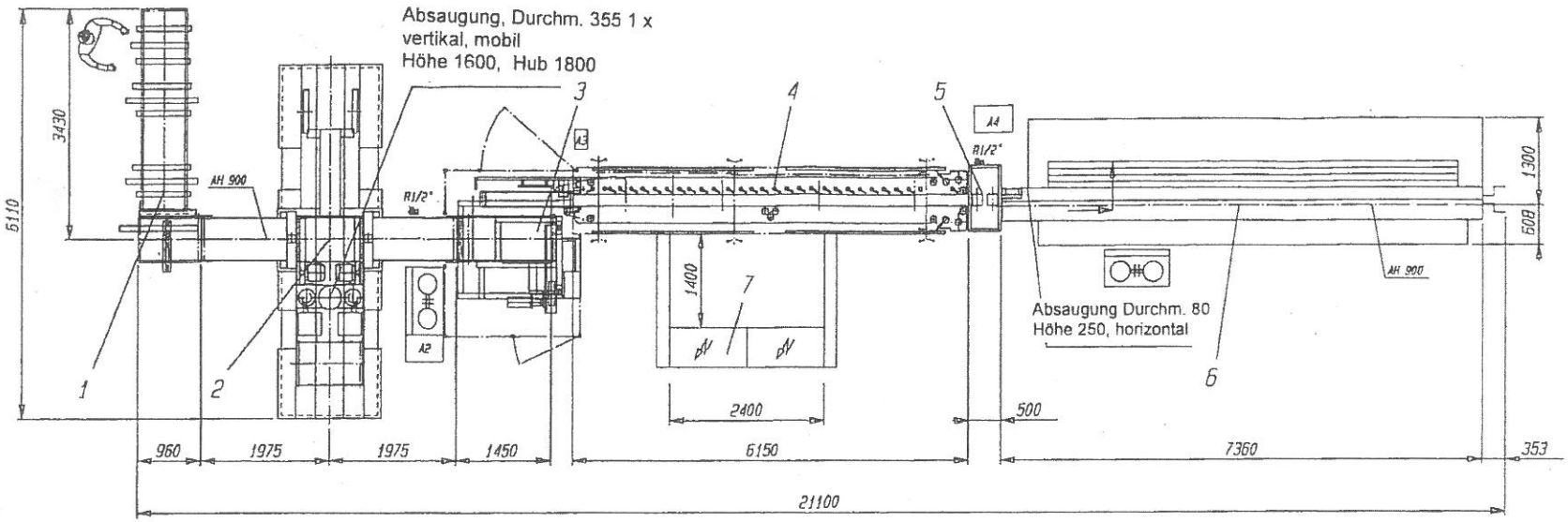

Pos. 1 Quertransportband
mit automatischer Paketübergabe

Pos. 2 Paketfräse ProfiJoint 600 KD
mit Abdeckhaube der Fräse

Pos. 3 Automatische Wende- und
Übergabestation

Pos. 4 Automatische Zenrtrier- und
Einfädelstation

Pos. 5 2-Walzen-Vorschub

Pos. 6 Keilzinkenpresse PN 7,5/SHL-6,3 m
mit eingebauter Ablängsäge und
Mehrfachlängezählgerät

Pos. 7 Schaltschrank

Druckluftanschluss: R ½"
Druckluftverbrauch: ca. 1200 l/min.
Absauggeschwindigkeit: 30 m/sec.

Inst. Leistung ca. 80 kW
Betriebsspannung: 400 V / 50 Hz
AH = Arbeitshöhe

Fundament:
Beton B 25, Dicke 200 mm
mit Ober-und Unterbewehrung
Stahlmatte Q 317
Rüttelbeton, verdichtet

Holzdimensionen:

Eingangslängen vor der Fräse:	min./max.. 150 – 1200 mm
Holzbreiten:	min./.max.. 40 – 170 mm
Holzstärken:	min./max. 15 – 80 mm
Holzquerschnitte:	Weichholz: max. 75 cm² Hartholz: max. 50 cm²
Holzausgangslängen:	min./max. 1000 – 6300 mm

Kunde: Righini 10.7092			Maßstab: 1:50 (...)
1997	Datum	Name	ProfiJoint 600 KD
Bearb.	16.06.	Paar	
Geprf.		Drendl	
Norm			
dimter GmbH 89251 Illertissen			A.7092.2
Ersatz:			Blatt 1 V.1 81
			Für diese Zeichnung behalten wir uns alle Rechte vor DIN 34