A3

1 Schutzgitter (h = 1,81m)
2 Schutzgitter (h = 1,00m)
4 Türsicherheitsschalter
5 Lichtschranke
9 Quittiertaster
11 Prallwand

Ansicht B-B

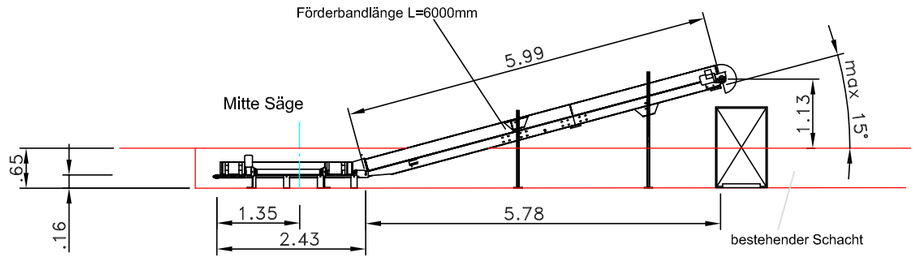

Geprüft und Genehmigt

Datum: Unterschrift:

(Firmenstempel)

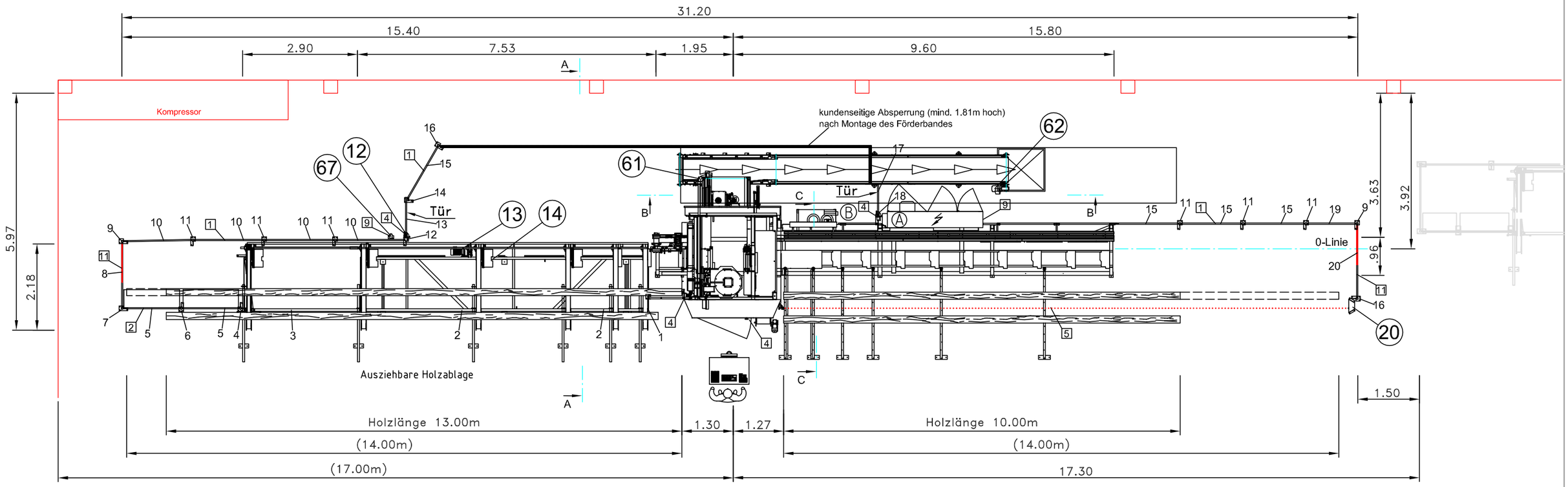

Pos.1	1x Gitter	K2-5-QF-AQ-2052	(560x450/500)
Pos.2	2x Gitter	K2-5-QF-AQ-2053	(560x2945)
Pos.3	1x Gitter	K2-5-QF-AQ-2054	(560x3193)
Pos.4	1x Gitterfuß	K2-5-GI-00-1046	(1000mm hoch)
Pos.5	2x Gitter	K2-5-GI-00-1091	(1400x830)
Pos.6	1x Gitterfuß	K2-5-GI-00-1045	(1000mm hoch)
Pos.7	1x Gitterfuß	K2-5-GI-00-1038	(1810mm hoch)
Pos.8	1x Gitter/Blech	K2-5-GI-00-1020	(1600x1640)
Pos.9	2x Gitterfuß	K2-5-GI-00-1035	(1810mm hoch)
Pos.10	4x Gitter	K2-5-GI-00-1012	(1700x1640)
Pos.11	6x Gitterfuß	K2-5-GI-00-1003	(1810mm hoch)
Pos.12	1x Türfuß	K2-5-GI-00-1002	
Pos.13	1x Gittertür	K2-5-GI-00-1027	(1000x1640)
Pos.14	1x Gitterfuß	K2-5-GI-00-1036	(1810mm hoch)
Pos.15	4x Gitter	K2-5-GI-00-1010	(1500x1640)
Pos.16	2x Gitterfuß	K2-5-GI-00-1034	(1810mm hoch)
Pos.17	1x Gittertür	K2-5-GI-00-1001	(800x1640)
Pos.18	1x Türfuß	K2-5-GI-00-1031	
Pos.19	1x Gitter	K2-5-GI-00-1007	(1200x1640)
Pos.20	1x Gitter/Blech	K2-5-GI-00-1021	(1800x1640)

Kabellängen ab Schaltschrank/ab SC3

12	Türsicherheitsschalter	Kabellänge 13.0m/11.0m
13	Motor AQF	Kabellänge 19.5m/7.5m
14	Unterstüzungsrolle AQF	Kabellänge 7.0m/5.0m
20	Sicherheitslichtschranke	Kabellänge 18.0m/10.0m
61	Entsorgungsband	Kabellänge 15.0m/2.5m
62	Entsorgungsband	Kabellänge 18.5m/11.0m
67	Quittierungsschalter	Kabellänge 13.0m/11.0m

Hundegger
Tel. 08332/9233-10
Fax. 08332/9233-11

Maßstab 1:100 | Änderung: 28.11.11

Hundegger Speed Cut SC3

Datum	Bearbeiter	Kunde:	Fa. Hamdorf	
18.11.11	Basler	Layoutnummer:	KU-SC-300-0521	200 01

Ansicht A-A

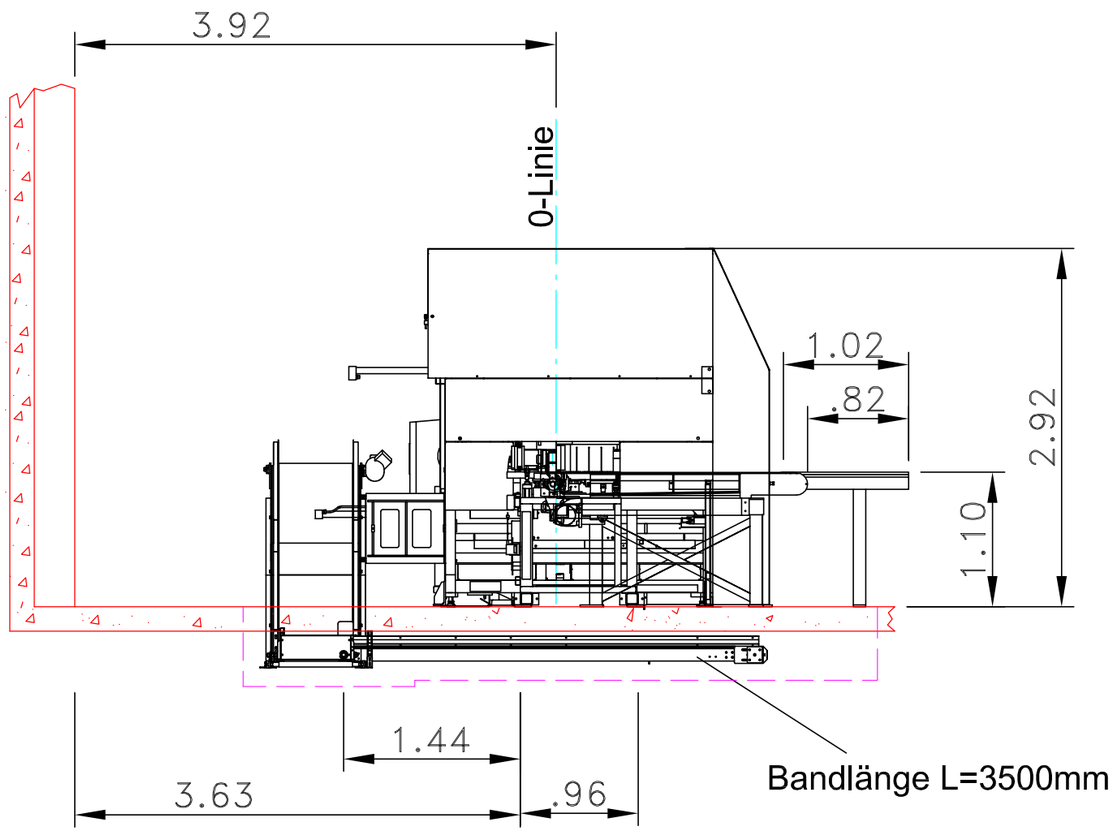

Ansicht C-C

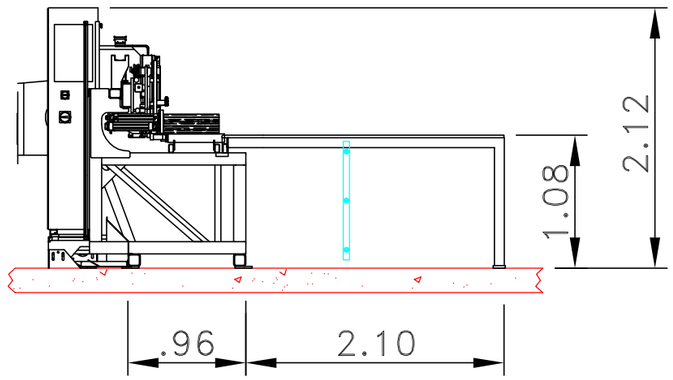

Ⓐ Elektroanschluss: 3x 63A ; max. 15KW

Ⓑ Druckluftanschluss 1/2" ; 9bar
Nutzbarer Volumenstrom am Austritt des Kompressors (Effektivleistung am Anschlußpunkt) bei Betriebsdruck p = 8,5 bar gleich V = 700 l/min.
Hauptzuleitung für die Druckluftversorgung mind. 3/4"

Gewicht Speed-Cut-Maschine ca. 9 t

Blatt 2 von 2

Hundegger
Tel. 08332/9233-10
Fax. 08332/9233-11

Maßstab 1:50		Änderung: 28.11.11	
Hundegger Speed Cut SC3			
Datum	Bearbeiter	Kunde:	Fa. Hamdorf
18.11.11	Basler	Layoutnummer:	KU-SC-300-0521 200 01