VLAKHEID :
PLANITUDE :
FLATNESS :
FLACHHEIT :

MAX 10/25/64

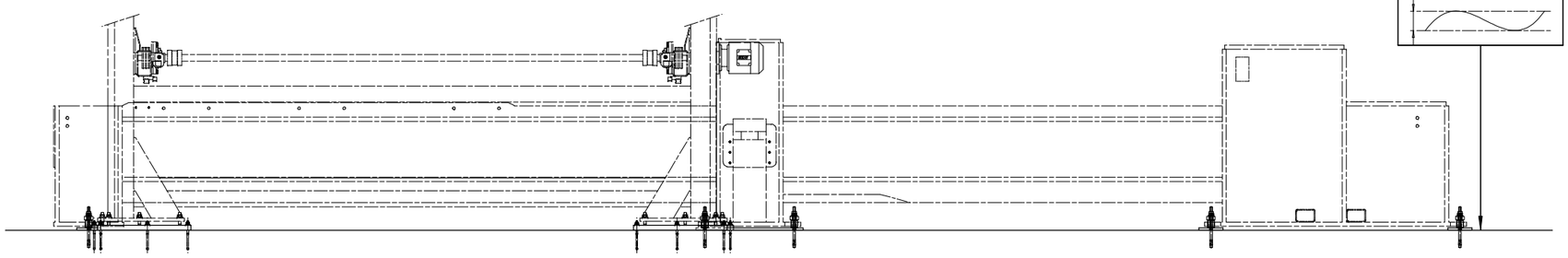

DE FONDATIEDIEPTE 'H' HANGT AF VAN DE AARD VAN DE BODEM
LA PROFONDEUR DE FONDATION 'H' DEPEND DE LA NATURE DU SOL
THE DEPTH OF THE FOUNDATION 'H' DEPENDS UPON THE NATURE OF THE SOIL
DIE TIEFE DER FUNDIERUNG 'H' HÄNGT VON DER BODENART AB

BETONKWALITEIT R'wk = 25N/mm2
QUALITE DU BETON
CONCRETE QUALITY
QUALITAT BETON

Belasting op de punten
Charges sur les points
Load at the points
Belastung auf die punkte
* Statische belasting :
* Charge statique : 15000 N
* Static load : 3370 lbf
* Statische belastung :

* Dynamische belasting :
* Charge dynamique : ± 1500 N
* Dynamic load : ± 340 lbf
* Dynamischer belastung:

Loads on pillars LU-system		
Pillar 1	Pillar 2	Pillar 3
27,5 KN	50 KN	30 KN

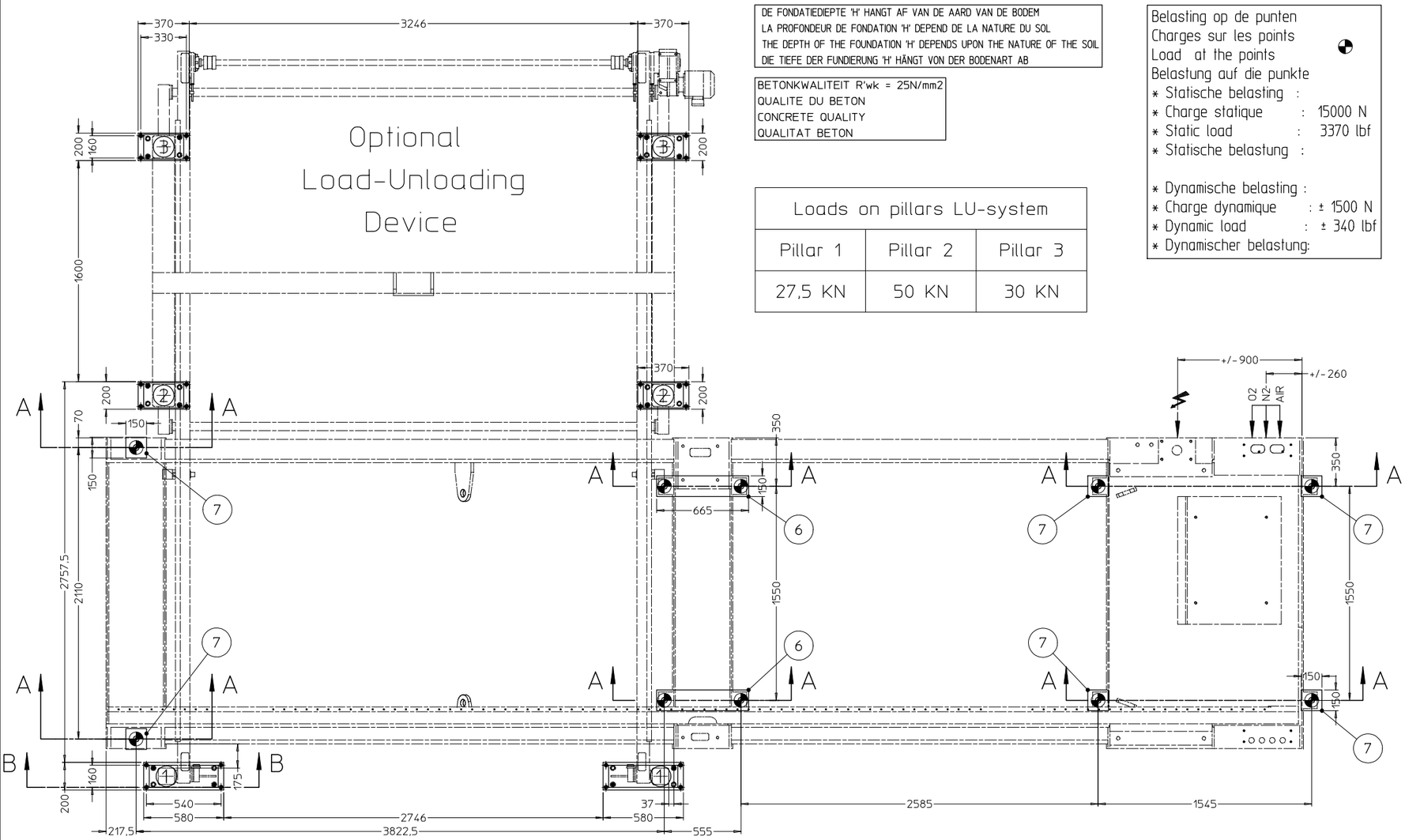

SNEDE-COUPE
SECTION-SCHNITT B

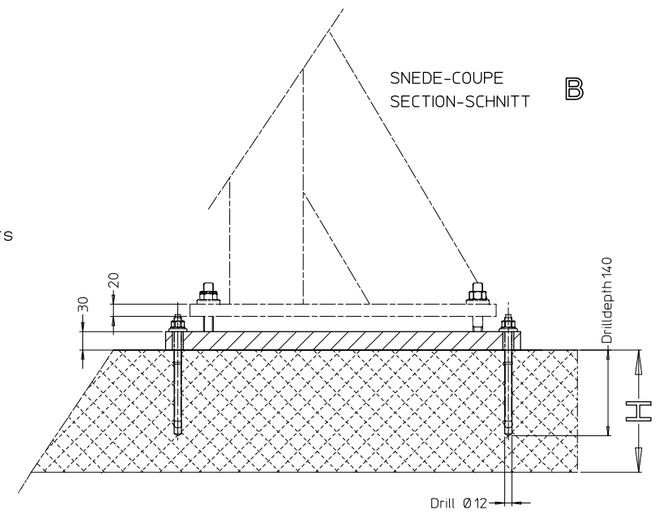

Fixation of foundationplates to frame
for machine transport and positioning.
Bevestiging van funderingsplaten aan freem
voor machine transport en positionering.

When machine is positioned, remove fixationbolts
of foundationplates and drill anchor-holes.
Wanneer de machine geplaatst is, de
bevestigingsbouten van de funderingsplaten
verwijderen en de ankergaten overboren.

SNEDE-COUPE
SECTION-SCHNITT A

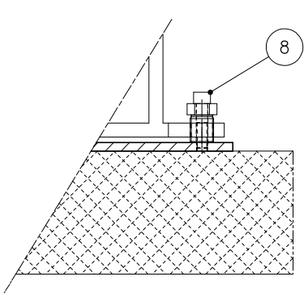

SNEDE-COUPE
SECTION-SCHNITT A

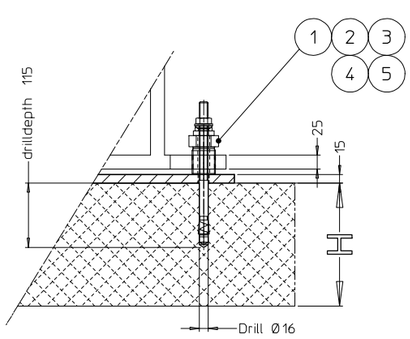

Referentie	Component ID	Aant.	Hoeveelh.	Eenh.	Benaming			x	Gewicht (kg/st.)
8	20020080	10			SCHROEF C.K	M20 x 80	CAP SCREW		0 24
7	D8041876	6			PLAAT	150x150x15	PLATE		2,5
6	D8041875	2			PLAAT	665x150x15	PLATE		11,5
5	21595069	10			ANKERBOUT	M16x255	ANCHOR BOLT		
4	21960016	10			BOLLE SCHIJF	Ø17-Ø30x5,3	MAL.SPHER.WASHE		0.012
3	21961016	10			HOLLE SCHIJF	Ø19-Ø30x6,2	FEM.SPHER.WASHE		0.012
2	21910016	10			SCHIJF	16 x 8	WASHER		
1	D4040244	10			REGELMOER	M42x1,5	NUT		0.6

X
X
RevB:2007-10-11:BDBG:Remove concrete thickness

FUNDERING
ORION 3015 + FOUNDATION

This drawing is the property of LVD, no reproduction or access to third party is allowed without written permission.

LVD B 8560 GULLEGEM

Getekend	Gezien	Datum	Schaal	x	Gewicht (kg)	Afwerking	CAD	Component ID	Rev.
BDBG	JVVK	2006-09-20	1/17.5		100	DIN 7168-mTR	ME10	G4111567	B