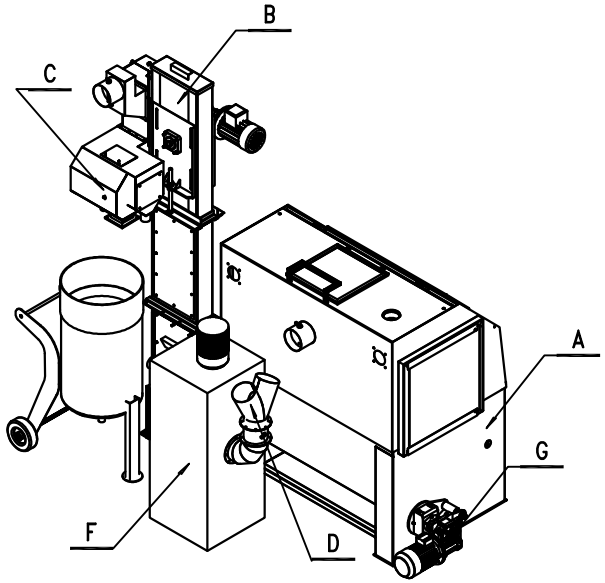

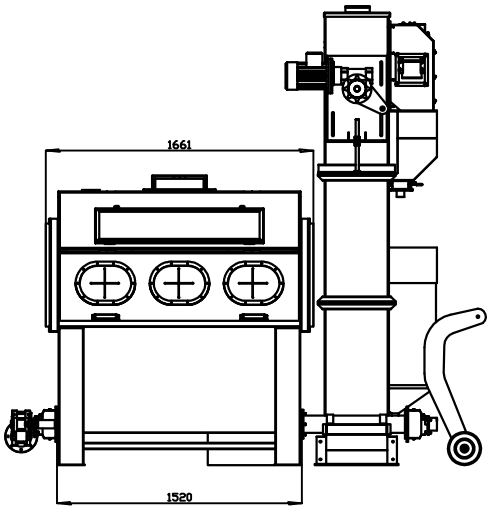

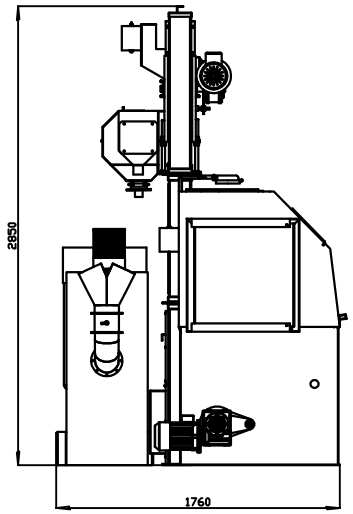

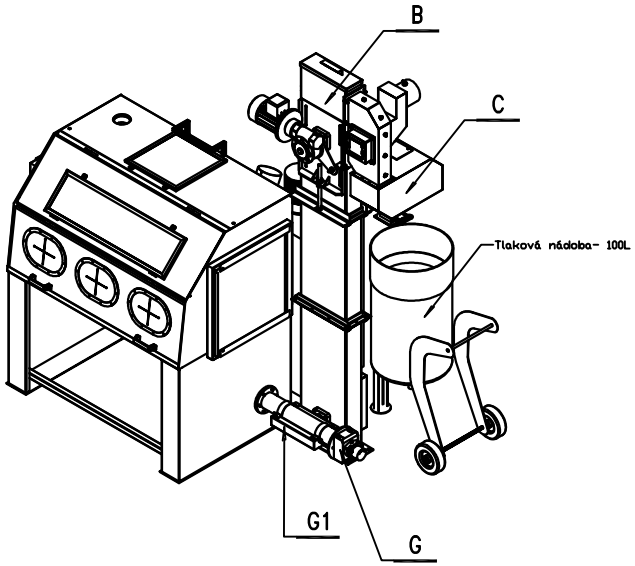

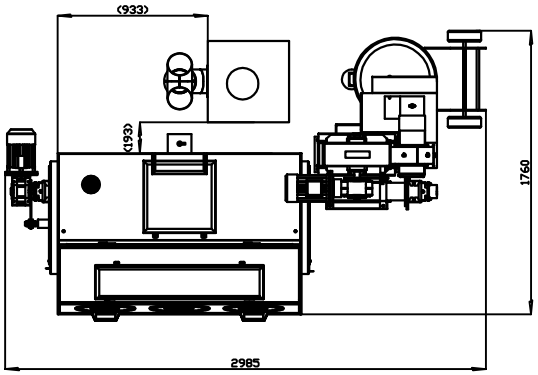

D	Rozbočka Y				H62D-1-001-3	1
F	Filtr OT 10				H62F-1-001-2	1
C	Čistička+silo				H62C-1-001-3	1
B	Elevátor				H62B-0-001-1	1
G1	Vpád do El.				H62G-3-505-1	1
G	Šnek					1
A	Kabina OT1500	Sestava			H62A-1-001-1	1
1	Sestava tech.				H62-1-001-1	1
poz	n zev souč sti	polotovar		PSN	materi l	?číslo výkresu	ks

měřítko : 1:15	kreslil : Kučera	kontroloval :	razítko :	sériové č :
	datum : 23.5.2019	datum :	datum :	datum :

OTECO

souč st : Sestava tech.
skupina : Montáž
obsah : H62-Kabina OT1500 + elevátor

?číslo skupin – ?.skupiny – ?.souč st – form t

H62-1-001-1