PASSMASS	ABMASS

KDF 780

→ DURCHLAUFRICHTUNG

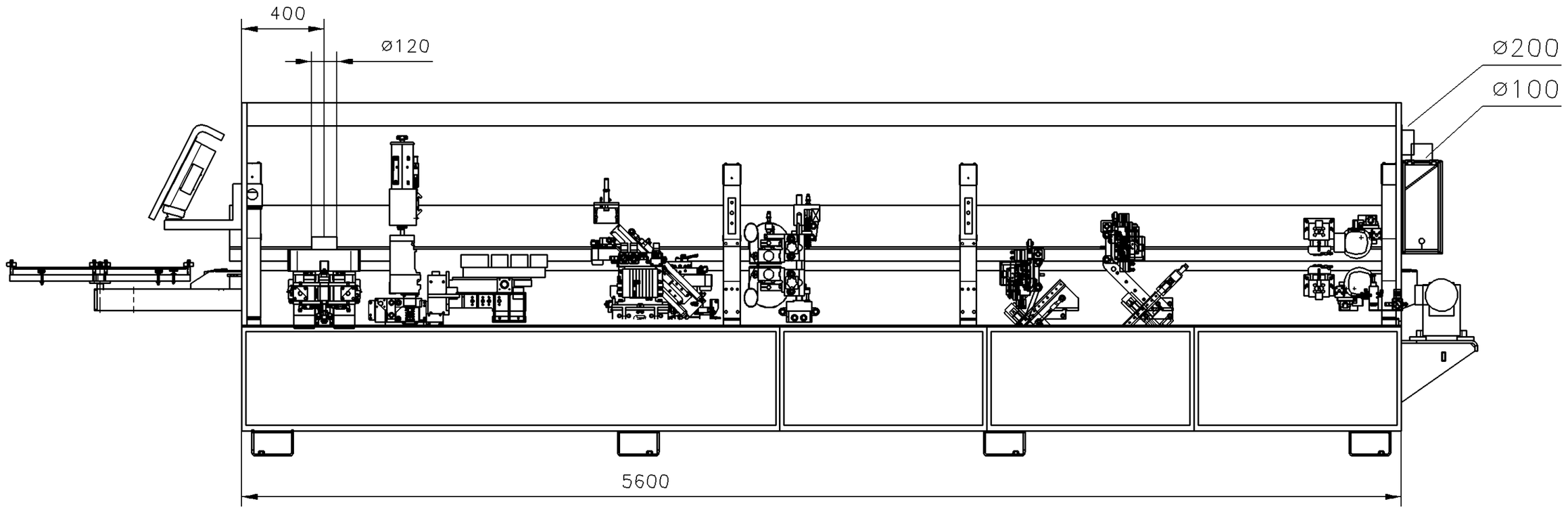

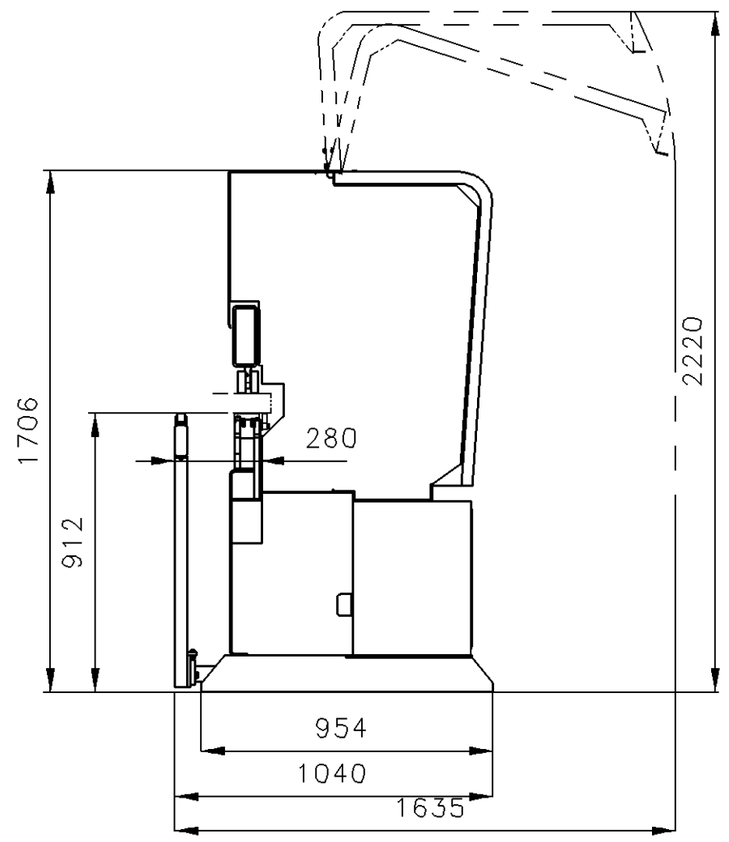

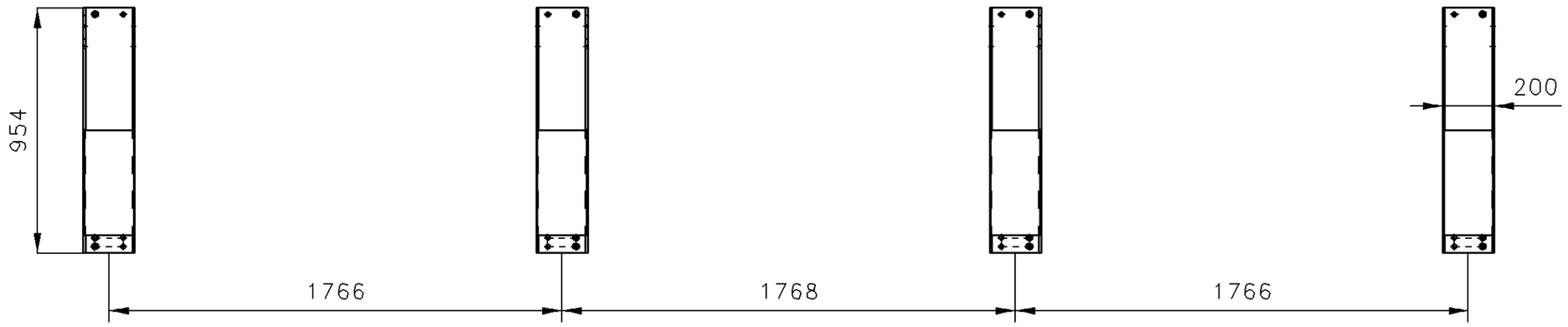

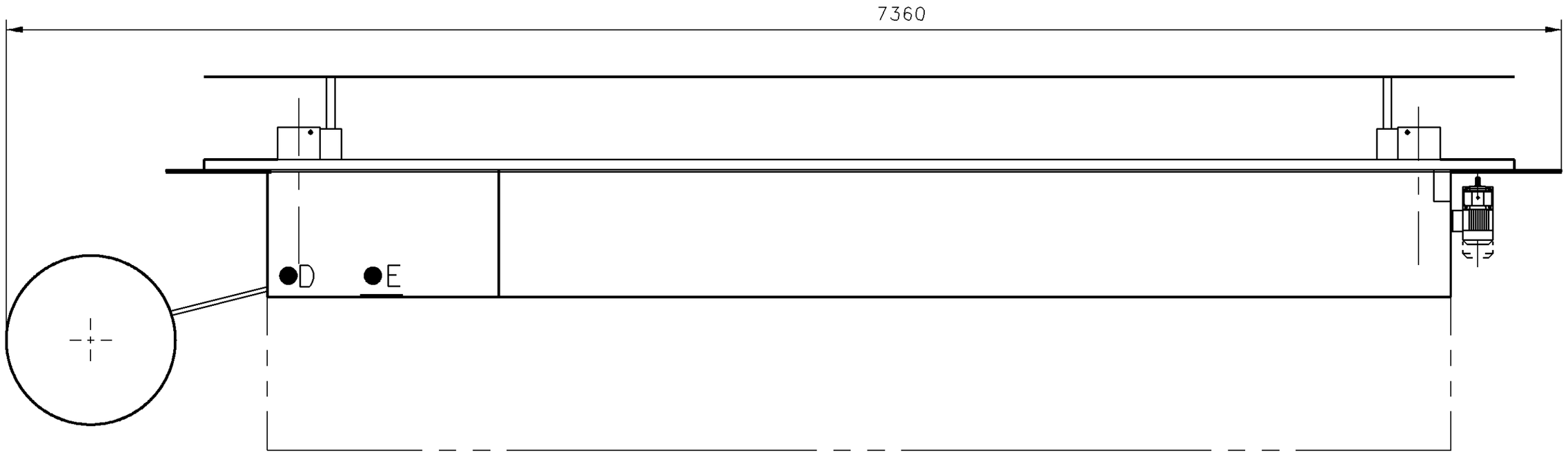

ELEKTROANSCHLUSS BETRIEBSSPANNUNG 400V - 3 PH - 50 HZ EL. GESAMTANSCHLUSSWERT CA.21 KW
GEWICHT ca. 3400 KG
DRUCKLUFTANSCHLUSS 6 BAR / ø 1/2"
ABSAUGELEISTUNG ø 120MM 1140 M^3/H ø 100MM 790 M^3/H ø 200MM 3160 M^3/H
LUFTGESCHWINDIGKEIT 28 M/SEC
DRUCKVERLUST CA. 200/MM WS
LUFTVERBRAUCH NL/TAKT/SEITE CA.125

ZULAESSIGE ABWEICHUNGEN UEBER MASSE OHNE TOLERANZANGABE

| NENNMASSBEREICH (mm) SCHWEISSKONSTRUKTIONEN | | |