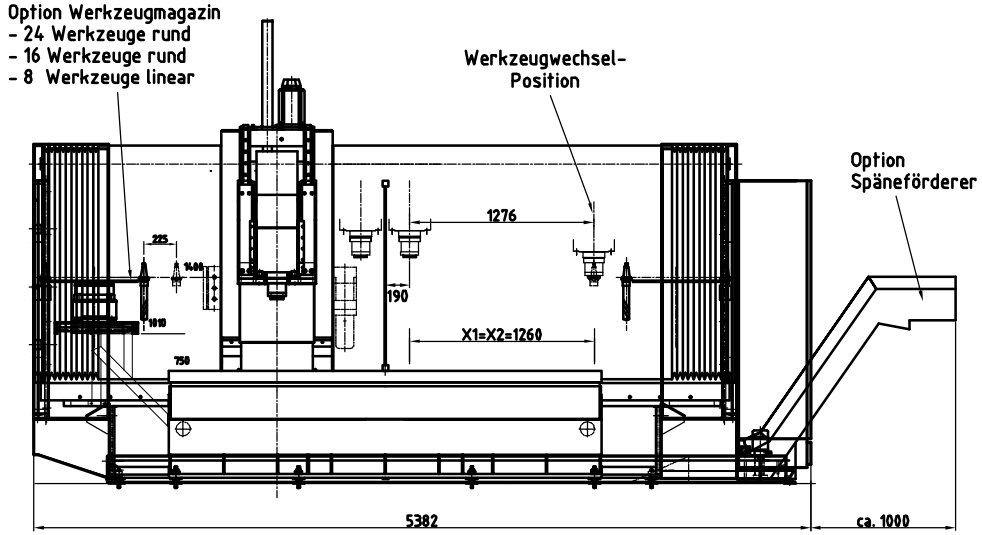

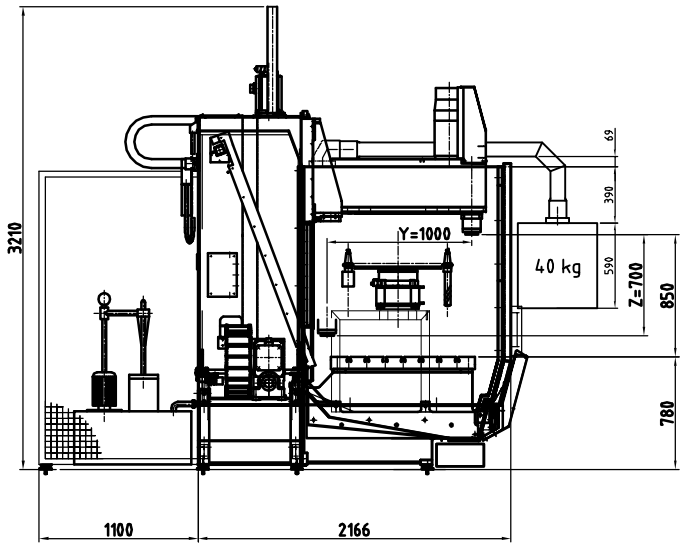

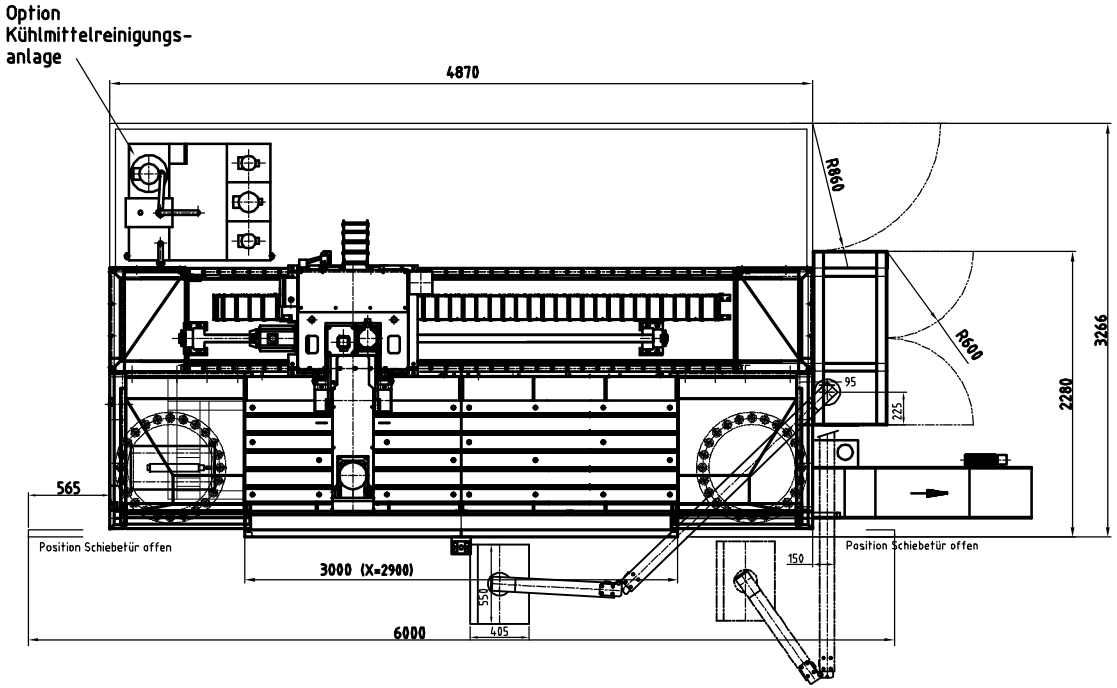

				Maßstab 1:25 ( )		Halbzeug/Werkstoff:	
				CAD-Zeichnung manuelle Änderungen sind nicht zulässig	Kantenzustand: +0.2 -0.3		
				Urheberrecht nach DIN 34			
					Datum	Name	
Paßmaß	Grenzmaß	Paßmaß	Grenzmaß	Bearb.	14.12.00	Römer	Benennung
				Gepr.			DANUSYS 2910
				DONAU Werkzeugmaschinen Ulm-Einsingen		Teile Nr.:	Rohteil/Modell-Nr.:
						Zeichn.-Nr.:	A90 - 1313.000 - 02
Zust.	Änderung	Datum	Name	Ersatz für:		Ersetzt durch:	Ähnlich:

Freimaßtoleranzen gemäß DIN 7168-m

> 0,5 - 3	±0,1
> 3 - 6	±0,1
> 6 - 30	±0,2
> 30 - 120	±0,3
> 120 - 400	±0,5
> 400 - 1000	±1,0

kg

Blatt 1

Bl 1

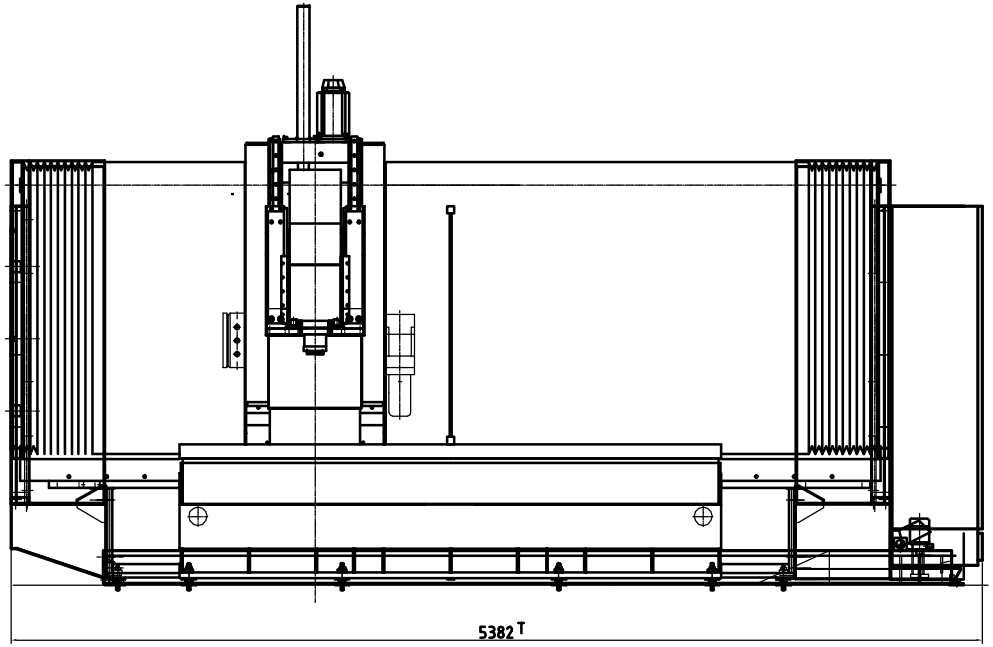

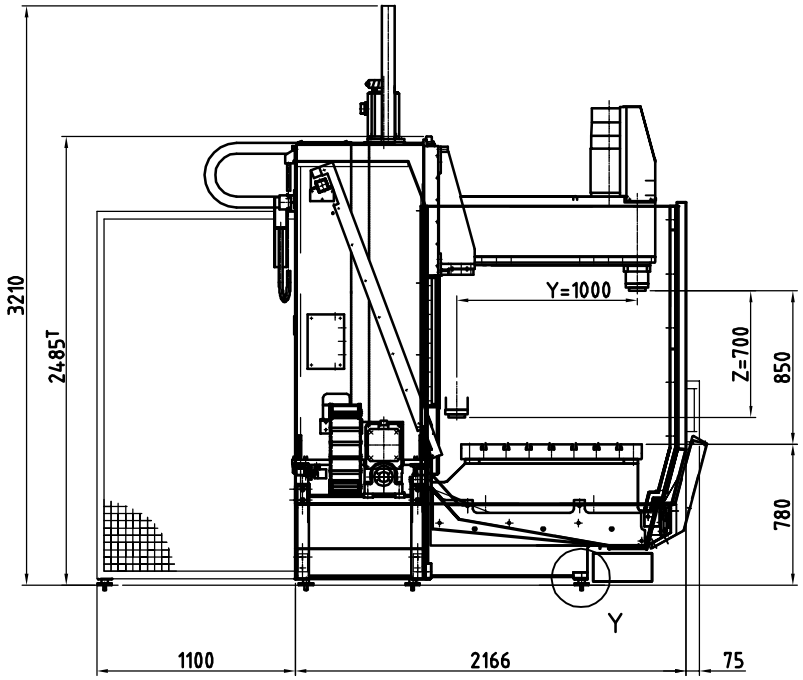

Y Verankerung

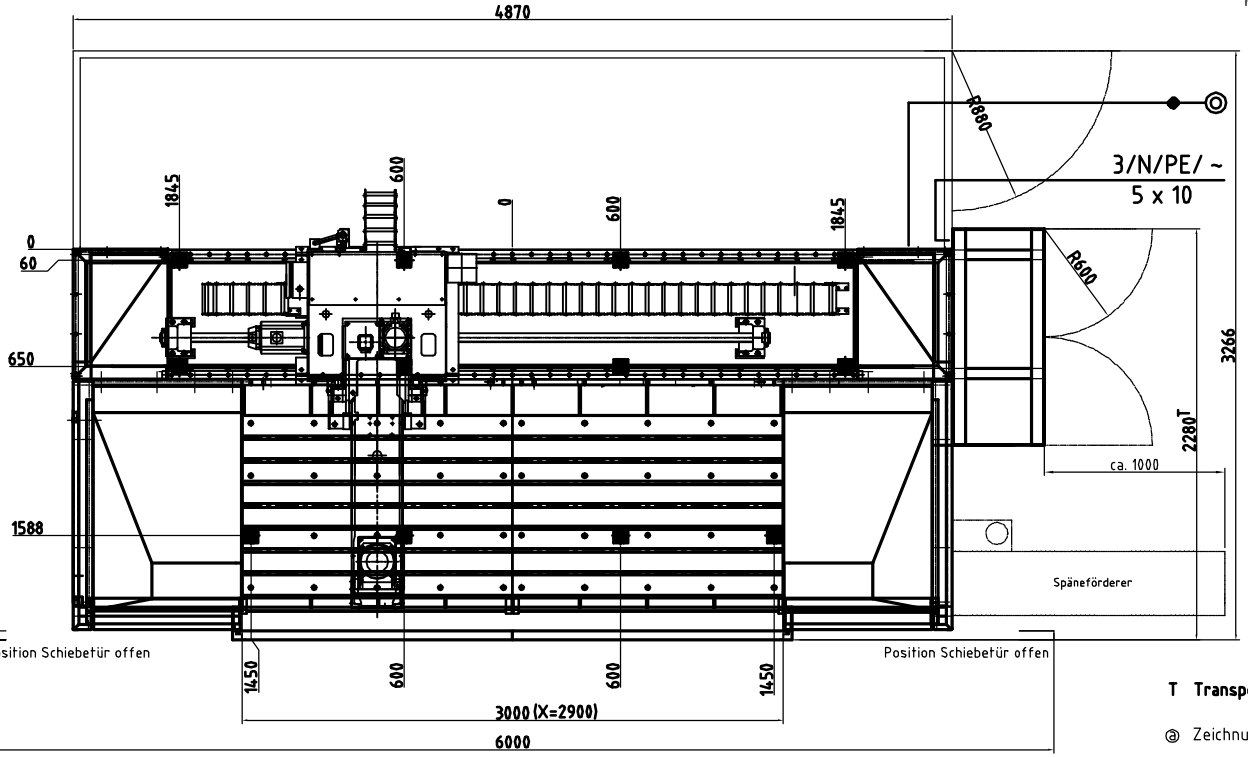

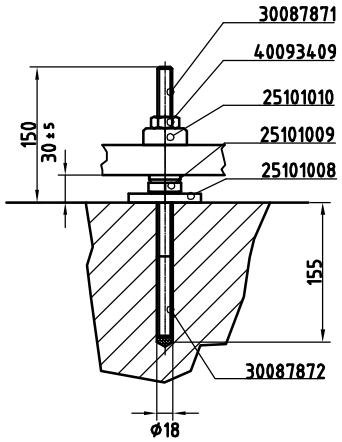

Energie:	Netzspannung	400 V ±5%/50 H
	Anschlußstrom	40 A
	Anschlußwert	30 kVA
	Absicherung	50 A (träge)
Druckluft:	Netz	6bar, 40L/min
	Drucktaupunkt	+4°C
	Anschluß	G 3/8"
Fundament:	Steifigkeit	0.05mm/1000kg
	Flächenpressung	250 N/cm²
	Ebenheit	±5mm
Maschine:	Gesamtmasse	8200 kg
	bewegte Masse	1800 kg
	Beschleunigung	- m/s²

T Transportmaße

@ Zeichnung aktualisiert

				Maßstab 1:20 ( )		Halbzeug/Werkstoff:	
				CAD-Zeichnung manuelle Änderungen sind nicht zulässig	Kantenzustand: +0.2 -0.3		
				Urheberrecht nach DIN 34			
					Datum	Name	
Paßmaß	Grenzmaß	Paßmaß	Grenzmaß	Bearb.	13.08.1998	Schw.	Benennung
				Gepr.			Aufstellplan 2910
				DONAU Werkzeugmaschinen Ulm-Einsingen			Teile Nr.: / Rohteil/Modell-Nr.: / kg
							Zeichn.-Nr.: 2.510.1323.2
a	6611/00	31.05.01	Röner				Blatt 1
Zust.	Änderung	Datum	Name	Ersatz für:		Ersetzt durch:	Ähnlich: Bl 1

Freimaßtoleranzen genäß DIN 7168-m

> 0,5 - 3	±0,1
> 3 - 6	±0,1
> 6 - 30	±0,2
> 30 - 120	±0,3
> 120 - 400	±0,5
> 400 - 1000	±1,0

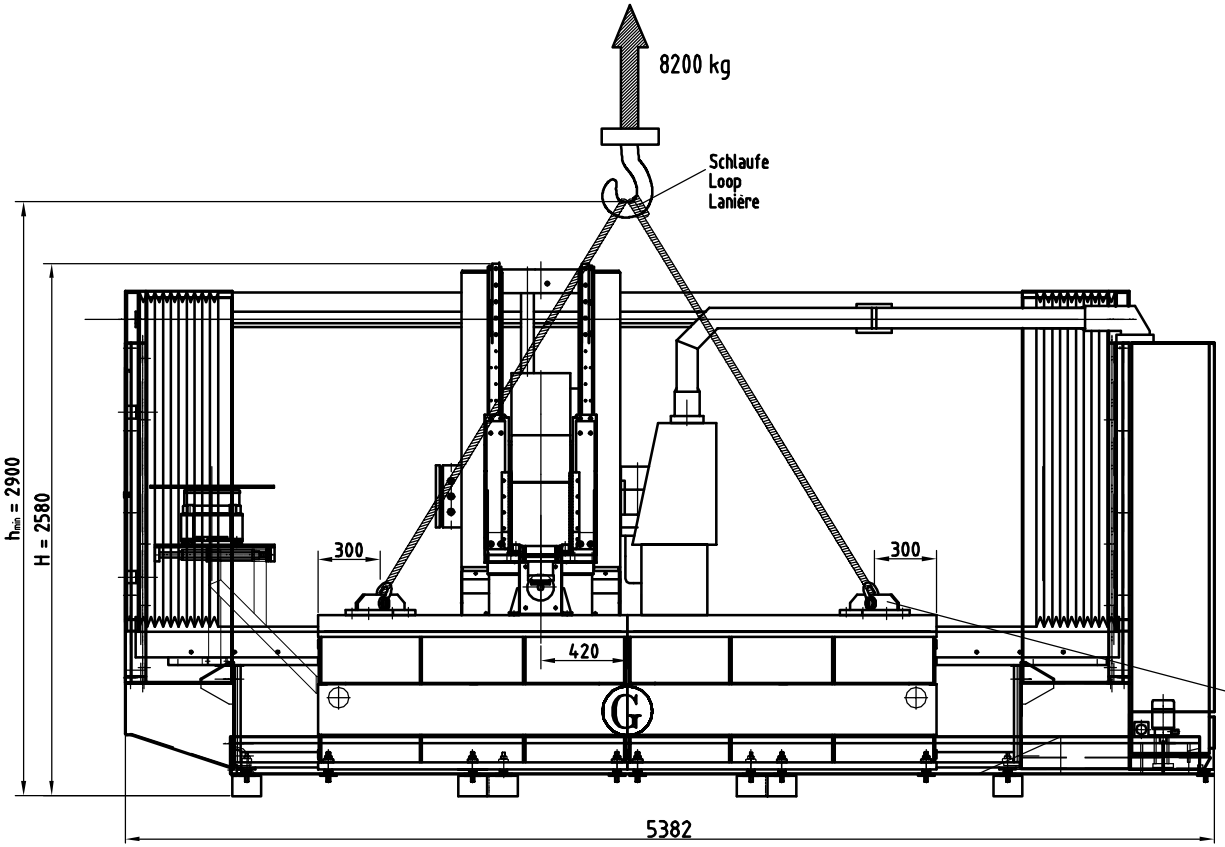

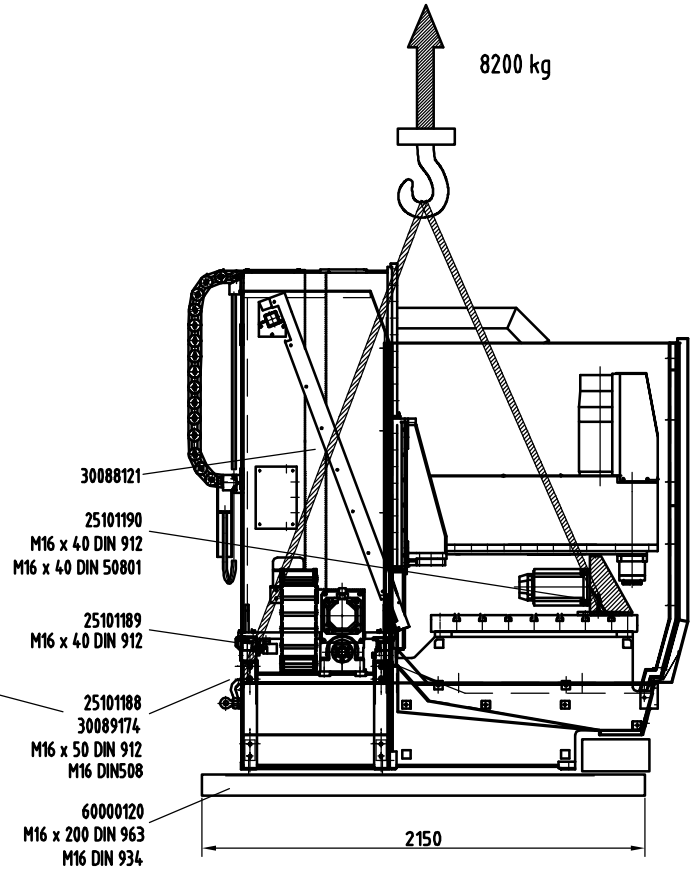

L = 5282		Datum	Name	Benennung: TRANSPORT 2910
H = 2580	Bearb.	16-05-00	Häge	
G = 8200 kg	Gepr.			Teile Nr.: / Maßstab: M 1:25 / kg
h_{min} = 2900	DONAU Werkzeugmaschinen Ulm-Einsingen			Zeichn.-Nr.: 2.510.1322.3 / Blatt / Bl
	Ersatz für:			Ersetzt durch: / ähnlich:

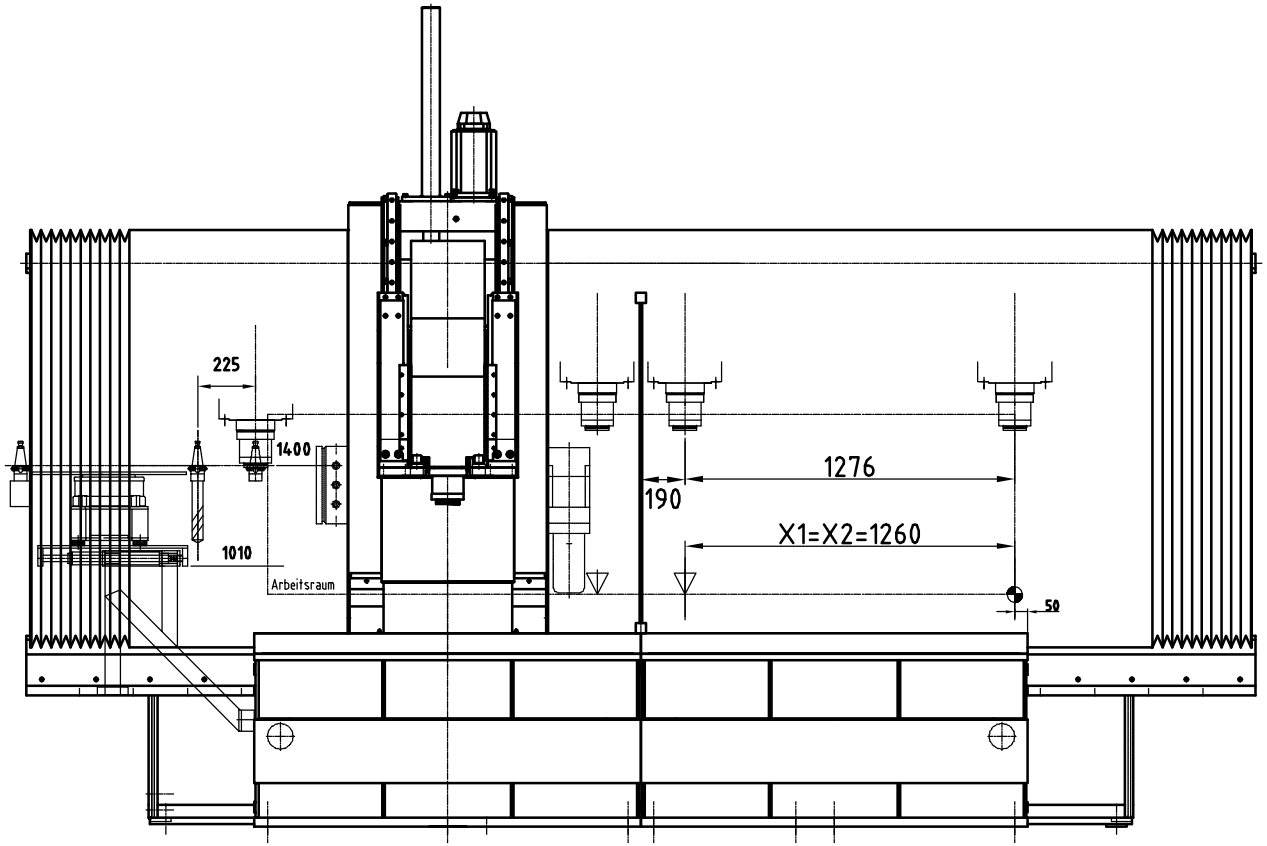

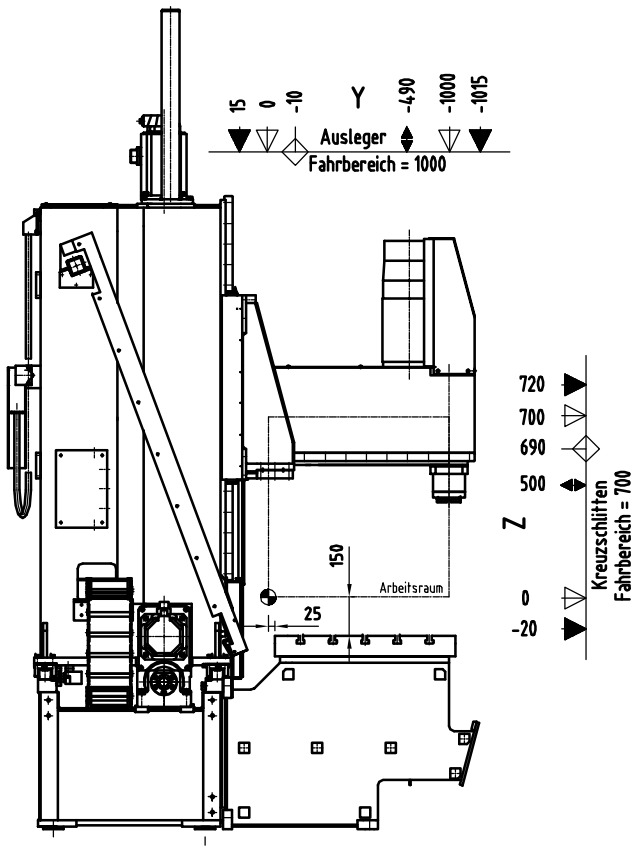

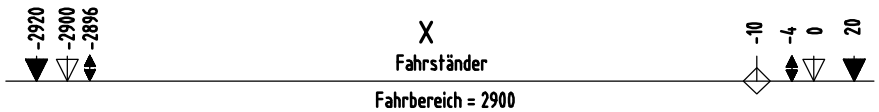

- Maschinen-Nullpunkt
- Referenzpunkt NC-Achse
- Fahrbereich
- Festanschlag
- Werkzeug-Wechselposition

				Maßstab 1:20		Halbzeug/Werkstoff:	Freimaßtoleranzen gemäß DIN 7168-m
				CAD-Zeichnung manuelle Änderungen sind nicht zulässig	Kantenzustand: +0,2 −0,3		
				Urheberrecht nach DIN 34			
					Datum / Name	Benennung	
Paßmaß	Grenzmaß	Paßmaß	Grenzmaß	Bearb.	13.08.1998 / Schw.	Fahrbereich 2910	
				Gepr.			
				DONAU Werkzeugmaschinen Ulm-Einsingen		Teile Nr.: / Rohteil/Modell-Nr.:	kg
						Zeichn.-Nr.: 2.510.1324.3	Blatt 1
Zust.	Änderung	Datum	Name	Ersatz für:		Ersetzt durch: / ähnlich:	Bl 1

Freimaßtoleranzen gemäß DIN 7168-m

> 0,5 - 3	± 0,1
> 3 - 6	± 0,1
> 6 - 30	± 0,2
> 30 - 120	± 0,3
> 120 - 400	± 0,5
> 400 - 1000	± 0,8