1	C170P053C-A4	捲取機上座	1	
2	C170P745E-A0	脚踏踏板(左側)	1	
2	C170P746E-A0	脚踏踏板(右側)	1	
3	C170P742-A4	脚踏踏板	6	
4	C170P744A-A0	脚踏踏板	2	
5	C170P740-A5	脚踏踏板 (右)	2	
6	C170P3D9-A1	刀架固定軸	1	
7	C170P270(A/1)	刀架固定軸	1	
8	D170P354(A/0)	固定桿	1	
9	C130P006J-A0	副車壁	1	左右對稱各一件
10	C070P2S6-A0	上副車壁門板	2	
11	C170P2T7B-A0	引導輪護罩(前)	1	
12	C170P145B-A3	CPC 固定座	1	
13	C070P017A-A0	L型座	2	
14	T045P017-A0	L型座	4	
16	C190PH1410	剖刀固定墊圈	4	
17	M12x30L	梅花頭螺絲	4	

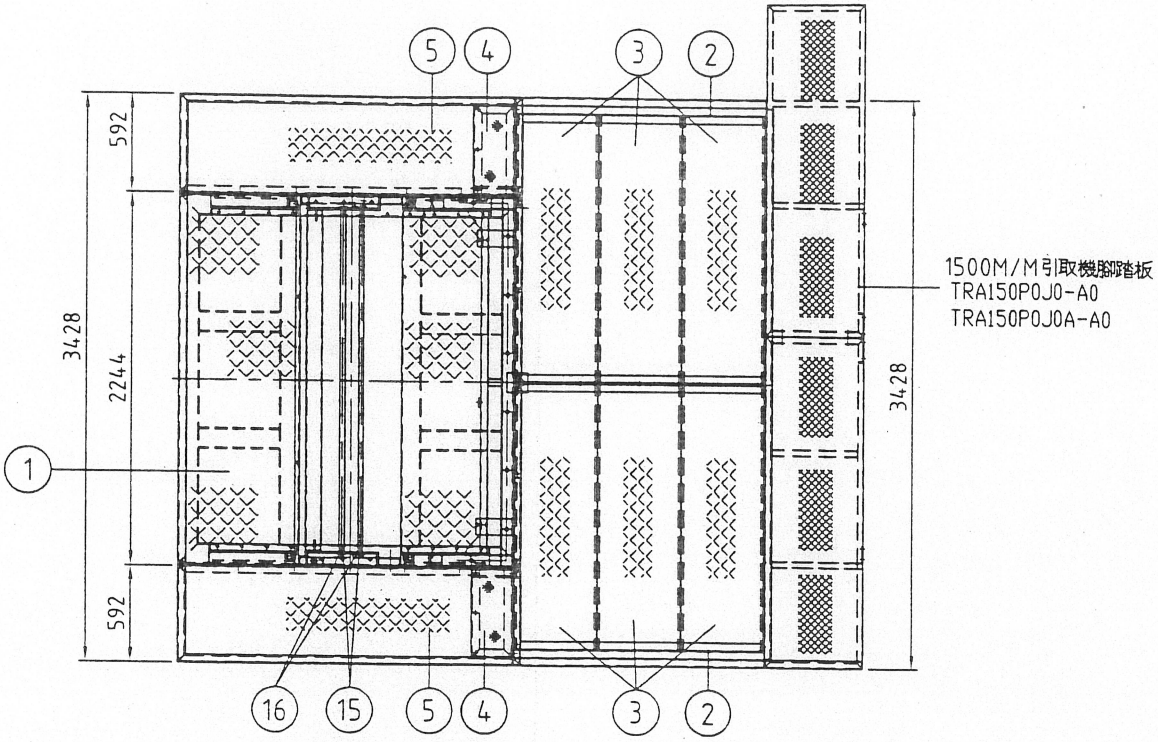

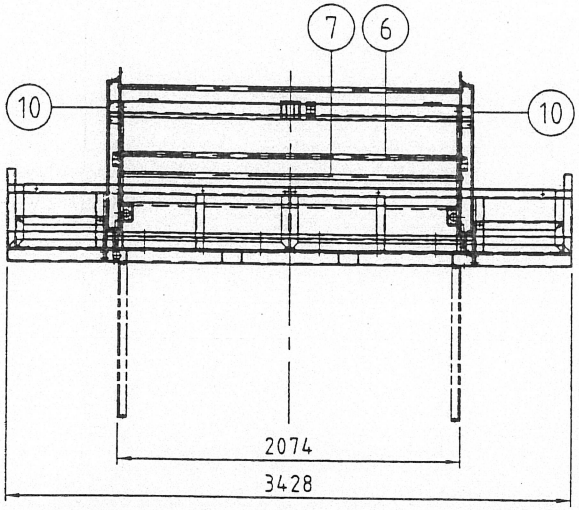

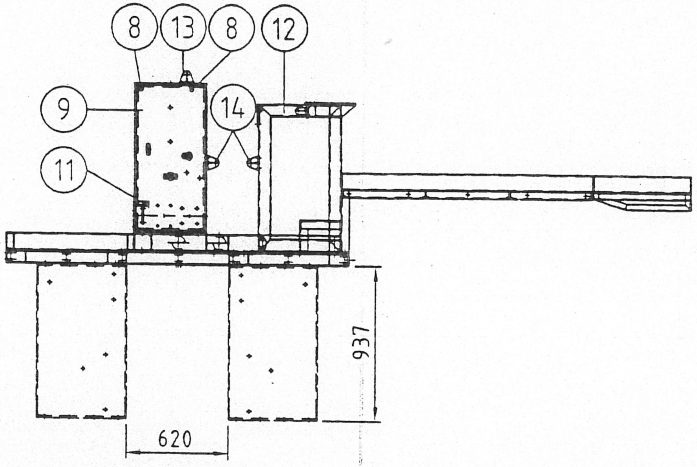

鼎坤 98.4.28 設計

記號	日期	更改人	更改內容
			參考 053CC170PB-A0(#0792)修改

未標示公差之尺寸公差

級數 \ 尺寸	6以下	6~30	30~120	120~315	315~1000	1000~2000
切削等級	±0.05	±0.1	±0.15	±0.2	±0.3	±0.5
剪切等級	±0.2	±0.2	±0.2	±0.3	±0.5	±0.8
鋸切等級	±0.2	±0.5	±0.8	±1.2	±2.0	±3.0

版次	A/1	設計	TK-DWG	訂單號碼	0932
審校		繪圖	林意珠		
比例	1:33	日期	2009/04/28	發圖號	

TK 鼎坤塑膠機械有限公司 DIING KUEN PLASTIC MACHINERY CO., LTD.

品名	剖開式捲取機 上座副車壁部份組立圖
圖號	053CC170PC-A1
產品規格	1700M/M
單位	A3 mm