編號	圖（規格）號	名稱	數量	備註
1	TRA150P1S5-A0	脚踏板	1	前
2	TRA150P1S6-A0	脚踏板	1	後
3	TRA150P1S4-A0	脚踏板架	1	右側
4	TRA150P0J3A-A0	脚踏板架	1	左側
5	TRA150P0J1A-A0	脚踏板架	1	前右
6	TRA150P0J2A-A0	脚踏板架	1	前左
7	TRA180P693-A1	扶梯	1	
8	TRA150P1X0-A0	欄杆	2	左右
9	TRA150P1X2-A0	欄杆	1	後面
10	TRA150P1X1-A0	欄杆	1	前面
11	M195PA2001-A0	風管	1	冷風
12	M195PA2002-A0	風管	1	冷風
13	0802-MPA2001-A0	風管	1	冷風
14	M195PA2003-A0	風管	1	熱風
15	M195PA2004-A0	風管	1	熱風
16	0802-MPA2009-A0	風管	1	熱風
17	TRA150P1S6A-A0	脚踏板架	1	後面
18	LK-805(B向)	風鼓	1	冷風
19	LK-805-立式(B向)	風鼓	1	熱風

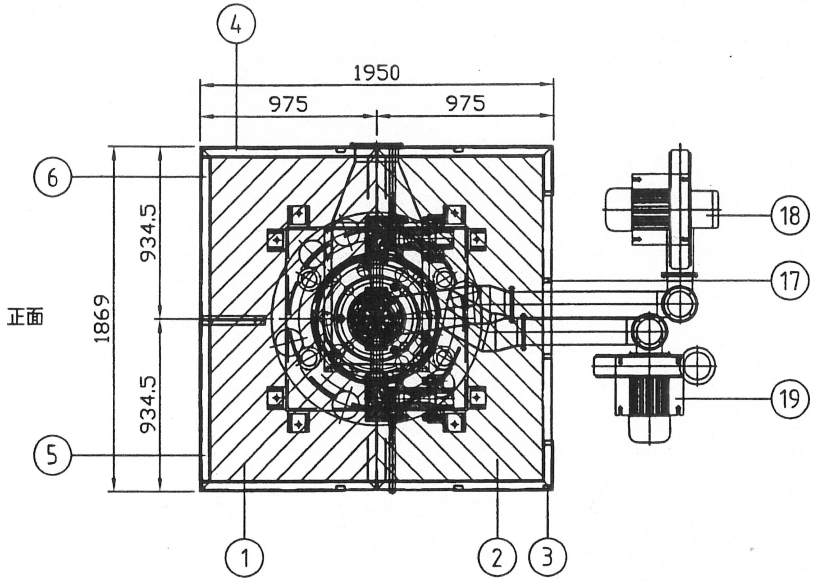

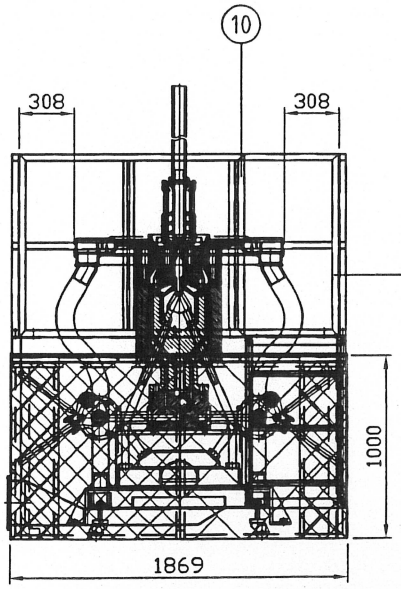

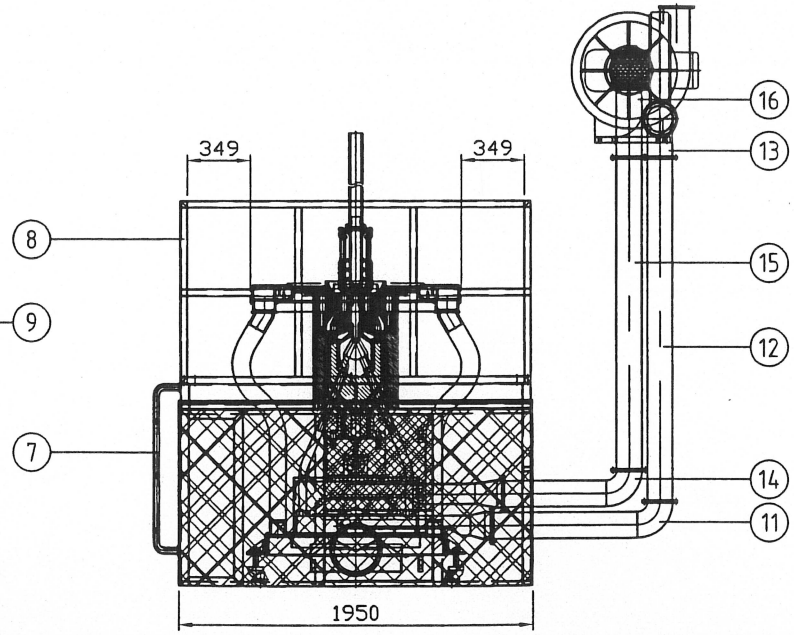

鼎坤 98.6.22 設計

記號	日期	更改人	更改內容

未標示公差之尺寸公差

級數 \ 尺寸	6以下	6~30	30~120	120~315	315~1000	1000~2000
切削等級	±0.05	±0.1	±0.15	±0.2	±0.3	±0.5
剪切等級	±0.2	±0.2	±0.2	±0.3	±0.5	±0.8
鋸切等級	±0.2	±0.5	±0.8	±1.2	±2.0	±3.0

版次	A/0	設計	TK-DWG	訂單號碼	
客校	李秀玉	繪圖	陳文堂	#0932	
比例	1:30	日期	2009/06/20	發圖號	

TK 鼎坤塑膠機械有限公司 DIING KUEN PLASTIC MACHINERY CO., LTD.

品名	水平式上旋轉引取機		
	風管與脚踏板組立圖		
圖號	M195PA200-A0		
產品規格	I.B.C.模頭用	單位	
	雙押出機	A3	mm