編號	圖(規格)號	名稱	數量	備註
1	D195PKAA050-A2	模頭座	1	
2	MD-P065PA-A0	本體座	2	左右對稱各一組
3	M195PA100A-A0	風筒組立圖	1	

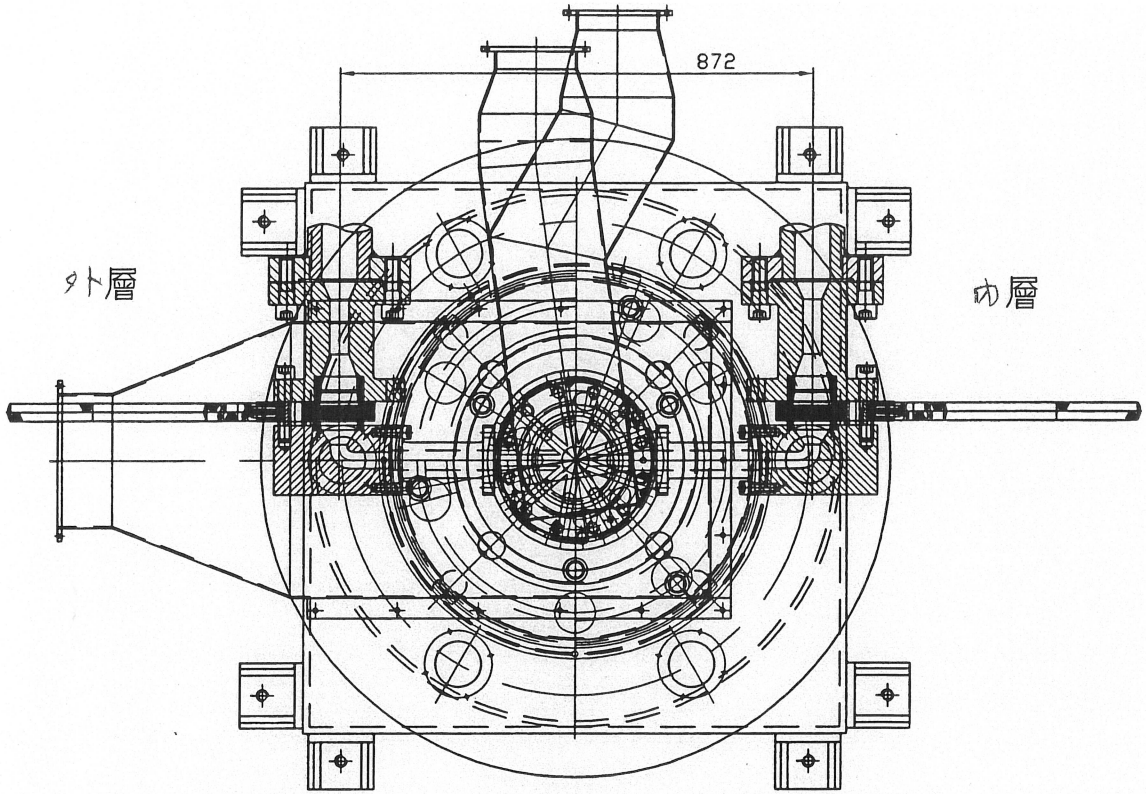

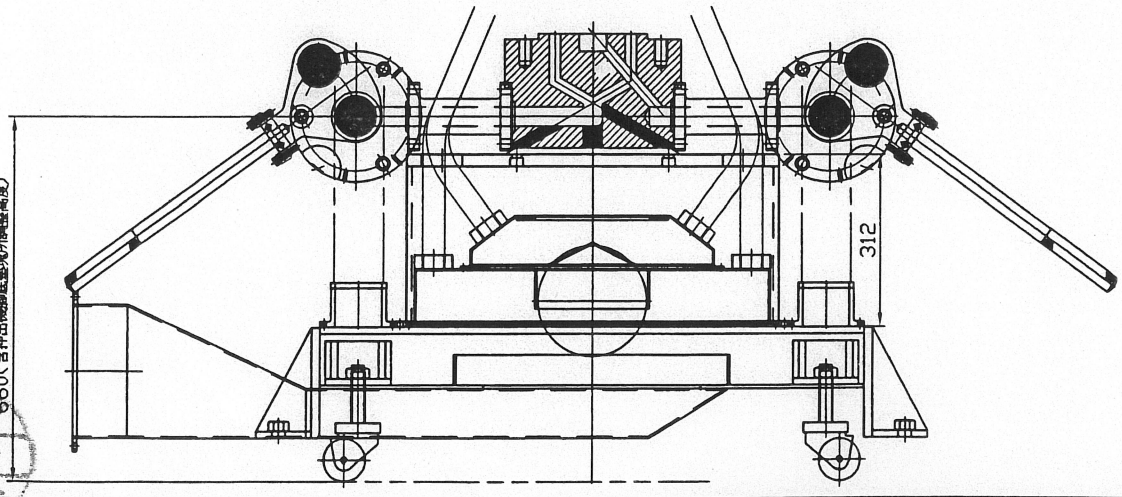

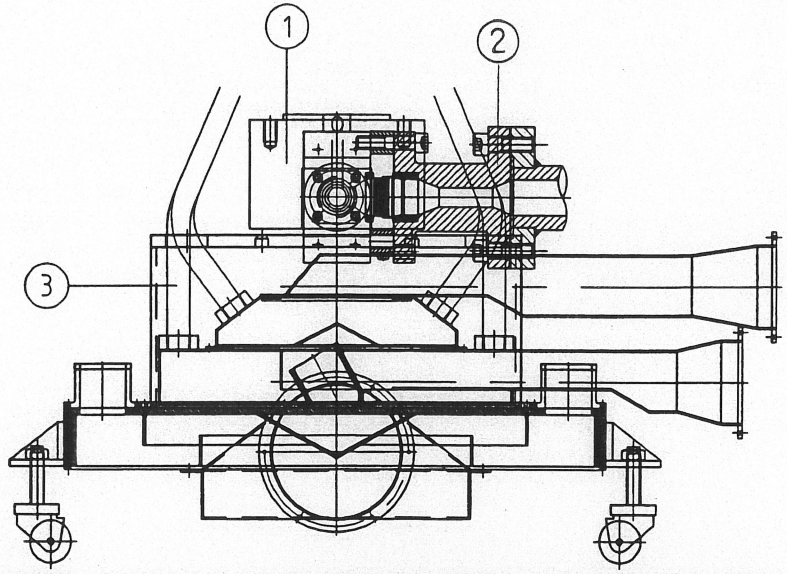

鼎坤 98.6.23 設計

記號	日期	更改人	更改內容
			參考圖號:2K0AP065P-A1繪製.

未標示公差之尺寸公差

級數 \ 尺寸	6以下	6~30	30~120	120~315	315~1000	1000~2000
切削等級	±0.05	±0.1	±0.15	±0.2	±0.3	±0.5
剪切等級	±0.2	±0.2	±0.2	±0.3	±0.5	±0.8
鋸切等級	±0.2	±0.5	±0.8	±1.2	±2.0	±3.0

版次	A/0	設計	TK-DWG	訂單號碼	品名: 高速吹袋押出機 三押出機換網裝置組立圖
審核	張文賢	繪圖	李秀玲	#0932	
比例	1:10	日期	2009/06/27	發圖號	圖號: 0932-2PP-A0
					產品規格: 65M/Mx2台 120M/M
					單位: A3 mm

TK 鼎坤塑膠機械有限公司 DING KUEN PLASTIC MACHINERY CO., LTD.